SONO

planika

EN Installation manual / **DE** Montageanleitung / **ES** Manual de montaje /
FR Notice de montage / **IT** Istruzioni di montaggio / **PL** Instrukcja montażu /

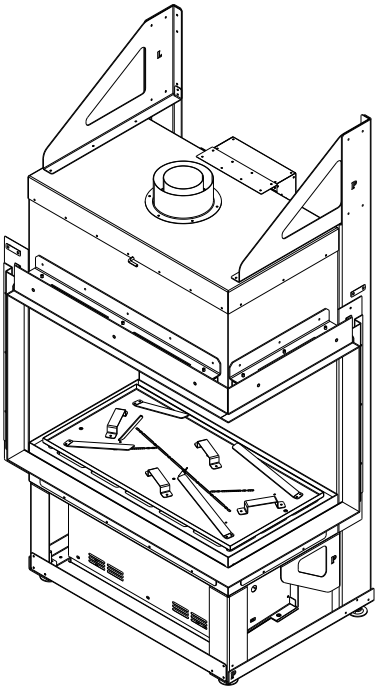

Left Corner / Right Corner

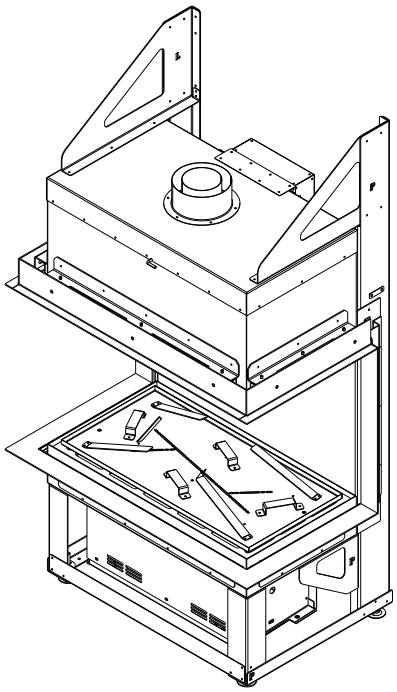

Three- Sided

Copyright Planika Sp. z o.o.

EN	INSTALLATION MANUAL	6
DE	MONTAGEANLEITUNG	6
ES	MANUAL DE MONTAJE	6
FR	NOTICE DE MONTAGE	6
IT	ISTRUZIONI DI MONTAGGIO	6
PL	INSTRUKCJA MONTAŻU	6
EN	INSTRUCTION MANUAL	26
DE	BEDIENUNGSANLEITUNG	32
ES	MANUAL DE USUARIO	38
FR	NOTICE D'UTILISATION	44
IT	MANUALE D'USO	51
PL	INSTRUKCJA OBSŁUGI	56
EN	CHIMNEY FLUE INSTALLATION	62
DE	INSTALLATION EINES SCHORNSTEINS	62
ES	INSTALACIÓN DE CONDUCTOS DE CHIMENEA	62
FR	INSTALLATION DE CONDUIT DE CHEMINÉE	62
IT	INSTALLAZIONE DELLA CANNA FUMARIA	62
PL	INSTALACJA KOMINA	62

The product is a decorative device creating real fire.

Read the included documentation prior to installing and operating the device.

Check the local regulations for fireplaces and fuel storage

ENGLISH

1. **For indoor use and in housing only. Min. temperature of use is 10°C.**
2. **Natural air exchange rate in room – min. 1/h.**
3. **Do not use the device in humid spaces.**
4. **Use only with chimney flue system**
5. **Only use manufacturer-approved decorative accessories for Planika fireplaces. Follow the provided guidelines to prevent damage to the unit.**
6. **Only use the plugs/electrical cords supplied with the fireplace.**
7. **We recommend placing a CO2 or dry powder fire extinguisher nearby the device**
8. **For service purposes, the surrounding must allow for easy removal of the device.**
9. **Keep children, animals and unauthorized persons away from the device.**
10. **Please keep the product packaging for the duration of the warranty period. The packaging may be necessary in case the product needs to be returned, exchanged or repaired.**
11. **Do not turn on the device in case of fuel spill.**
12. **Do not interfere in the fuel filler when the device is operating.**
13. **Do not interfere in the device construction.**
14. **Do not touch the filament and other hot elements.**
15. **Do not transport the device if fueled.**
16. **Do not leave an operating device unattended**
17. **Any spillage should be thoroughly wiped up before igniting the unit.**

Das Produkt ist ein dekoratives Gerät, das echtes Feuer erzeugt.

Lesen Sie die mitgelieferte Dokumentation, bevor Sie das Gerät installieren und in Betrieb nehmen.

Überprüfen Sie die örtlichen Vorschriften für Feuerstellen und Brennstofflagerung

1. Nur für den Innenbereich und in Wohngebäuden verwenden. Die Mindesttemperatur für den Gebrauch beträgt 10 °C.
2. Natürlicher Luftaustausch im Raum – mindestens 1/h.
3. Das Gerät nicht in feuchten Räumen verwenden.
4. Nur mit einem Kaminabzugssystem verwenden.
5. Verwenden Sie für Planika-Kamine nur vom Hersteller zugelassene dekorative Accessoires. Befolgen Sie die mitgelieferten Anweisungen, um Schäden am Gerät zu vermeiden.
6. Verwenden Sie nur die mit dem Kamin mitgelieferten Stecker/Stromkabel.
7. Wir empfehlen, einen CO2- oder Trockenpulver-Feuerlöscher in der Nähe des Geräts aufzubewahren.
8. Für Wartungszwecke muss das Gerät leicht aus seiner Umgebung entfernt werden können.
9. Halten Sie Kinder, Tiere und unbefugte Personen vom Gerät fern.
10. Bewahren Sie die Produktverpackung während der gesamten Garantiezeit auf. Die Verpackung kann erforderlich sein, falls das Produkt zurückgegeben, umgetauscht oder repariert werden muss.
11. Schalten Sie das Gerät nicht ein, wenn Brennstoff verschüttet wurde.
12. Greifen Sie nicht in den Brennstoffeinfüllstutzen ein, wenn das Gerät in Betrieb ist.
13. Nehmen Sie keine Veränderungen an der Konstruktion des Geräts vor.
14. Berühren Sie nicht den Glühfaden und andere heiße Elemente.
15. Transportieren Sie das Gerät nicht, wenn es mit Kraftstoff befüllt ist.
16. Lassen Sie ein in Betrieb befindliches Gerät nicht unbeaufsichtigt.
17. Verschütteter Kraftstoff muss vor dem Zünden des Geräts gründlich aufgewischt werden.

DEUTSCH

El producto es un dispositivo decorativo que crea fuego real.

Lea la documentación incluida antes de instalar y utilizar el aparato.

Compruebe la normativa local sobre chimeneas y almacenamiento de combustible

1. Solo para uso en interiores y en viviendas. La temperatura mínima de uso es de 10 °C.
2. Tasa de renovación natural del aire en la habitación: mínimo 1/h.
3. No utilice el dispositivo en espacios húmedos.
4. Utilizar únicamente con un sistema de chimenea.
5. Utilizar únicamente accesorios decorativos homologados por el fabricante para las chimeneas Planika. Seguir las instrucciones proporcionadas para evitar daños en la unidad.
6. Utilizar únicamente los enchufes/cables eléctricos suministrados con la chimenea.
7. Se recomienda colocar un extintor de CO2 o de polvo seco cerca del dispositivo.
8. Para facilitar el mantenimiento, el entorno debe permitir la fácil retirada del dispositivo.
9. Mantenga a los niños, animales y personas no autorizadas alejados del dispositivo.
10. Conserve el embalaje del producto durante el periodo de garantía. El embalaje puede ser necesario en caso de que el producto deba devolverse, cambiarse o repararse.
11. No encienda el dispositivo en caso de derrame de combustible.
12. No interfiera en el llenado de combustible cuando el dispositivo esté en funcionamiento.
13. No interfiera en la estructura del dispositivo.
14. No toque el filamento ni otros elementos calientes.
15. No transporte el dispositivo si tiene combustible.
16. No deje un dispositivo en funcionamiento sin supervisión.
17. Cualquier derrame debe limpiarse a fondo antes de encender la unidad.

ESPAÑOL

Le produit est un appareil décoratif qui crée un véritable feu.

Lisez la documentation fournie avant d'installer et d'utiliser l'appareil.

Vérifiez les réglementations locales concernant les foyers et le stockage du combustible.

FRANÇAIS

1. À utiliser uniquement à l'intérieur et dans des habitations. La température minimale d'utilisation est de 10 °C.
2. Taux d'échange d'air naturel dans la pièce : min. 1/h.
3. Ne pas utiliser l'appareil dans des espaces humides.
4. À utiliser uniquement avec un système de conduit de cheminée.
5. Utilisez uniquement des accessoires décoratifs approuvés par le fabricant pour les cheminées Planika. Suivez les instructions fournies afin d'éviter d'endommager l'appareil.
6. Utilisez uniquement les fiches/cordons électriques fournis avec la cheminée.
7. Nous recommandons de placer un extincteur à CO2 ou à poudre sèche à proximité de l'appareil.
8. À des fins d'entretien, l'environnement doit permettre de retirer facilement l'appareil.
9. Tenez les enfants, les animaux et les personnes non autorisées à l'écart de l'appareil.
10. Veuillez conserver l'emballage du produit pendant toute la durée de la période de garantie. L'emballage peut être nécessaire en cas de retour, d'échange ou de réparation du produit.
11. N'allumez pas l'appareil en cas de déversement de combustible.
12. N'interférez pas avec le remplissage de combustible lorsque l'appareil est en marche.
13. N'interférez pas avec la construction de l'appareil.
14. Ne touchez pas le filament et les autres éléments chauds.
15. Ne transportez pas l'appareil s'il contient du combustible.
16. Ne laissez pas un appareil en fonctionnement sans surveillance.
17. Tout déversement doit être soigneusement essuyé avant d'allumer l'appareil.

Il prodotto è un dispositivo decorativo che crea un fuoco reale.

Prima di installare e utilizzare il dispositivo, leggere la documentazione in dotazione.

Verificare le norme locali in materia di caminetti e stoccaggio del combustibile.

ITALIANO

1. Solo per uso interno e in custodia. La temperatura minima di utilizzo è di 10°C.
2. Tasso di ricambio d'aria naturale nella stanza - min. 1/h.
3. Non utilizzare il dispositivo in ambienti umidi.
4. Utilizzare solo con sistema di canne fumarie
5. Utilizzare solo accessori decorativi approvati dal produttore per i caminetti Planika. Seguire le indicazioni fornite per evitare di danneggiare l'apparecchio.
6. Utilizzare esclusivamente le spine e i cavi elettrici forniti con il caminetto.
7. Si consiglia di posizionare un estintore a CO2 o a polvere secca nelle vicinanze dell'apparecchio.
8. Per la manutenzione, l'ambiente circostante deve consentire una facile rimozione dell'apparecchio.
9. Tenere lontani dal dispositivo bambini, animali e persone non autorizzate.
10. Conservare l'imballaggio del prodotto per tutta la durata del periodo di garanzia. L'imballaggio potrebbe essere necessario in caso di restituzione, sostituzione o riparazione del prodotto.
11. Non accendere il dispositivo in caso di fuoriuscita di carburante.
12. Non intervenire nel serbatoio del carburante quando il dispositivo è in funzione.
13. Non interferite con la costruzione del dispositivo.
14. Non toccare il filamento e altri elementi caldi.
15. Non trasportare il dispositivo se alimentato.
16. Non lasciare incustodito il dispositivo in funzione
17. Prima di accendere il dispositivo, pulire accuratamente eventuali fuoriuscite.

Produkt jest urządzeniem dekoracyjnym wytwarzającym prawdziwy ogień. Przed przystąpieniem do instalacji i obsługi urządzenia należy zapoznać się z dołączoną dokumentacją. Sprawdź lokalne przepisy dotyczące kominków i przechowywania paliwa

1. **Tylko do użytku wewnątrz pomieszczeń mieszkalnych. Minimalna temperatura użytkowania wynosi 10°C.**
2. **Naturalna wymiana powietrza w pomieszczeniu – min. 1/h.**
3. **Nie używaj urządzenia w wilgotnych pomieszczeniach.**
4. **Używać wyłącznie z systemem kominowym.**
5. **Do kominków Planika używać wyłącznie akcesoriów dekoracyjnych zatwierdzonych przez producenta. Przestrzegać dostarczonych wytycznych, aby zapobiec uszkodzeniu urządzenia.**
6. **Używać wyłącznie wtyczek/przewodów elektrycznych dostarczonych wraz z kominkiem.**
7. **Zalecamy umieszczenie gaśnicy CO2 lub proszkowej w pobliżu urządzenia.**
8. **Ze względów serwisowych otoczenie musi umożliwiać łatwe wyjęcie urządzenia.**
9. **Trzymaj dzieci, zwierzęta i osoby nieuprawnione z dala od urządzenia.**
10. **Zachowaj opakowanie produktu przez cały okres gwarancji. Opakowanie może być potrzebne w przypadku konieczności zwrotu, wymiany lub naprawy produktu.**
11. **Nie włączaj urządzenia w przypadku rozlania paliwa.**
12. **Nie ingeruj w wlew paliwa podczas pracy urządzenia.**
13. **Nie ingerować w konstrukcję urządzenia.**
14. **Nie dotykać żarnika i innych gorących elementów.**
15. **Nie transportować urządzenia, jeśli jest zatankowane.**
16. **Nie pozostawiać działającego urządzenia bez nadzoru.**
17. **Przed zapaleniem urządzenia należy dokładnie wytrzeć wszelkie wycieki.**

EN	Fireplace has to be installed with Bi coaxial chimney flue system (adapter size on page 10). Housing has to be made with non combustible materials. Make sure to provide proper size ventilation slots on upper and lower part of the housing. Min vent size (100 cm2 on each vent slot).
DE	Der Kamin muss mit einem Bi-Koaxial-Kaminrohrsystem installiert werden (Adaptergröße siehe Seite 10). Das Gehäuse muss aus nicht brennbaren Materialien bestehen. Achten Sie darauf, dass oben und unten am Gehäuse Lüftungsschlitze in der richtigen Größe vorhanden sind. Mindestgröße der Lüftungsschlitze (100 cm² pro Lüftungsschlitz).
ES	La chimenea debe instalarse con un sistema de conducto de humos coaxial Bi (tamaño del adaptador en la página 10). La carcasa debe estar fabricada con materiales no combustibles. Asegúrese de proporcionar ranuras de ventilación del tamaño adecuado en la parte superior e inferior de la carcasa. Tamaño mínimo de ventilación (100 cm2 en cada ranura de ventilación).
FR	La cheminée doit être installée avec un système de conduit de fumée coaxial Bi (taille de l'adaptateur indiquée à la page 10). Le boîtier doit être fabriqué à partir de matériaux incombustibles. Veillez à prévoir des fentes d'aération de taille appropriée dans les parties supérieure et inférieure du boîtier. Taille minimale des fentes d'aération (100 cm² pour chaque fente).
IT	Il caminetto deve essere installato con un sistema di canne fumarie coassiali Bi (dimensioni dell'adattatore a pagina 10). L'alloggiamento deve essere realizzato con materiali non combustibili. Assicurarsi di prevedere fessure di ventilazione di dimensioni adeguate sulla parte superiore e inferiore dell'alloggiamento. Dimensioni minime dello sfiato (100 cm2 per ogni fessura di sfiato).
PL	Kominek należy zainstalować wraz z systemem kominowym koncentrycznym (rozmiar adaptera podano na stronie 10). Zabudowa musi być wykonana z materiałów niepalnych. Należy zapewnić odpowiednią wielkość otworów wentylacyjnych w górnej i dolnej części obudowy. Minimalna wielkość otworów wentylacyjnych (100 cm2 na każdy otwór wentylacyjny).

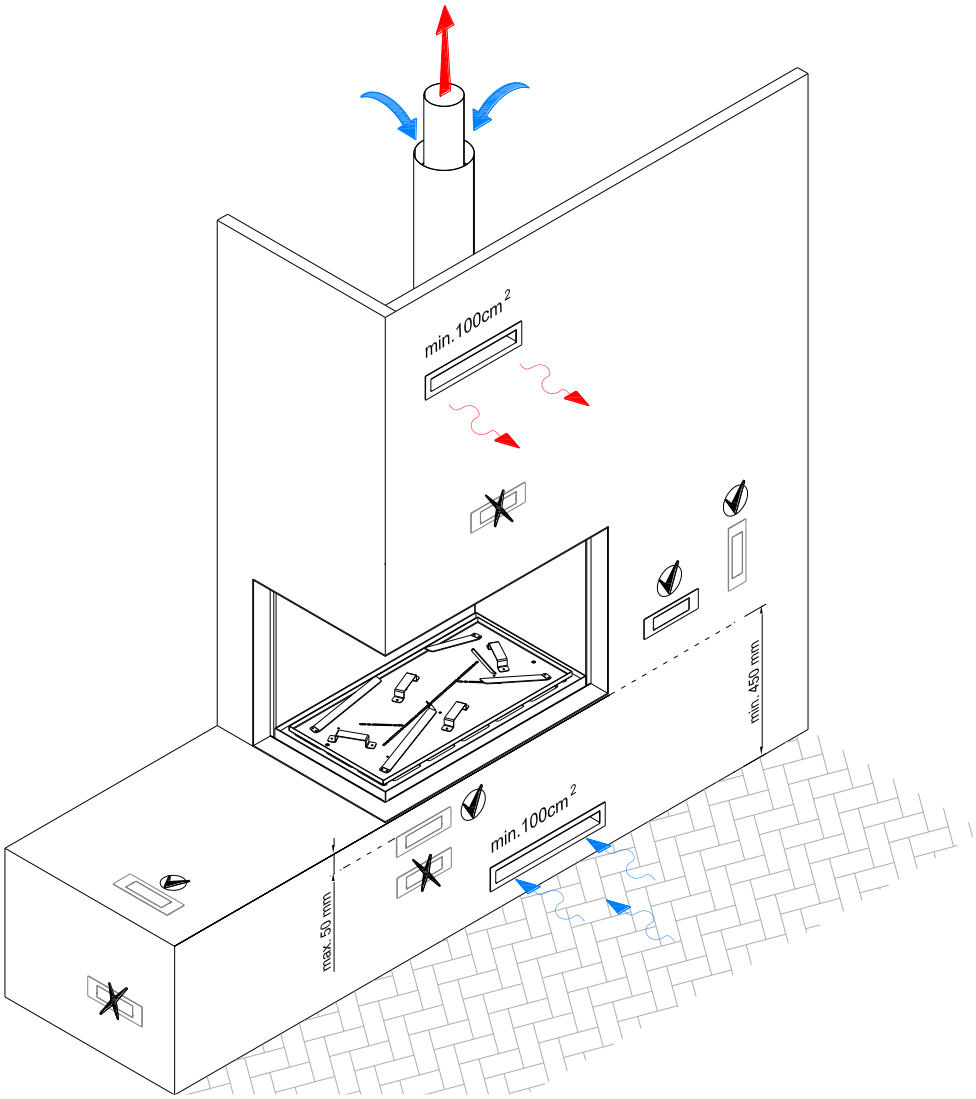

EN	**Control panel** must be installed on the wall beside the fireplace, **at the same level or above the flame line**. It is also acceptable to mount the control panel max 5cm below the fireline. It has to be at a point where fireplace is visible. Failing to do so may cause failure of the device and will void the warranty.
DE	Das **Bedienfeld** muss an der Wand neben dem Kamin **auf gleicher Höhe oder oberhalb der Flammenlinie** angebracht werden. Es ist auch zulässig, das Bedienfeld maximal 5 cm unterhalb der Flammenlinie anzubringen. Es muss an einer Stelle angebracht werden, an der der Kamin sichtbar ist. Andernfalls kann es zu einer Fehlfunktion des Geräts kommen und die Garantie erlischt.
ES	El **panel de control** debe instalarse en la pared junto a la chimenea, **al mismo nivel o por encima de la línea de llama**. También es aceptable montar el panel de control como máximo 5 cm por debajo de la línea de fuego. Debe estar en un punto desde el que se vea la chimenea. De lo contrario, el dispositivo podría fallar y la garantía quedaría anulada.
FR	Le **panneau de commande** doit être installé sur le mur à côté de la cheminée, **au même niveau ou au-dessus de la ligne de flamme**. Il est également acceptable de monter le panneau de commande à 5 cm maximum sous la ligne de flamme. Il doit être placé à un endroit où la cheminée est visible. Le non-respect de cette consigne peut entraîner une défaillance de l'appareil et annuler la garantie.
IT	Il pannello di controllo deve essere installato sulla parete accanto al caminetto, allo stesso livello o al di sopra della linea di fiamma. È anche accettabile montare il pannello di controllo al massimo 5 cm sotto la linea di fuoco. Deve trovarsi in un punto in cui il caminetto sia visibile. In caso contrario, il dispositivo potrebbe guastarsi e la garanzia verrebbe annullata.
PL	**Panel sterowania** należy zamontować na ścianie obok kominka, **na tej samej wysokości lub powyżej linii płomienia**. Dopuszczalne jest również zamontowanie panelu sterowania maksymalnie 5 cm poniżej linii ognia. Musi on znajdować się w miejscu, z którego widoczny jest kominek. Niezastosowanie się do tego wymogu może spowodować awarię urządzenia i unieważnienie gwarancji.

Burner / Feuerungsleiste / Hogar / Foyer / Focolare / Palenisko	**kW**
Sono Left Corner, Right Corner, Three-Sided	9,5

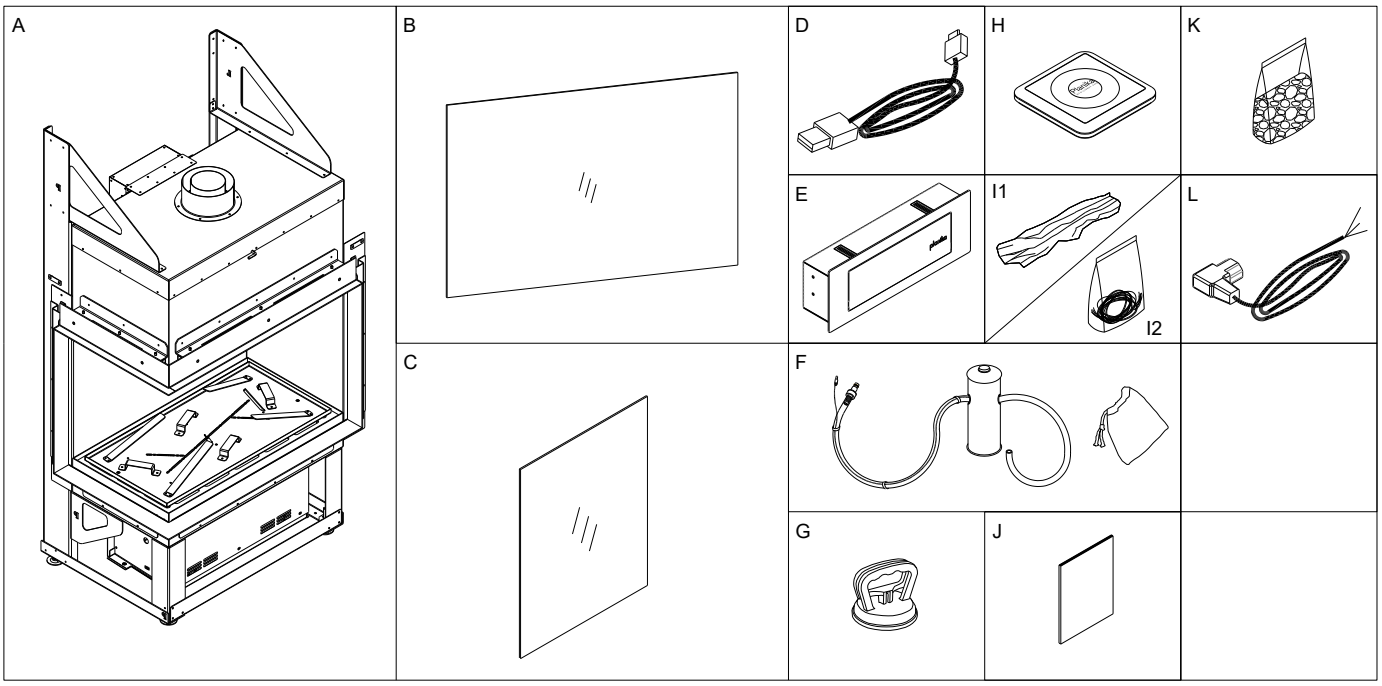

	EN	DE	ES	FR	IT	PL	Quantity
A.	Complete fireplace	Kompletter Kamin	Chimenea completa	Cheminée complète	Caminetto completo	Kompletny kominek	1
B.	Front glass panel	Frontscheibe	Panel frontal de cristal	Panneau vitré avant	Pannello frontale in vetro	Przedni panel szklany	1
C.	Side glass panel	Seitenscheibe	Panel lateral de cristal	Panneau vitré latéral	Pannello di vetro laterale	Boczny panel szklany	1x LC / RC, 2x TS
D.	Service cable	Service -Kabel	Cable USB de servicio	Câble de service	Cavetto per l'assistenza technica	Kabel serwisowy	1
E.	External control panel	Außensystemsteuerung	Panel de control externo	panneau de commande externe	Esterno pannello di controllo	Zewnętrzny panel sterowania	1
F.	Bag for fuel pump	Tasche für Brennstoffpumpe	Bolso de la bomba de combustible	Sac pour la pompe	Sacchetto per la pompa di rifornimento	Torba do pompki paliwa	1
G.	Suction cups	Saugnapfhaken	Ventosas	Ventouses	Ventose	Przyssawki	2
H.	Remote control	Fernbedienung	Control remoto	Télécommande	Telecomando	Pilot	1
I.	Ceramic logs with glowing fibres	Keramische Holzscheite mit glühenden Fasern	Troncos de cerámica con fibras incandescentes	Bûches en céramique avec fibres incandescentes	Ceppi di ceramica con fibre incandescenti	Ceramiczne polana z żarzącymi włóknami	18 / 1 bag
J.	Installation manual	Montageanleitung	Manual de montaje	Notice de montage	Istruzioni di montaggio	Instrukcja montażu	1
K.	Bag with granules	Tasche mit dem Granulat	Bolsa de gránulos	sachet de granulés	Sacchetto per granuli	Torba z granulatem	4x 600ml (4x80g)
L.	IEC cable for additional fan	IEC cable for additional fan	Cable IEC para ventilador adicional	Câble IEC pour ventilateur supplémentaire	Cavo IEC per ventola aggiuntiva	Kabel IEC do dodatkowego wentylatora	1

*LC- LEFT CORNER, RC – RIGHT CORNER, TS – TRHEE SIDED

2. Left / Right Corner

EN	Unscrew the 4 screws securing the fireplace during transport. The screws are located in the corners. Unpack the fireplace from the tape/foil and transport boxes and remove the device from the pallet.
DE	Lösen Sie die 4 Schrauben, mit denen der Kamin für den Transport gesichert ist. Die Schrauben befinden sich in den Ecken. Packen Sie den Kamin aus dem Klebeband/der Folie und den Transportkartons aus und nehmen Sie das Gerät von der Palette.
ES	Desatornille los 4 tornillos que fijan la chimenea durante el transporte. Los tornillos se encuentran en las esquinas. Desembale la chimenea de la cinta/lámina y las cajas de transporte y retire el dispositivo del palé.
FR	Dévissez les 4 vis qui fixent le foyer pendant le transport. Les vis se trouvent dans les coins. Déballez le foyer du ruban adhésif/de la feuille d'aluminium et des cartons de transport, puis retirez l'appareil de la palette.
IT	Svitare le 4 viti che fissano il caminetto durante il trasporto. Le viti si trovano negli angoli. Rimuovere il caminetto dai nastri/pellicole e dai cartoni di trasporto e smontare il dispositivo dal pallet.
PL	Odkręć 4x wkręty zabezpieczające kominek podczas transportu. Wkręty zlokalizowane są w narożnikach. Odpakuj kominek z taśm / folii i kartonów transportowych i zestaw urządzenie z palety.

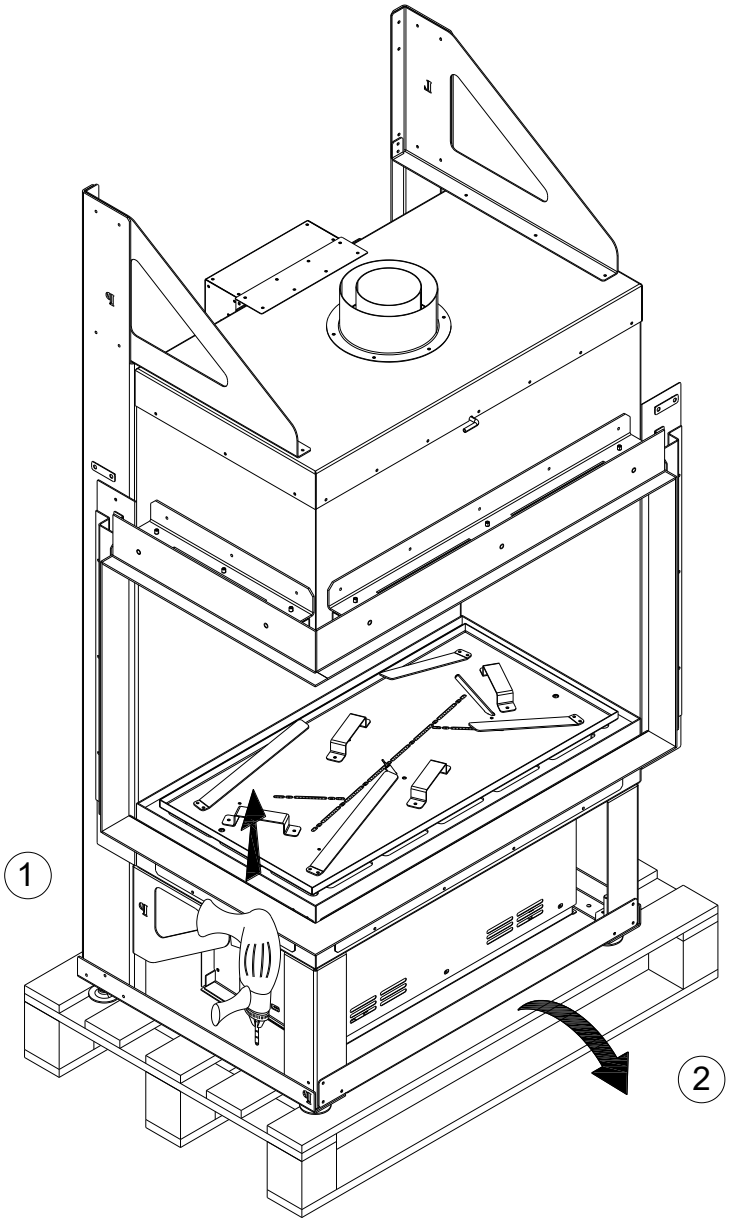

EN	Place the fireplace in its final location. Level it by adjusting the legs. Run the power cord and SHS connection max. 1 m from the centre of the fireplace. Connect the device.
DE	Stellen Sie den Kamin an seinem endgültigen Standort auf. Richten Sie ihn durch Verstellen der Füße waagerecht aus. Verlegen Sie das Netzkabel und die SHS-Verbindung maximal 1 m von der Mitte des Kamins entfernt. Schließen Sie das Gerät an.
ES	Coloque la chimenea en su ubicación definitiva. Nivélela ajustando las patas. Tienda el cable de alimentación y la conexión SHS a una distancia máxima de 1 m del centro de la chimenea. Conecte el dispositivo.
FR	Placez le foyer à son emplacement définitif. Mettez-le à niveau en réglant les pieds. Faites passer le cordon d'alimentation et le raccordement SHS à une distance maximale de 1 m du centre du foyer. Branchez l'appareil.
IT	Posizionare il caminetto nella sua sede definitiva. Livellare il caminetto regolando le gambe. Far passare il cavo di alimentazione e il collegamento SHS a max. 1 m dal centro del caminetto. Collegare il dispositivo.
PL	Ustaw kominek w docelowym miejscu. Wypoziomuj go regulując nóżki. Podprowadź przewód zasilający oraz połączenie SHS max. 1m od środka kominka- Podłącz urządzenie.

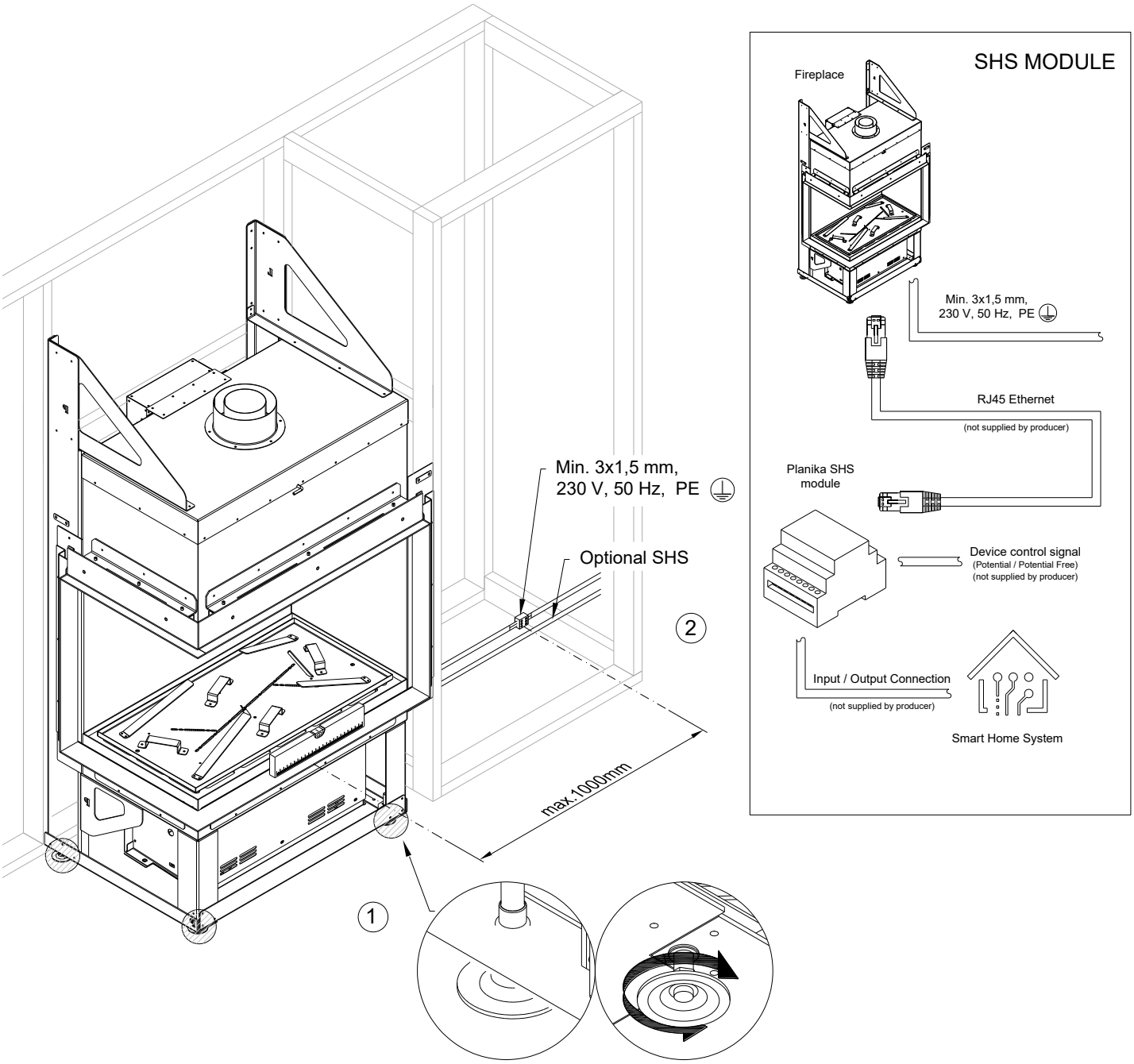

EN	Install the chimney in accordance with the section on chimney systems (page 62). We recommend using chimney systems from **POUJOULAT**. The diameter of the adapter in the fireplace is shown in the detail. If the chimney layout is different from the diagrams shown in the section on chimney systems, be sure to install an additional exhaust fan.
DE	Installieren Sie den Schornstein gemäß den Angaben im Abschnitt über Schornsteinsysteme (Seite 62). Wir empfehlen die Verwendung von Schornsteinsystemen von **POUJOULAT**. Der Durchmesser des Adapters im Kamin ist in der Detailansicht dargestellt. Wenn die Schornsteinanordnung von den Abbildungen im Abschnitt über Schornsteinsysteme abweicht, installieren Sie unbedingt einen zusätzlichen Abluftventilator.
ES	Instale la chimenea de acuerdo con la sección sobre sistemas de chimenea (página 62). Recomendamos utilizar sistemas de chimenea de **POUJOULAT**. El diámetro del adaptador de la chimenea se muestra en el detalle. Si la disposición de la chimenea es diferente a la de los diagramas que se muestran en la sección sobre sistemas de chimenea, asegúrese de instalar un extractor adicional.
FR	Installez la cheminée conformément à la section consacrée aux systèmes de cheminée (page 62). Nous recommandons d'utiliser les systèmes de cheminée de la marque **POUJOULAT**. Le diamètre de l'adaptateur dans la cheminée est indiqué dans le détail. Si la disposition de la cheminée est différente des schémas présentés dans la section consacrée aux systèmes de cheminée, veillez à installer un ventilateur d'extraction supplémentaire.
IT	Installare la canna fumaria come indicato nella sezione relativa ai sistemi di camini (pagina 62). Si consiglia di utilizzare sistemi di canne fumarie **POUJOULAT**. Il diametro dell'adattatore nel camino è indicato nel dettaglio. Se la disposizione della canna fumaria è diversa dagli schemi illustrati nella sezione sui sistemi di canne fumarie, assicurarsi di installare una ventola di scarico aggiuntiva.
PL	Zamontuj komin zgodnie z rozdziałem dotyczącym systemu kominowego (strona 62), rekomendujemy stosowanie systemów kominowych firmy **POUJOULAT**. Średnica adaptera w kominku pokazana jest na detalu. Jeśli przebieg komina jest inny niż na schematach pokazanych w rozdziale o systemie kominowym- koniecznie zamontuj dodatkowy wentylator wyciągowy

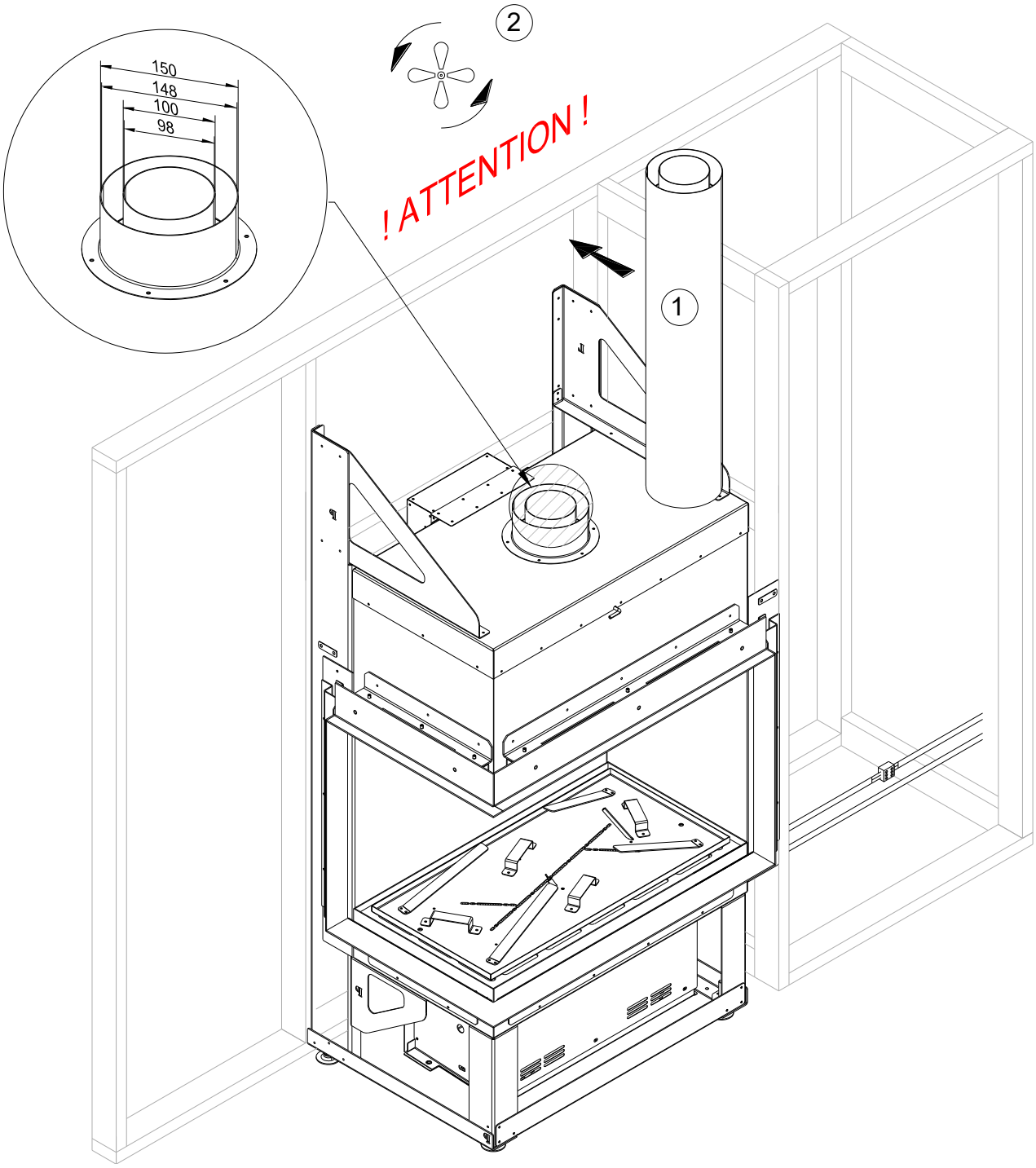

EN	Prepare the connection to the control panel and add support elements for the fireplace finish to the structure. Remember that the structure must be self-supporting – the fireplace must not transfer any loads to the structure.
DE	Bereiten Sie die Verbindung zum Bedienfeld vor und fügen Sie Stützelemente für die Kaminverkleidung zur Konstruktion hinzu. Denken Sie daran, dass die Konstruktion selbsttragend sein muss – der Kamin darf keine Lasten auf die Konstruktion übertragen.
ES	Prepare la conexión al panel de control y añada elementos de soporte para el acabado de la chimenea a la estructura. Recuerde que la estructura debe ser autoportante: la chimenea no debe transferir ninguna carga a la estructura.
FR	Préparez le raccordement au panneau de commande et ajoutez des éléments de soutien pour la finition du foyer à la structure. N'oubliez pas que la structure doit être autoportante : le foyer ne doit transférer aucune charge à la structure.
IT	Preparare il collegamento al pannello di controllo e aggiungere alla struttura gli elementi di supporto per la finitura del caminetto. Ricordate che la struttura deve essere autoportante: il caminetto non deve trasferire alcun carico alla struttura.
PL	Przygotuj połączenie do panelu sterowania, uzupełnij konstrukcje o elementy wsporcze dla wykończenia kominka. Pamiętaj ze konstrukcja zabudowy musi być samonośna - kominek nie może przenosić obciążeń konstrukcji.

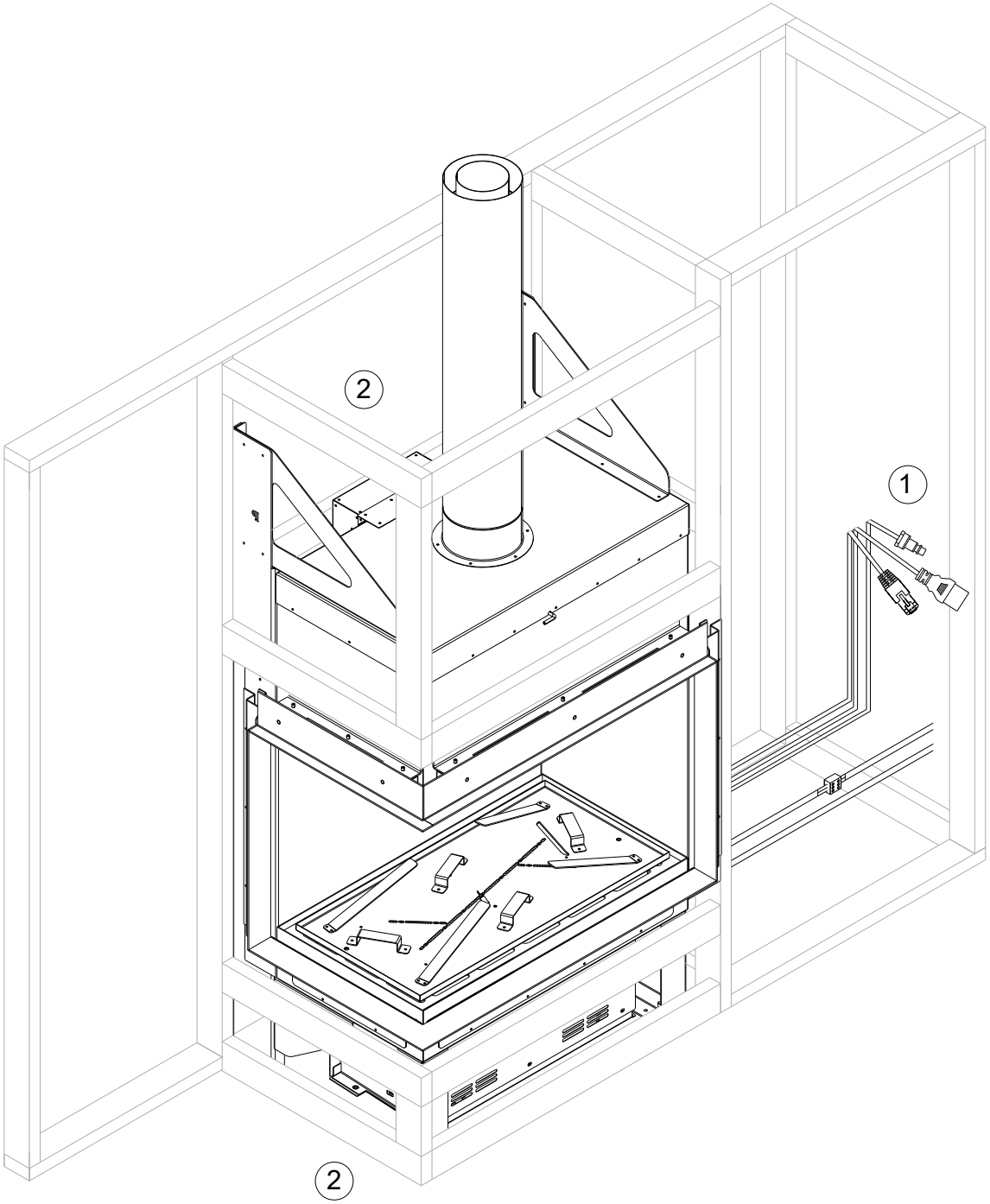

EN	Connect the control panel and switch on the device, test that it is working correctly and take appropriate action if necessary. At this stage, the fireplace can be removed without dismantling the structure.
DE	Schließen Sie das Bedienfeld an, schalten Sie das Gerät ein, überprüfen Sie, ob es ordnungsgemäß funktioniert, und ergreifen Sie gegebenenfalls geeignete Maßnahmen. In dieser Phase kann der Kamin entfernt werden, ohne die Konstruktion zu demontieren.
ES	Conecte el panel de control y encienda el dispositivo, compruebe que funciona correctamente y tome las medidas adecuadas si es necesario. En esta fase, la chimenea se puede retirar sin desmontar la estructura.
FR	Raccordez le panneau de commande et allumez l'appareil, vérifiez qu'il fonctionne correctement et prenez les mesures appropriées si nécessaire. À ce stade, le foyer peut être retiré sans démonter la structure.
IT	Collegare il pannello di controllo e accendere l'apparecchio, verificarne il corretto funzionamento e, se necessario, prendere i provvedimenti del caso. A questo punto, il caminetto può essere rimosso senza smontare la struttura.
PL	Podłącz panel sterowania i włącz urządzenie, przetestuj poprawność funkcjonowania i w razie potrzeby odpowiednio zareaguj. Kominek na tym etapie można wymontować bez konieczności demontażu zabudowy.

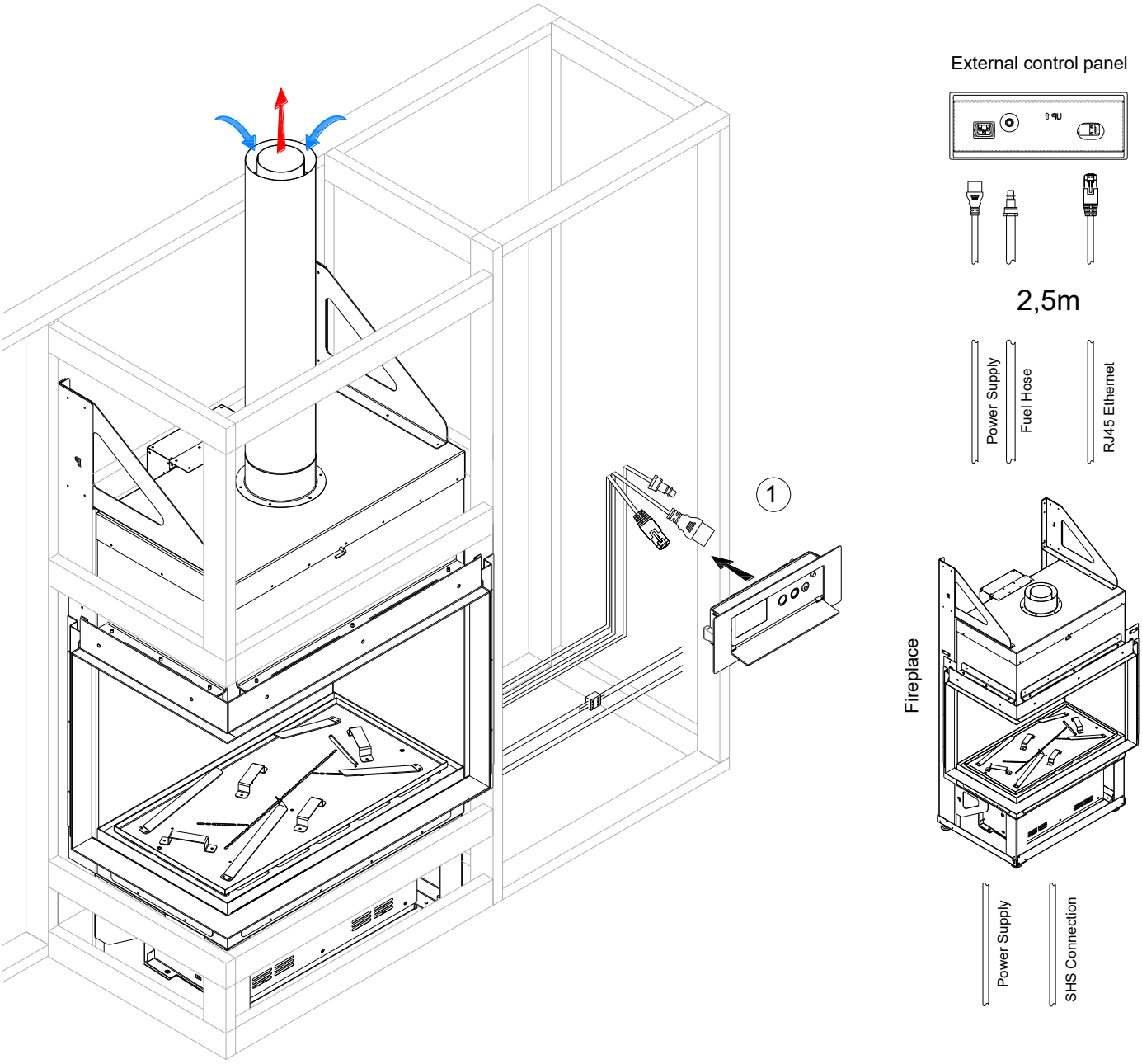

EN	If the fireplace is functioning properly, disconnect the control panel and proceed to finish the structure with cladding material. Remember to make ventilation holes in the structure (top and bottom) and an inspection hole for the electrical connection. Make a hole for the control panel, pull the control panel wires through and place the control panel pocket in place, securing it.
DE	Wenn der Kamin ordnungsgemäß funktioniert, trennen Sie das Bedienfeld und fahren Sie mit der Fertigstellung der Konstruktion mit Verkleidungsmaterial fort. Denken Sie daran, Belüftungslöcher in die Konstruktion (oben und unten) und eine Inspektionsöffnung für den elektrischen Anschluss zu bohren. Bohren Sie ein Loch für das Bedienfeld, ziehen Sie die Kabel des Bedienfelds hindurch und setzen Sie die Halterung für das Bedienfeld ein und befestigen Sie sie.
ES	Si la chimenea funciona correctamente, desconecte el panel de control y proceda a terminar la estructura con material de revestimiento. Recuerde hacer orificios de ventilación en la estructura (parte superior e inferior) y un orificio de inspección para la conexión eléctrica. Haga un orificio para el panel de control, pase los cables del panel de control y coloque el bolsillo del panel de control en su lugar, fijándolo.
FR	Si la cheminée fonctionne correctement, déconnectez le panneau de commande et procédez à la finition de la structure avec le matériau de revêtement. N'oubliez pas de percer des trous d'aération dans la structure (en haut et en bas) et un trou d'inspection pour le raccordement électrique. Percez un trou pour le panneau de commande, faites passer les fils du panneau de commande et placez la pochette du panneau de commande en la fixant.
IT	Se il caminetto funziona correttamente, scollegare il pannello di controllo e procedere alla finitura della struttura con il materiale di rivestimento. Ricordate di praticare dei fori di ventilazione nella struttura (in alto e in basso) e un foro di ispezione per il collegamento elettrico. Praticare un foro per il pannello di controllo, far passare i fili del pannello di controllo e posizionare la tasca del pannello di controllo, fissandola.
PL	Jeśli kominek funkcjonuje prawidłowo- odłącz panel sterowania i przystąp do wykończenia konstrukcji materiałem okładzinowym. Pamiętaj o wykonaniu otworów wentylacyjnych zabudowy (góra oraz dół) a także rewizji dla połączenia elektrycznego. Wykonaj otwór na panel sterowania- przeciągnij przewody panelu sterowania i umieść kieszeń panelu sterowania na miejscu zabezpieczając go.

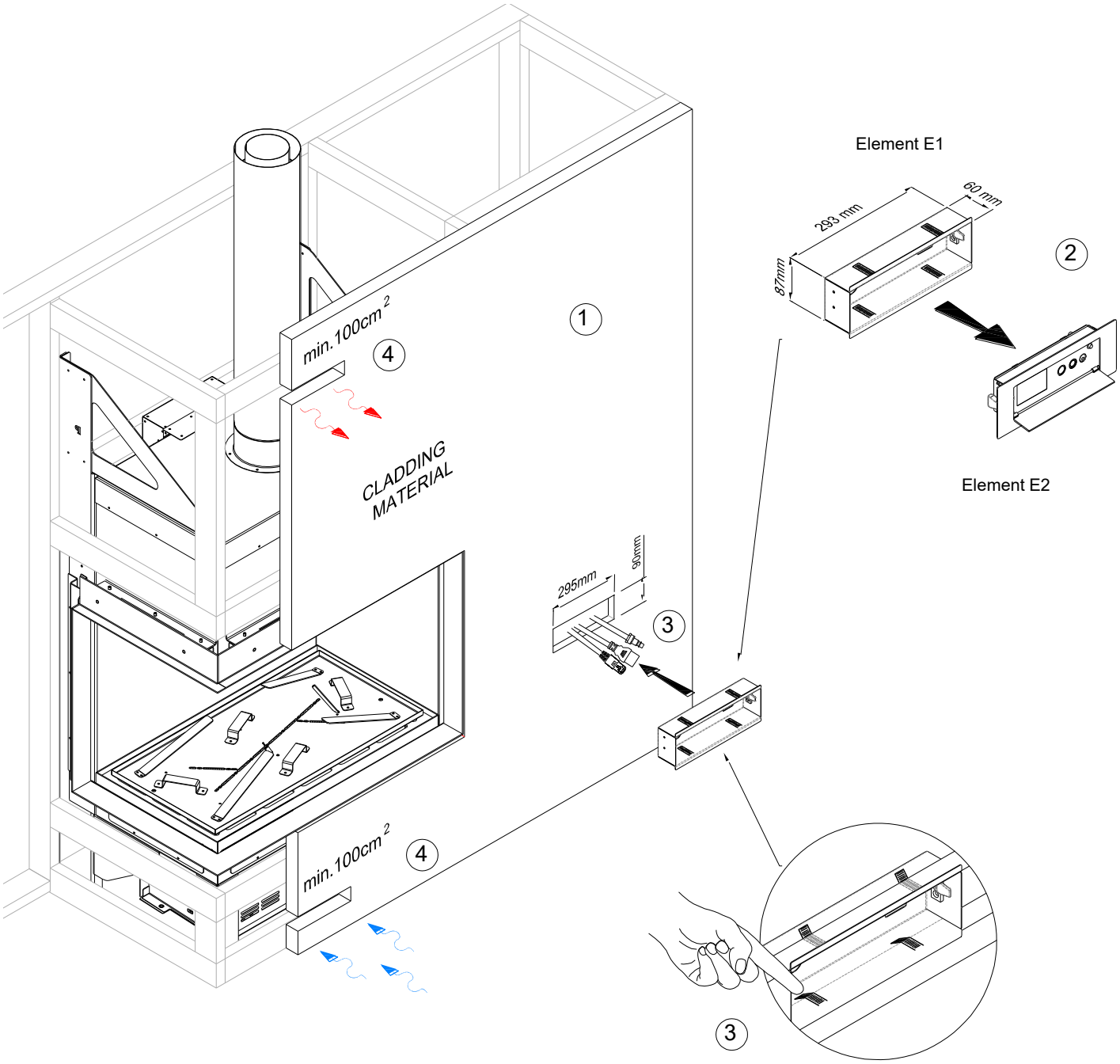

EN	Connect the control panel according to the diagram on the right and arrange the logs (page 22). Install ventilation grilles or leave a ventilation gap – please note that the grilles are not included in the set.
DE	Schließen Sie das Bedienfeld gemäß der Abbildung rechts an und ordnen Sie die Holzscheite an (Seite 22). Bringen Sie Lüftungsgitter an oder lassen Sie einen Lüftungsspalt – bitte beachten Sie, dass die Gitter nicht im Lieferumfang enthalten sind.
ES	Conecte el panel de control según el diagrama de la derecha y coloque los troncos (página 22). Instale rejillas de ventilación o deje un espacio de ventilación; tenga en cuenta que las rejillas no están incluidas en el conjunto.
FR	Raccorde le panneau de commande conformément au schéma de droite et dispose les bûches (page 22). Installe des grilles d'aération ou laisse un espace de ventilation – note que les grilles ne sont pas incluses dans le kit.
IT	Collegare il pannello di controllo secondo lo schema a destra e disporre i ceppi (pagina 22). Installare le griglie di ventilazione o lasciare uno spazio di ventilazione - si prega di notare che le griglie non sono incluse nel set.
PL	Podłącz panel sterowania według schematu po prawej oraz ułóż polana (strona 22). Zamontuj kratki wentylacyjne lub pozostaw szczelinę wentylacyjną- uważaj kratki nie będą dołączone do zestawu.

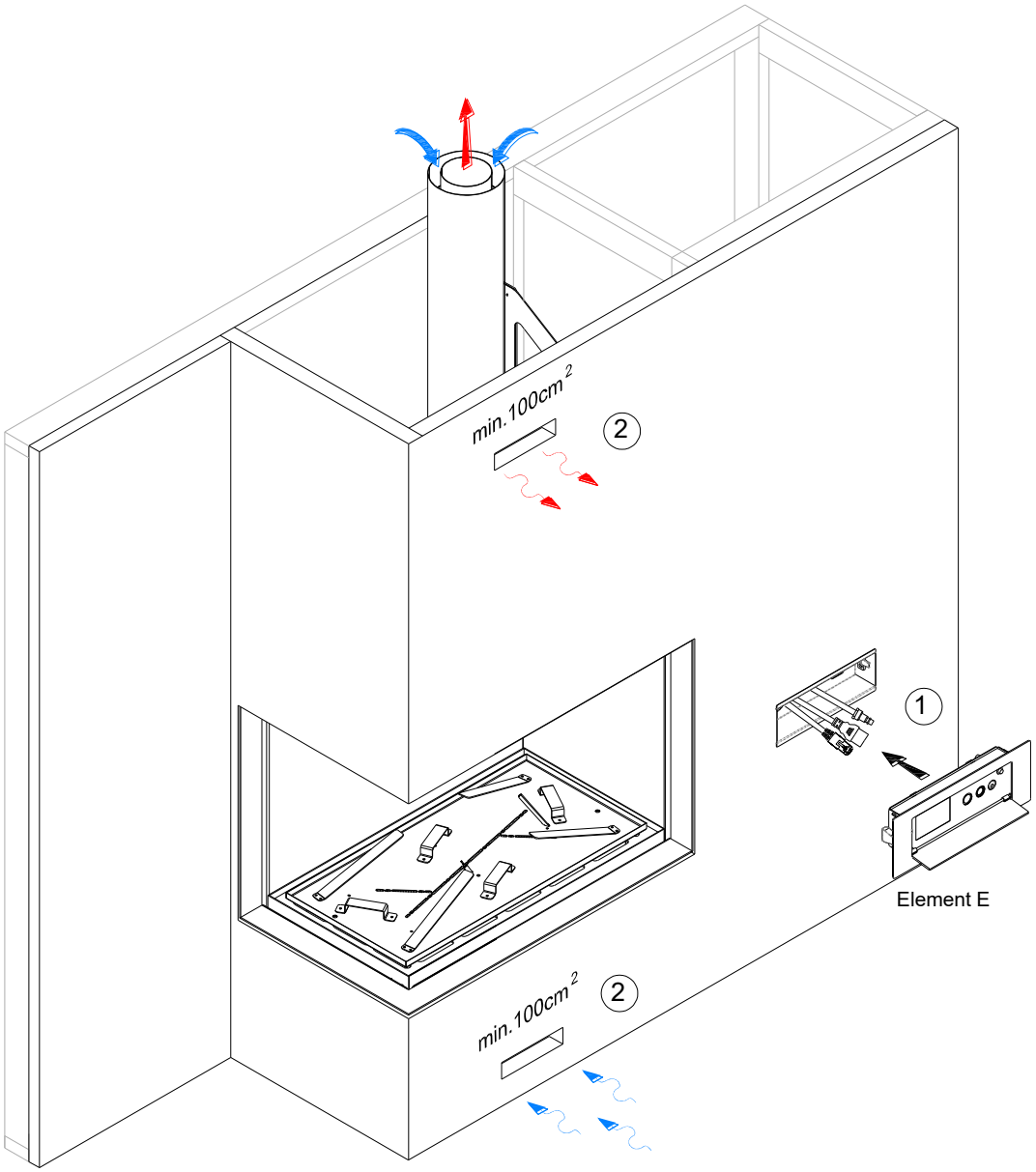

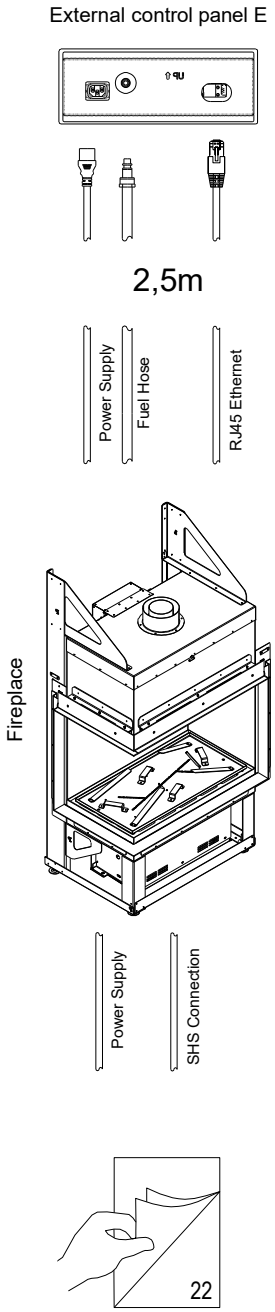

3. Three Sided

EN	Remove the 4 screws securing the fireplace during transport. The screws are located in the corners. Unpack the fireplace from the tape/foil and transport boxes and remove the device from the pallet.
DE	Entfernen Sie die 4 Schrauben, mit denen der Kamin während des Transports gesichert war. Die Schrauben befinden sich in den Ecken. Packen Sie den Kamin aus dem Klebeband/der Folie und den Transportkartons aus und nehmen Sie das Gerät von der Palette.
ES	Retire los 4 tornillos que fijan la chimenea durante el transporte. Los tornillos se encuentran en las esquinas. Desembale la chimenea de la cinta/lámina y las cajas de transporte y retire el dispositivo del palé.
FR	Retire les 4 vis qui fixent le foyer pendant le transport. Les vis se trouvent dans les coins. Déballe le foyer de son ruban adhésif/film plastique et de ses boîtes de transport, puis retire l'appareil de la palette.
IT	Rimuovere le 4 viti che fissano il caminetto durante il trasporto. Le viti si trovano negli angoli. Disimballare il caminetto dalle scatole con nastro/foglio e dalle scatole di trasporto e rimuovere l'apparecchio dal pallet.
PL	Odkręć 4x wkręty zabezpieczające kominek podczas transportu. Wkręty zlokalizowane są w narożnikach. Odpakuj kominek z taśm / folii i kartonów transportowych i zestaw urządzenie z palety.

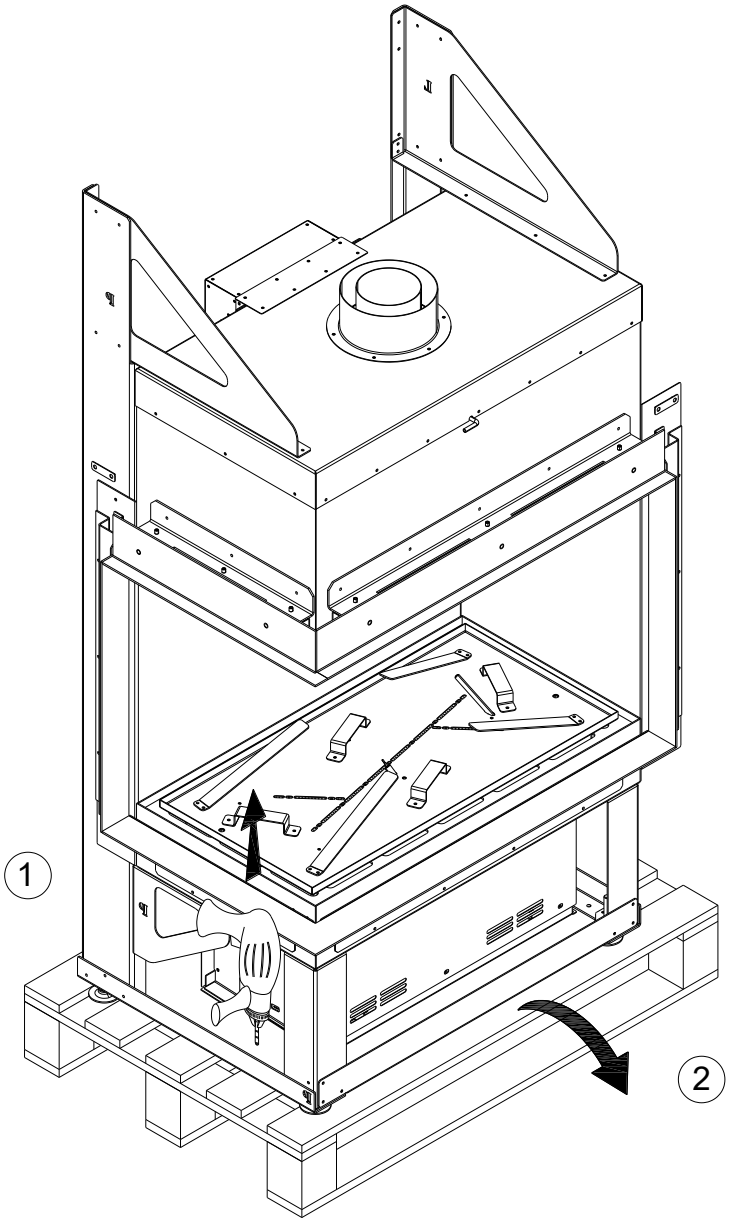

EN	Place the fireplace in its final location. Level it by adjusting the legs. Run the power cord and SHS connection max. 1 m from the centre of the fireplace. Connect the device.
DE	Stellen Sie den Kamin an seinem endgültigen Standort auf. Richten Sie ihn mit Hilfe der verstellbaren Füße waagerecht aus. Verlegen Sie das Netzkabel und den SHS-Anschluss max. 1 m von der Mitte des Kamins entfernt. Schließen Sie das Gerät an.
ES	Coloque la chimenea en su ubicación definitiva. Nivélela ajustando las patas. Tienda el cable de alimentación y la conexión SHS a una distancia máxima de 1 m del centro de la chimenea. Conecte el dispositivo.
FR	Placez le foyer à son emplacement définitif. Mettez-le à niveau en réglant les pieds. Faites passer le cordon d'alimentation et le raccordement SHS à une distance maximale de 1 m du centre du foyer. Branchez l'appareil.
IT	Posizionare il caminetto nella sua sede definitiva. Livellare il caminetto regolando le gambe. Far passare il cavo di alimentazione e il collegamento SHS a max. 1 m dal centro del caminetto. Collegare il dispositivo.
PL	Ustaw kominek w docelowym miejscu. Wypoziomuj go regulując nóżki. Podprowadź przewód zasilający oraz połączenie SHS max. 1m od środka kominka- Podłącz urządzenie.

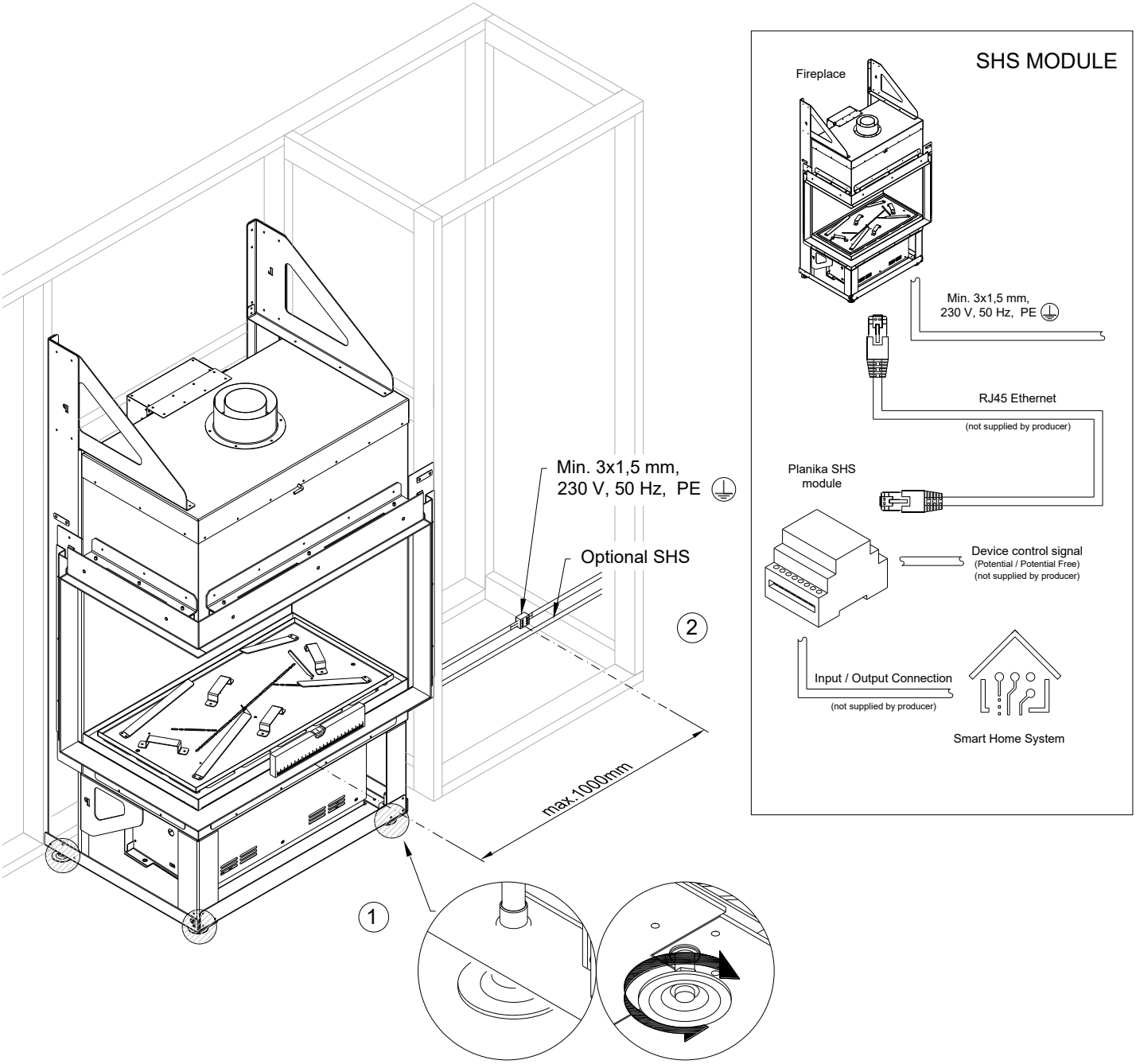

EN	Install the chimney in accordance with the section on chimney systems (page 62). We recommend using chimney systems from **POUJOULAT**. The diameter of the adapter in the fireplace is shown in the detail. If the chimney layout is different from the diagrams shown in the section on chimney systems, be sure to install an additional exhaust fan.
DE	Installieren Sie den Schornstein gemäß den Angaben im Abschnitt über Schornsteinsysteme (Seite 62). Wir empfehlen die Verwendung von Schornsteinsystemen von **POUJOULAT**. Der Durchmesser des Adapters im Kamin ist in der Detailansicht angegeben. Wenn die Schornsteinanordnung von den Abbildungen im Abschnitt über Schornsteinsysteme abweicht, muss unbedingt ein zusätzlicher Abluftventilator installiert werden.
ES	Instale la chimenea de acuerdo con la sección sobre sistemas de chimenea (página 62). Recomendamos utilizar sistemas de chimenea de **POUJOULAT**. El diámetro del adaptador de la chimenea se muestra en el detalle. Si la disposición de la chimenea es diferente a la de los diagramas que se muestran en la sección sobre sistemas de chimenea, asegúrese de instalar un extractor adicional.
FR	Installez la cheminée conformément à la section consacrée aux systèmes de cheminée (page 62). Nous recommandons d'utiliser les systèmes de cheminée de **POUJOULAT**. Le diamètre de l'adaptateur dans la cheminée est indiqué dans le détail. Si la disposition de la cheminée est différente des schémas présentés dans la section consacrée aux systèmes de cheminée, veillez à installer un ventilateur d'extraction supplémentaire.
IT	Installare la canna fumaria come indicato nella sezione relativa ai sistemi di camini (pagina 62). Si consiglia di utilizzare sistemi di canne fumarie **POUJOULAT**. Il diametro dell'adattatore nel camino è indicato nel dettaglio. Se la disposizione della canna fumaria è diversa dagli schemi illustrati nella sezione sui sistemi di canne fumarie, assicurarsi di installare una ventola di scarico aggiuntiva.
PL	montuj komin zgodnie z rozdziałem dotyczącym systemu kominowego (strona 62), rekomendujemy stosowanie systemów kominowych firmy **POUJOULAT**. Średnica adaptera w kominku pokazana jest na detalu. Jeśli przebieg komina jest inny niż na schematach pokazanych w rozdziale o systemie kominowym- koniecznie zamontuj dodatkowy wentylator wyciągowy

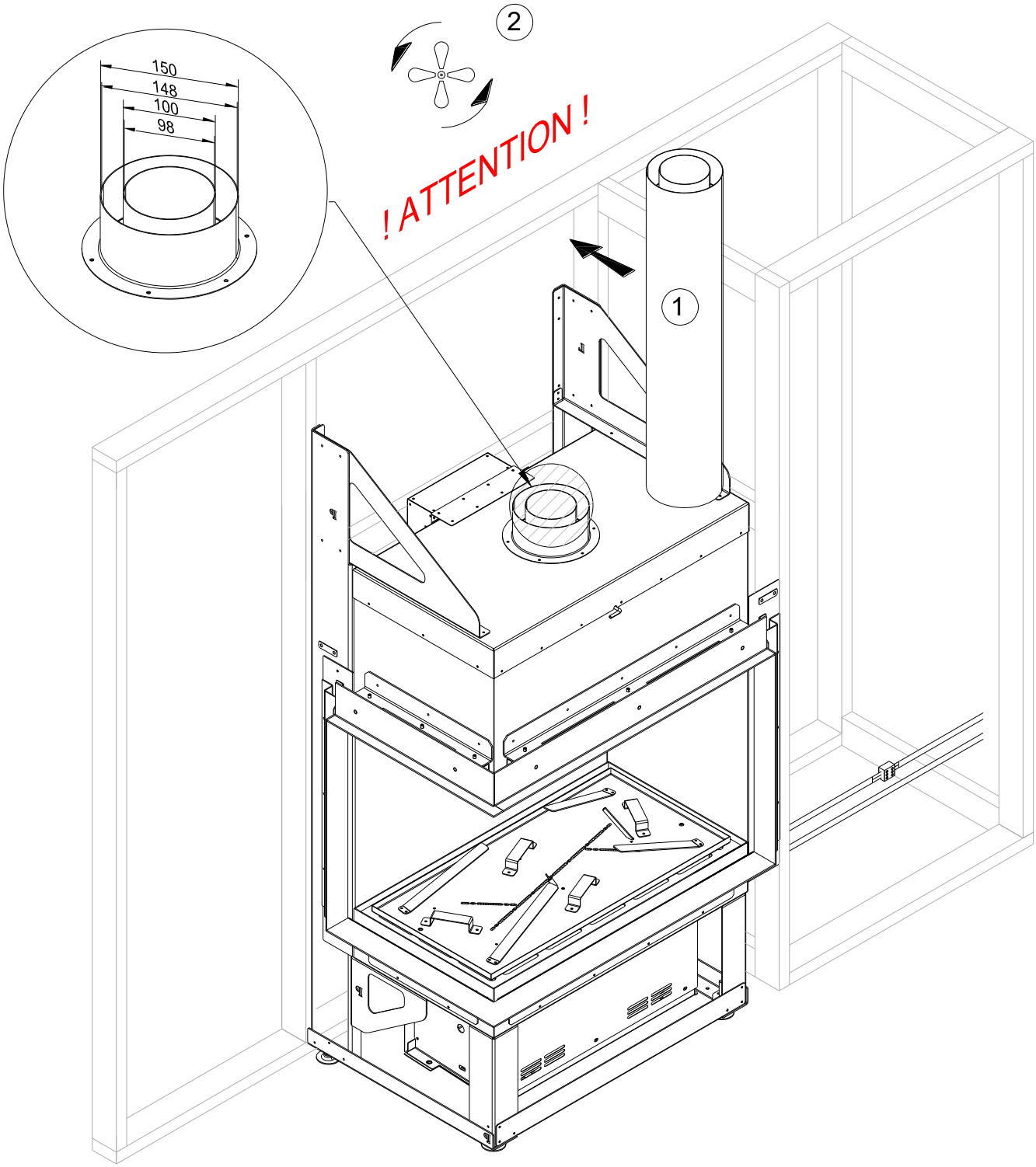

EN	Prepare the connection to the control panel and add support elements for the fireplace finish. Remember that the structure must be self-supporting - the fireplace must not bear any structural loads.
DE	Bereiten Sie den Anschluss an das Bedienfeld vor und fügen Sie Stützelemente für die Kaminverkleidung hinzu. Denken Sie daran, dass die Konstruktion selbsttragend sein muss – der Kamin darf keine strukturellen Lasten tragen.
ES	Prepare la conexión al panel de control y añada elementos de soporte para el acabado de la chimenea. Recuerde que la estructura debe ser autoportante: la chimenea no debe soportar ninguna carga estructural.
FR	Préparez le raccordement au panneau de commande et ajoutez des éléments de support pour la finition de la cheminée. N'oubliez pas que la structure doit être autoportante : la cheminée ne doit supporter aucune charge structurelle.
IT	Preparare il collegamento al pannello di controllo e aggiungere elementi di supporto per la finitura del caminetto. Ricordate che la struttura deve essere autoportante: il caminetto non deve sostenere alcun carico strutturale.
PL	Przygotuj połączenie do panelu sterowania, uzupełnij konstrukcje o elementy wsporcze dla wykończenia kominka. Pamiętaj ze konstrukcja zabudowy musi być samonośna - kominek nie może przenosić obciążeń konstrukcji.

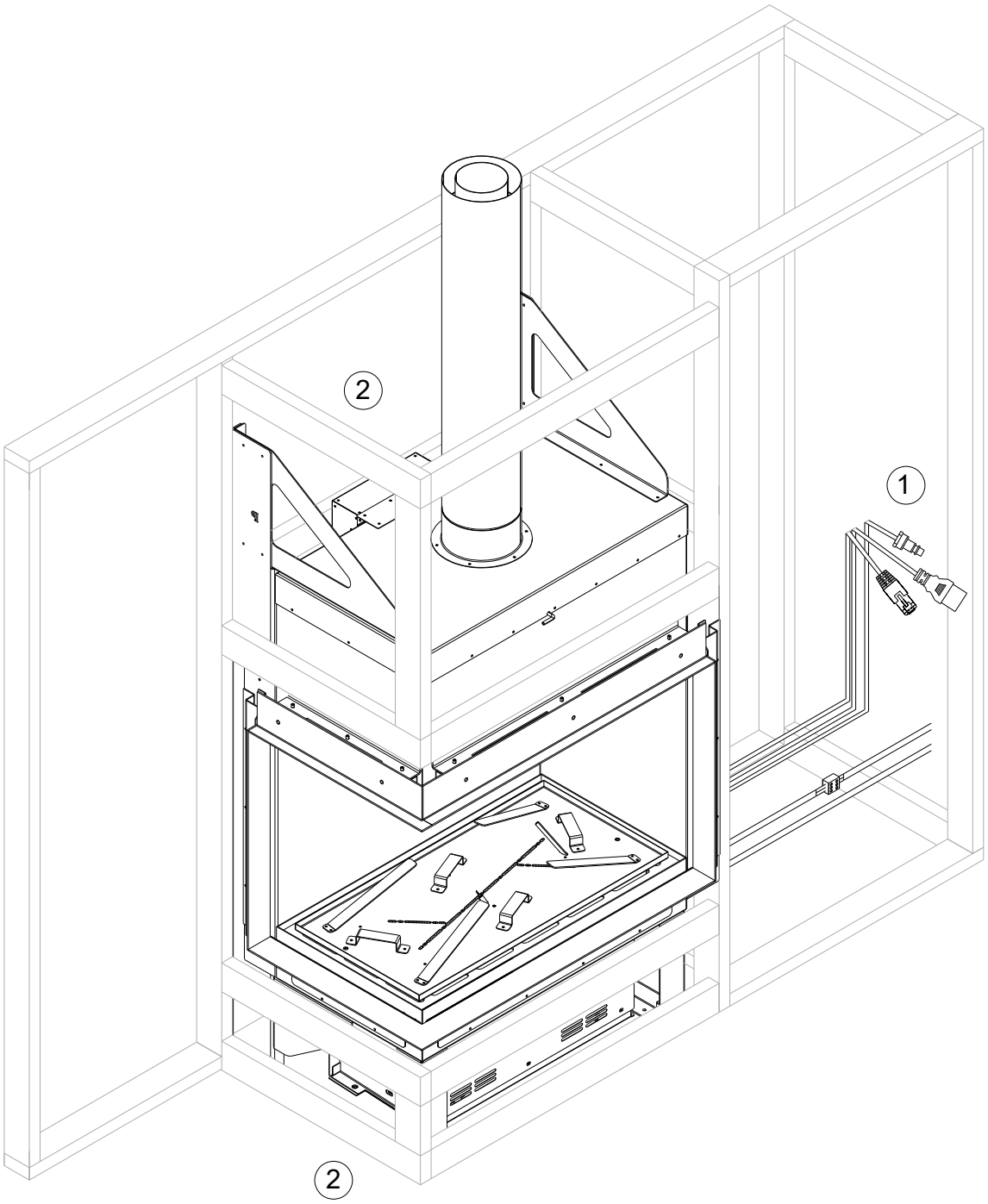

EN	Connect the control panel and switch on the device, test that it is working properly and take appropriate action if necessary. At this stage, the fireplace can be removed without dismantling the surround.
DE	Schließen Sie das Bedienfeld an, schalten Sie das Gerät ein, überprüfen Sie, ob es ordnungsgemäß funktioniert, und ergreifen Sie gegebenenfalls geeignete Maßnahmen. Zu diesem Zeitpunkt kann der Kamin entfernt werden, ohne die Verkleidung zu demontieren.
ES	Conecte el panel de control y encienda el dispositivo, compruebe que funciona correctamente y tome las medidas oportunas si es necesario. En esta fase, se puede retirar la chimenea sin desmontar el marco.
FR	Connectez le panneau de commande et allumez l'appareil, vérifiez qu'il fonctionne correctement et prenez les mesures appropriées si nécessaire. À ce stade, la cheminée peut être retirée sans démonter l'encadrement.
IT	Collegare il pannello di controllo e accendere l'apparecchio, verificarne il corretto funzionamento e, se necessario, prendere i provvedimenti del caso. A questo punto, il caminetto può essere rimosso senza smontare la cornice.
PL	Podłącz panel sterowania i włącz urządzenie, przetestuj poprawność funkcjonowania i w razie potrzeby odpowiednio zareaguj. Kominek na tym etapie można wymontować bez konieczności demontażu zabudowy.

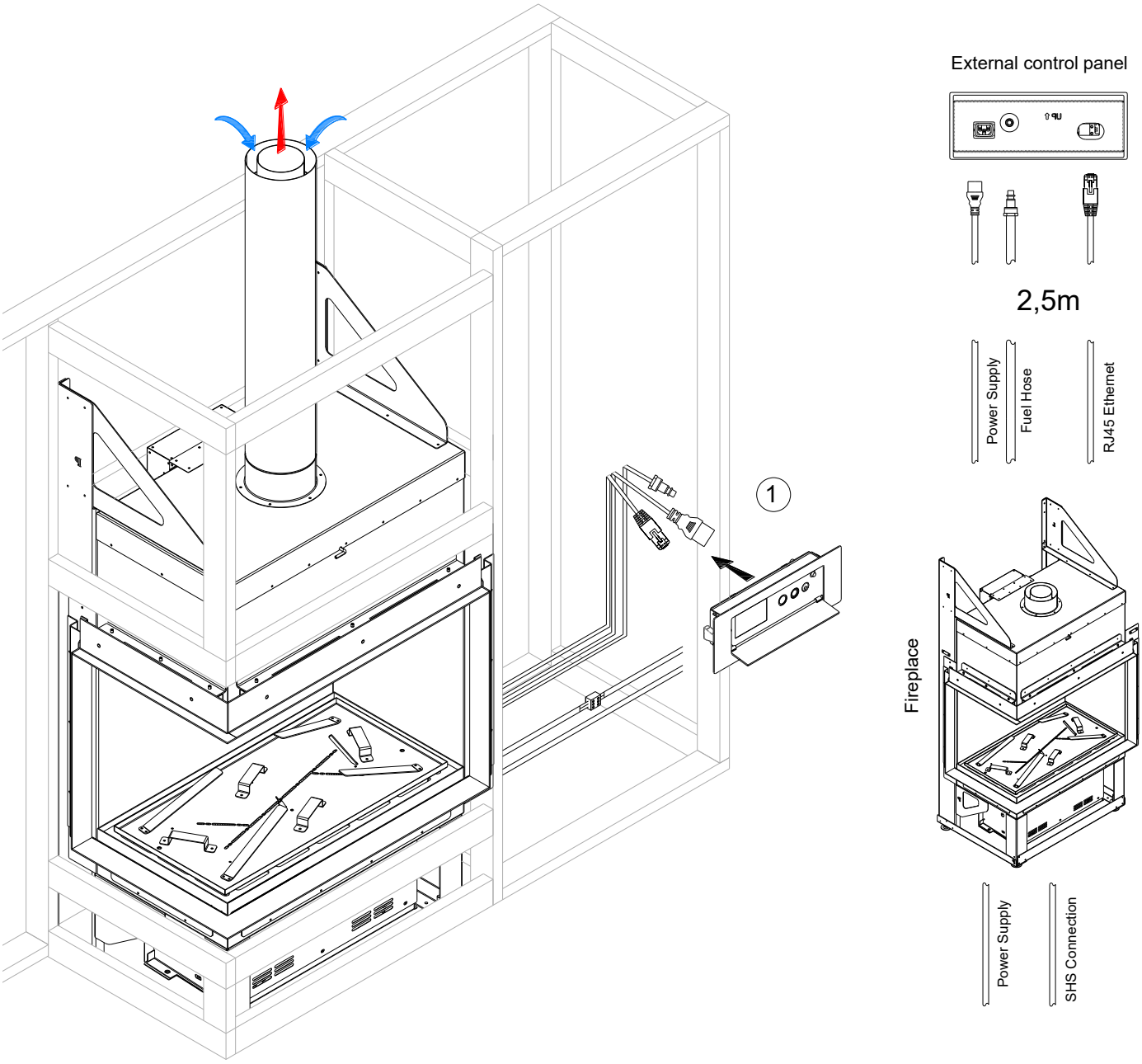

EN	If the fireplace is working properly, disconnect the control panel and proceed to finish the structure with cladding material. Remember to make ventilation holes in the surround (top and bottom) and an inspection hole for the electrical connection. Make a hole for the control panel, pull the control panel wires through and place the control panel pocket in place, securing it.
DE	Wenn der Kamin ordnungsgemäß funktioniert, trennen Sie das Bedienfeld und fahren Sie mit der Fertigstellung der Konstruktion mit Verkleidungsmaterial fort. Denken Sie daran, Lüftungslöcher in die Verkleidung (oben und unten) und eine Inspektionsöffnung für den elektrischen Anschluss zu bohren. Bohren Sie ein Loch für das Bedienfeld, ziehen Sie die Kabel des Bedienfelds hindurch und setzen Sie die Halterung für das Bedienfeld ein und befestigen Sie sie.
ES	Si la chimenea funciona correctamente, desconecte el panel de control y proceda a terminar la estructura con el material de revestimiento. Recuerde hacer orificios de ventilación en el marco (parte superior e inferior) y un orificio de inspección para la conexión eléctrica. Haga un orificio para el panel de control, pase los cables del panel de control y coloque el compartimento del panel de control en su sitio, fijándolo.
FR	Si la cheminée fonctionne correctement, déconnectez le panneau de commande et procédez à la finition de la structure avec le matériau de revêtement. N'oubliez pas de percer des trous d'aération dans l'encadrement (en haut et en bas) et un trou d'inspection pour le raccordement électrique. Percez un trou pour le panneau de commande, faites passer les fils du panneau de commande et placez la pochette du panneau de commande à sa place, en la fixant.
IT	Se il caminetto funziona correttamente, scollegare il pannello di controllo e procedere alla finitura della struttura con il materiale di rivestimento. Ricordate di praticare dei fori di ventilazione nella cornice (in alto e in basso) e un foro di ispezione per il collegamento elettrico. Praticare un foro per il pannello di controllo, far passare i fili del pannello di controllo e posizionare la tasca del pannello di controllo, fissandola.
PL	Jeśli kominek funkcjonuje prawidłowo- odłącz panel sterowania i przystąp do wykończenia konstrukcji materiałem okładzinowym. Pamiętaj o wykonaniu otworów wentylacyjnych zabudowy (góra oraz dół) a także rewizji dla połączenia elektrycznego. Wykonaj otwór na panel sterowania- przeciągnij przewody panelu sterowania i umieść kieszeń panelu sterowania na miejscu zabezpieczając go.

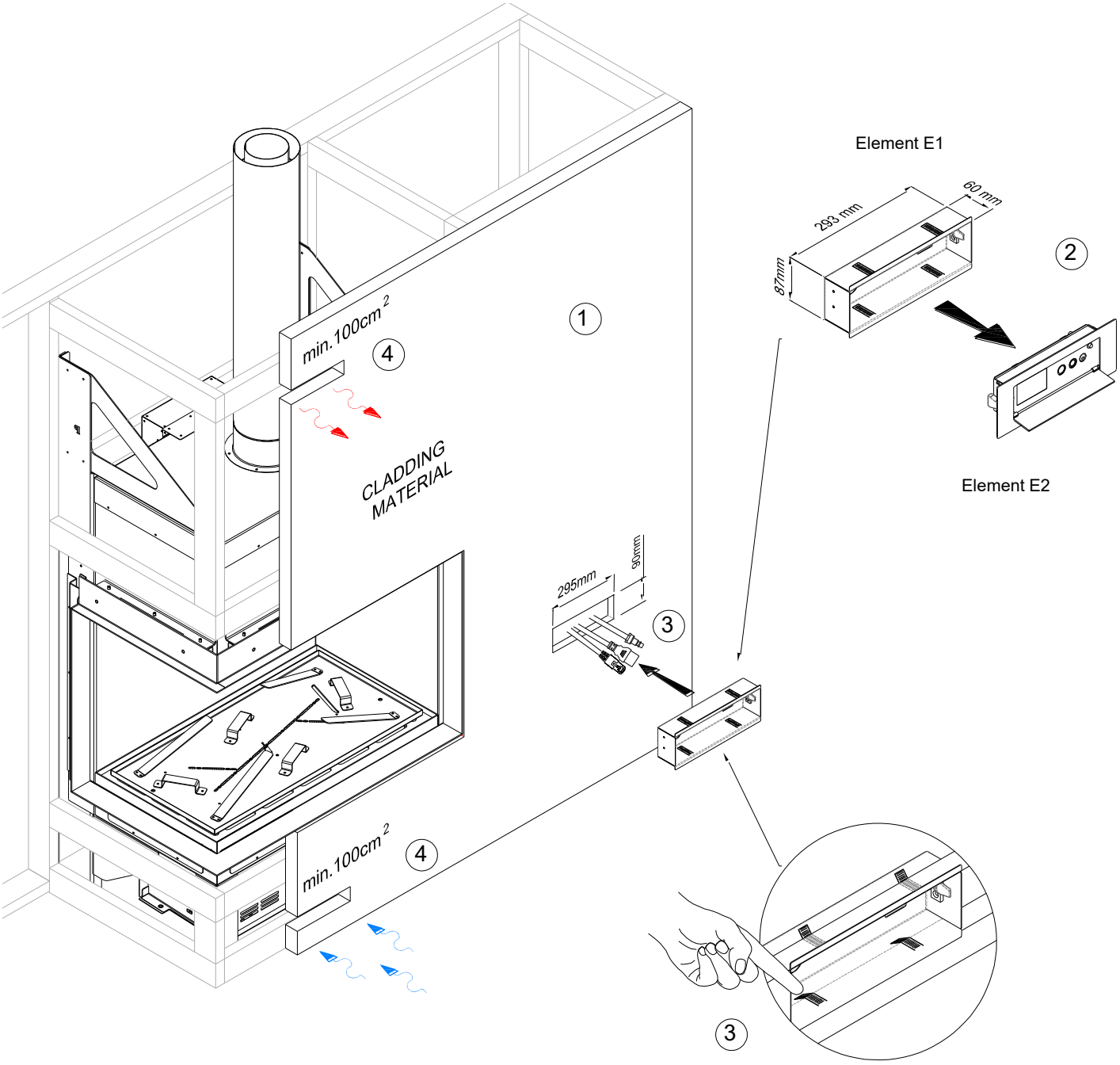

EN	Connect the control panel according to the diagram on the right and arrange the logs (page 22). Install ventilation grilles or leave a ventilation gap - please note that the grilles are not included in the set.
DE	Schließen Sie das Bedienfeld gemäß der Abbildung rechts an und ordnen Sie die Holzscheite an (Seite 22). Bringen Sie Lüftungsgitter an oder lassen Sie einen Lüftungsspalt – bitte beachten Sie, dass die Gitter nicht im Lieferumfang enthalten sind.
ES	Conecte el panel de control según el diagrama de la derecha y coloque los troncos (página 22). Instale rejillas de ventilación o deje un espacio de ventilación; tenga en cuenta que las rejillas no están incluidas en el conjunto.
FR	Connectez le panneau de commande conformément au schéma de droite et disposez les bûches (page 22). Installez des grilles d'aération ou laissez un espace d'aération - veuillez noter que les grilles ne sont pas incluses dans le kit.
IT	Collegare il pannello di controllo secondo lo schema a destra e disporre i ceppi (pagina 22). Installare le griglie di ventilazione o lasciare una fessura di ventilazione - si prega di notare che le griglie non sono incluse nel set.
PL	Podłącz panel sterowania według schematu po prawej oraz ułóż polana (strona 22). Zamontuj kratki wentylacyjne lub pozostaw szczelinę wentylacyjną- uważaj kratki nie będą dołączone do zestawu.

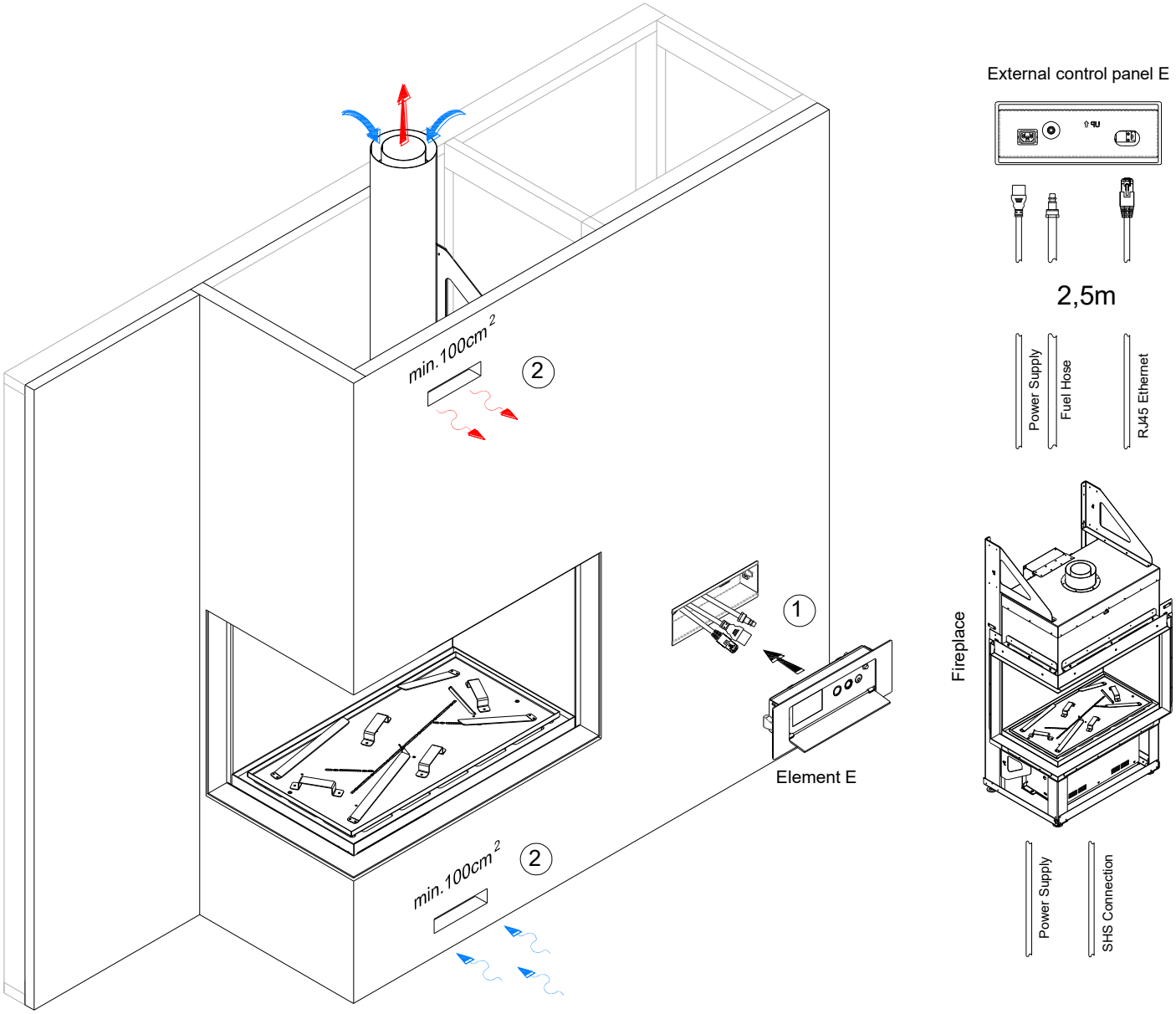

EN	Place the foam glass evenly in the marked area, leaving no exposed areas. Ensure that the foam glass does not come into contact with the filament or temperature sensor. Place the ceramic logs as shown in the diagram in the photograph.
DE	Verteilen Sie das Schaumglas gleichmäßig auf der markierten Fläche, sodass keine Stellen frei bleiben. Achten Sie darauf, dass das Schaumglas nicht mit dem Heizelement oder dem Temperatursensor in Berührung kommt. Legen Sie die Keramikscheite wie in der Abbildung auf dem Foto gezeigt ein.
ES	Coloque el vidrio celular de manera uniforme en el área marcada, sin dejar áreas expuestas. Asegúrese de que el vidrio celular no entre en contacto con el filamento o el sensor de temperatura. Coloque los troncos de cerámica como se muestra en el diagrama de la fotografía.
FR	Placez le verre cellulaire uniformément dans la zone marquée, sans laisser de zones exposées. Veillez à ce que le verre cellulaire n'entre pas en contact avec le filament ou le capteur de température. Placez les bûches en céramique comme indiqué sur le schéma de la photo.
IT	Posizionare la schiuma di vetro in modo uniforme nell'area contrassegnata, senza lasciare aree scoperte. Assicurarsi che la schiuma di vetro non entri in contatto con il filamento o il sensore di temperatura. Posizionare i ceppi di ceramica come indicato nel diagramma della fotografia.
PL	Umieść szkło spienione równomiernie w zaznaczonym obszarze, nie pozostawiając żadnego odkrytego obszaru. Upewnij się, że szkło spienione nie styka się z żarnikiem i czujnikiem temperatury. Umieść polana ceramiczne zgodnie ze schematem na zdjęciu.

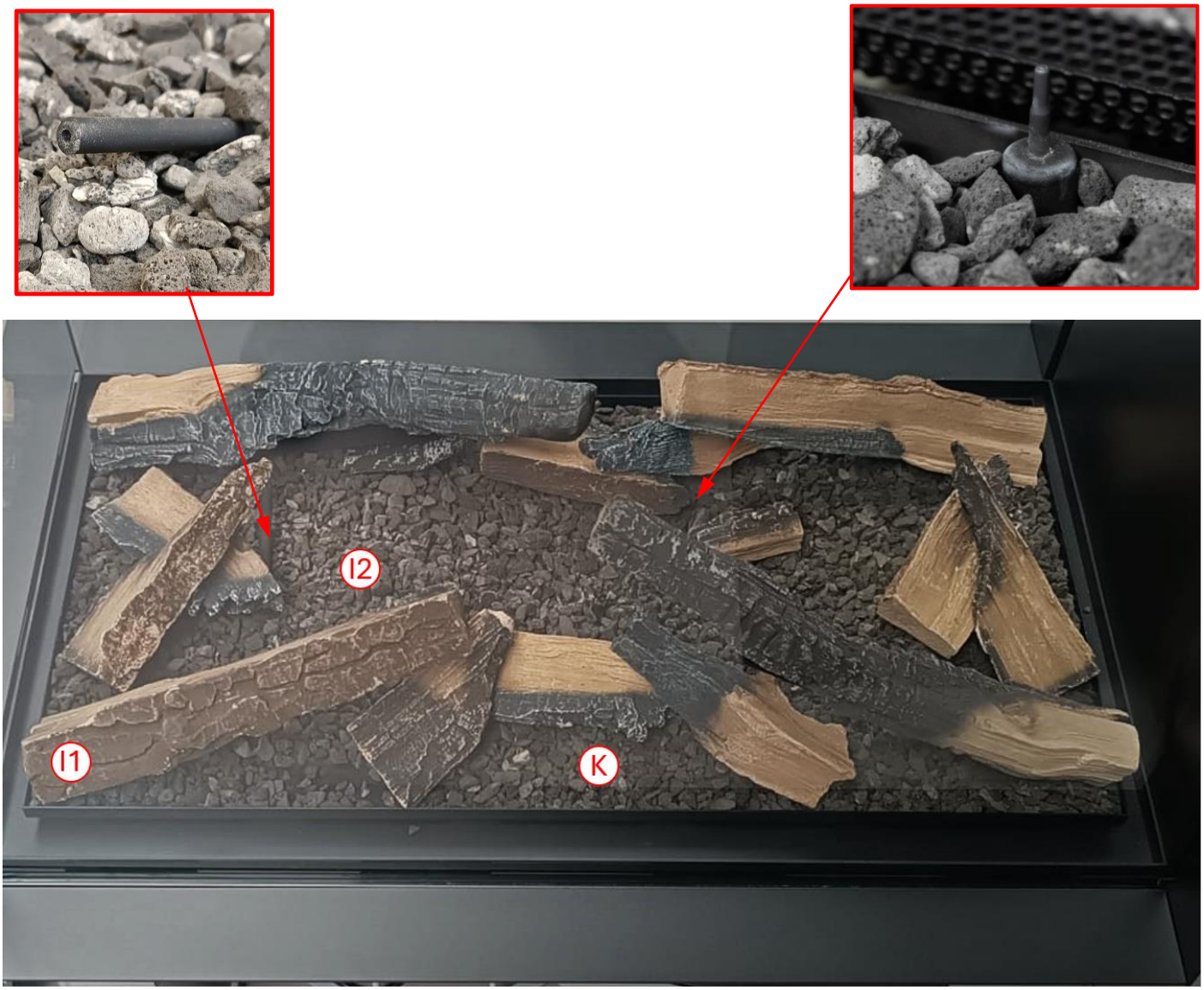

EN	**CAUTION!** Ensure that the appliance is switched off and the glass panes have cooled down to room temperature. Before proceeding with disassembly, loosen the screws holding the glass profiles in the upper part of the appliance – be careful not to damage the sealing cord. Attach the suction cups to the centre of the glass pane. Lift the glass pane so that its upper edge is in the upper profile. Turn the glass pane outwards so that its lower part is outside the profile. Remove the glass pane. Remove the suction cups. Repeat the process with the remaining glass panes. To install the glass panes, follow the steps in reverse order.
DE	**VORSICHT!** Stellen Sie sicher, dass das Gerät ausgeschaltet ist und die Glasscheiben auf Raumtemperatur abgekühlt sind. Bevor Sie mit der Demontage fortfahren, lösen Sie die Schrauben, mit denen die Glasprofile im oberen Teil des Geräts befestigt sind – achten Sie darauf, die Dichtungsschnur nicht zu beschädigen. Befestigen Sie die Saugnäpfe in der Mitte der Glasscheibe. Heben Sie die Glasscheibe so an, dass sich ihre Oberkante im oberen Profil befindet. Drehen Sie die Glasscheibe nach außen, sodass sich ihr unterer Teil außerhalb des Profils befindet. Entfernen Sie die Glasscheibe. Entfernen Sie die Saugnäpfe. Wiederholen Sie den Vorgang mit den übrigen Glasscheiben. Um die Glasscheiben einzusetzen, führen Sie die Schritte in umgekehrter Reihenfolge durch.
ES	**¡PRECAUCIÓN!** Asegúrese de que el aparato esté apagado y que los paneles de vidrio se hayan enfriado a temperatura ambiente. Antes de proceder con el desmontaje, afloje los tornillos que sujetan los perfiles de vidrio en la parte superior del aparato; tenga cuidado de no dañar el cordón de sellado. Coloque las ventosas en el centro del panel de vidrio. Levante el panel de vidrio de modo que su borde superior quede en el perfil superior. Gire el panel de vidrio hacia afuera de modo que su parte inferior quede fuera del perfil. Retire el panel de vidrio. Retire las ventosas. Repita el proceso con los paneles de vidrio restantes. Para instalar los paneles de vidrio, siga los pasos en orden inverso.
FR	ATTENTION ! Assurez-vous que l'appareil est éteint et que les vitres ont refroidi à température ambiante. Avant de procéder au démontage, desserrez les vis qui maintiennent les profilés en verre dans la partie supérieure de l'appareil - veillez à ne pas endommager le cordon d'étanchéité. Fixez les ventouses au centre de la vitre. Soulevez la vitre de manière à ce que son bord supérieur se trouve dans le profilé supérieur. Tournez la vitre vers l'extérieur de manière à ce que sa partie inférieure se trouve à l'extérieur du profilé. Retirez la vitre. Retirez les ventouses. Répétez l'opération avec les autres vitres. Pour installer les vitres, suivez les étapes dans l'ordre inverse.
IT	**ATTENZIONE!** Assicurarsi che l'apparecchio sia spento e che i vetri si siano raffreddati a temperatura ambiente. Prima di procedere allo smontaggio, allentare le viti che tengono i profili di vetro nella parte superiore dell'apparecchio - facendo attenzione a non danneggiare il cavo di tenuta. Fissare le ventose al centro della lastra di vetro. Sollevare la lastra di vetro in modo che il suo bordo superiore si trovi nel profilo superiore. Ruotare la lastra di vetro verso l'esterno in modo che la parte inferiore sia fuori dal profilo. Rimuovere la lastra di vetro. Rimuovere le ventose. Ripetere l'operazione con le altre lastre di vetro. Per installare le lastre di vetro, seguire i passaggi in ordine inverso.
PL	**UWAGA!** Upewnić się, że urządzenie jest wyłączone, a szyby są wystudzone do temperatury pokojowej. Przed przystąpieniem do demontażu poluzuj śruby trzymające profile szyb w górnej części urządzenia- uważaj aby nie uszkodzić sznura uszczelniającego. Zamontuj przyssawki na środku szyby. Unieś szybę tak aby jej górna krawędź znalazła się w górnym profilu. Skieruj szybę na zewnątrz, tak aby jej dolna część znalazła się poza profilem. Wyjmij szybę. Zdemontuj przyssawki. Postępuj analogicznie z pozostałymi szybami. W celu zamontowania szyb postępuj odwrotnie.

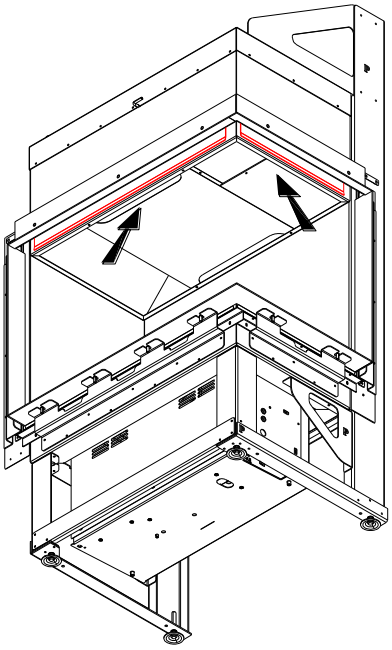

1

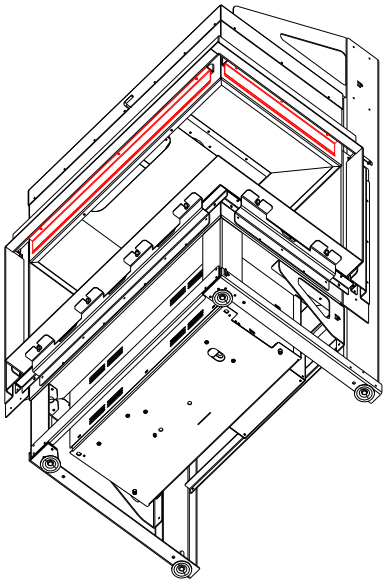

2

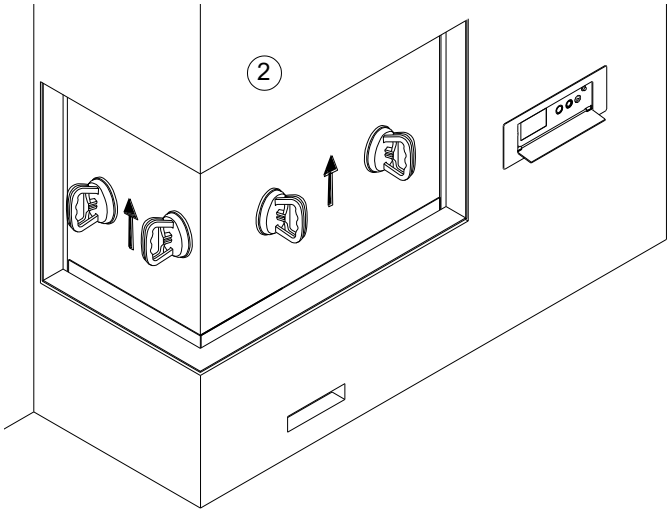

3

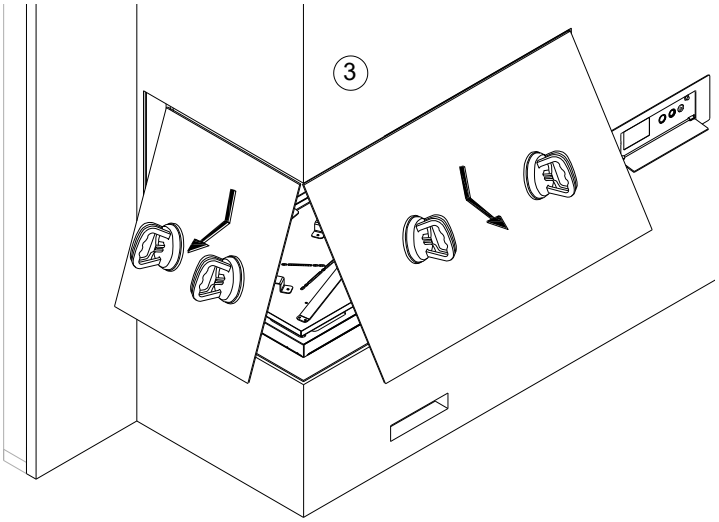

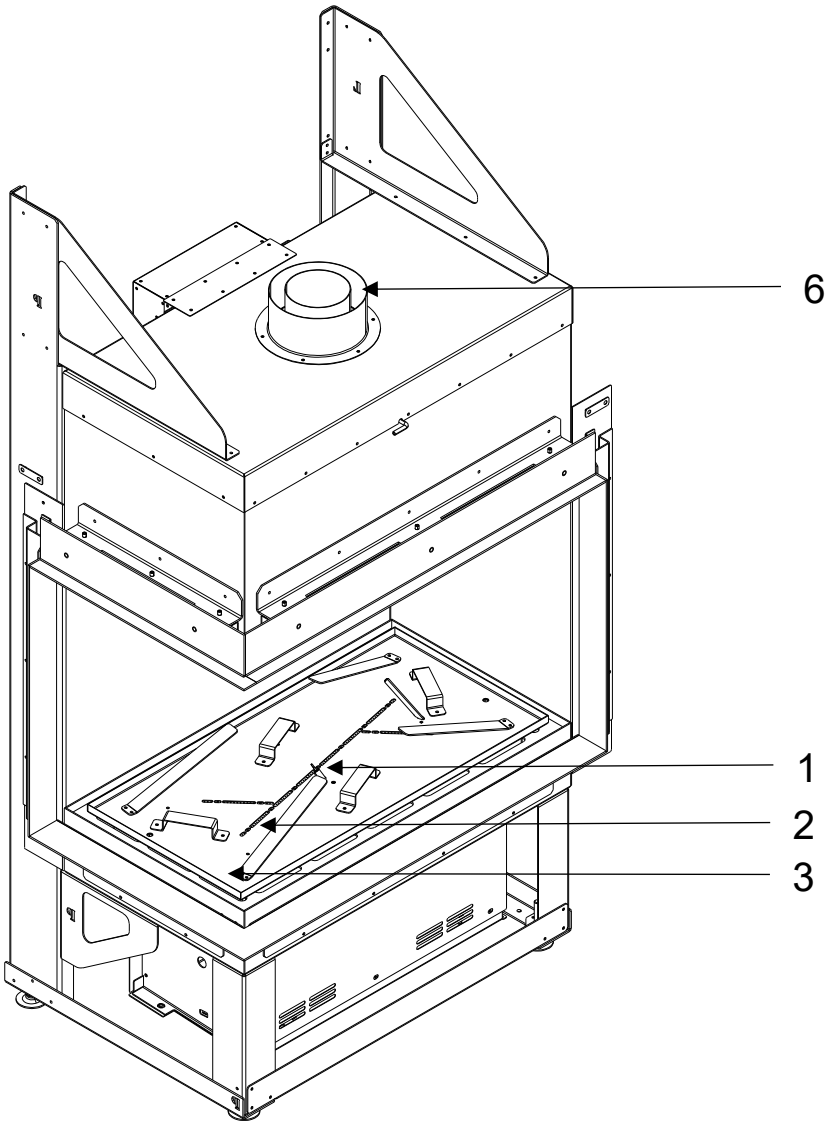

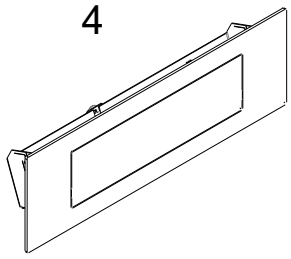

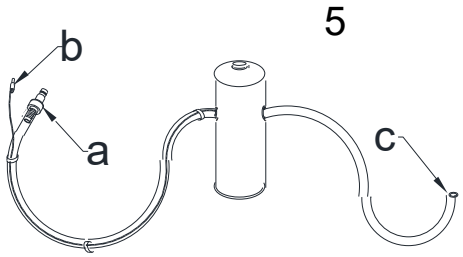

EN	DE	ES	FR
1. Filament **2.** Burner **3.** Device surface **4.** External control panel **5.** Fuel pump (a, b, c) **6.** Flue system inlet / outlet	**1.** Glühelement **2.** Feuerungsleiste **3.** Feuerungsrost **4.** Externes bedienpanel **5.** Brennstoffpumpe (a, b, c) **6.** Abgassystem Einlass/Auslass	**1.** Filamento **2.** Hogar **3.** Rejilla **4.** Panel de control externo **5.** Bomba (a, b, c) **6.** Entrada/salida del sistema de combustión	**1.** Filament **2.** Foyer **3.** Brûleur **4.** Panneau de commande externe **5.** Pompe (a, b, c) **6.** Entrée/sortie du système de conduit de fumée
IT	**PL**		
1. Resistenza **2.** Focolare **3.** Bruciatore **4.** Pannello di controllo esterno **5.** Pompa di rifornimento (a, b, c) **6.** Ingresso/uscita del sistema di scarico dei fumi	**1.** Żarnik **2.** Palenisko **3.** Ruszt **4.** Zewnętrzny panel sterowania **5.** Pompa paliwa (a, b, c) **6.** Wlot/wylot systemu kominowego		

Screen 1

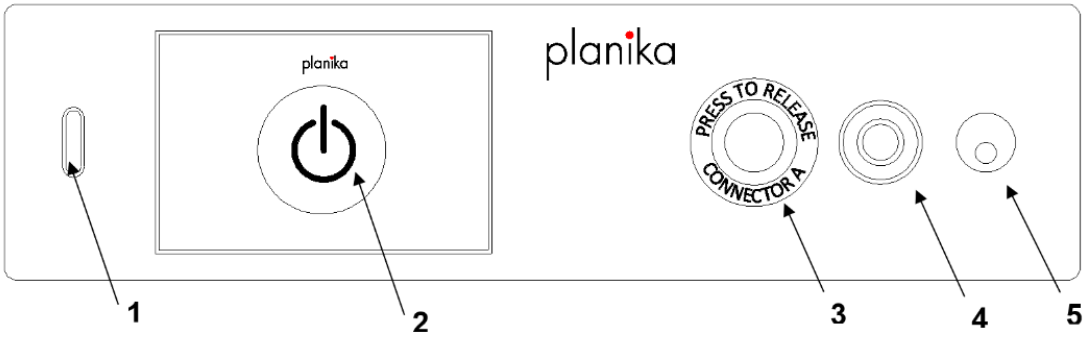

Screen 2

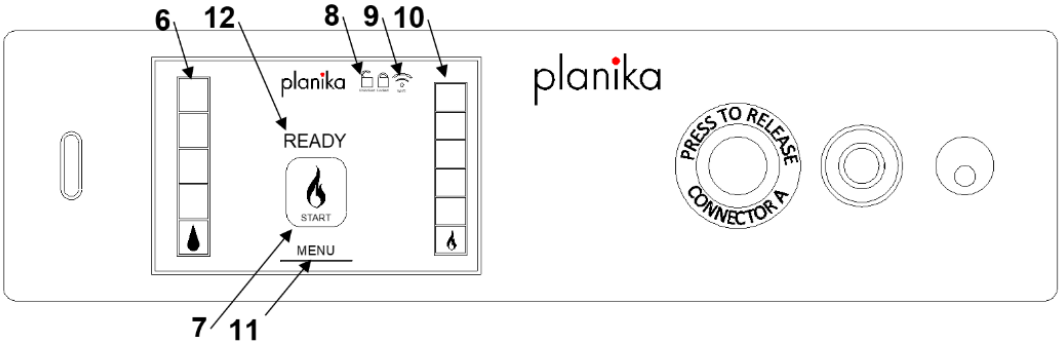

EN	DE	ES	FR
1. Service port **2.** Power ON/OFF **3.** Fuel pump release **4.** Fuel pump coupling **5.** Fuel pump power socket **6.** Fuel level **7.** Flame START/STOP **8.** Lock status **9.** Wi-Fi signal **10.** Flame height level **11.** Menu button **12.** Fireplace status *	**1.** Service-Anschluss **2.** Strom EIN/AUS **3.** Freigabe der Kraftstoffpumpe **4.** Kupplung der Kraftstoffpumpe **5.** Steckdose für Kraftstoffpumpe **6.** Kraftstoffstand **7.** Flamme START/STOP **8.** Status der Lock **9.** Wi-Fi-Signal **10.** Höhe der Flamme **11.** Menü-Taste **12.** Kaminstatus *	**1.** Puerto de servicio **2.** Encendido/Apagado **3.** Desbloqueo de la bomba de combustible **4.** Acoplamiento de la bomba de combustible **5.** Toma de corriente de la bomba de combustible **6.** Nivel de combustible **7.** Llama START/STOP **8.** Estado del Lock **9.** Señal Wi-Fi **10.** Nivel de altura de la llama **11.** Botón de menú **12.** Estado de la chimenea *	**1.** Port de service **2.** Alimentation ON/OFF **3.** Déblocage de la pompe à carburant **4.** Accouplement de la pompe à carburant **5.** Prise d'alimentation de la pompe à carburant **6.** Niveau de carburant **7.** Flamme START/STOP **8.** Statut de Lock **9.** Signal Wi-Fi **10.** Niveau de hauteur de la flamme **11.** Bouton de menu **12.** État de la cheminée *
IT	**PL**		
1. Porta di servizio **2.** Alimentazione ON/OFF **3.** Sblocco pompa carburante **4.** Accoppiamento pompa carburante **5.** Presa di alimentazione della pompa del carburante **6.** Livello carburante **7.** Fiamma START/STOP **8.** Stato del Lock **9.** Segnale Wi-Fi **10.** Livello di altezza della fiamma **11.** Pulsante menu **12.** Stato del caminetto *	**1.** Port serwisowy **2.** Włączanie/wyłączanie **3.** Zwolnienie pompy paliwa **4.** Złącze pompy paliwa **5.** Gniazdo zasilania pompy paliwa **6.** Poziom paliwa **7.** Płomień START/STOP **8.** Status Lock **9.** Sygnał Wi-Fi **10.** Poziom wysokości płomienia **11.** Przycisk menu **12.** Status kominka *		

EN	* **FIREPLACE STATUS**. If the message **INSUFFICIENT CHIMNEY DRAFT** appears, the fireplace will not turn on or will turn off during operation and will not allow restarting. The message will be displayed as long as there is backdraft. Once the backdraft ceases, the message will disappear automatically. The fireplace can be started when the message **READY** appears.
DE	* **KAMINSTATUS.** Wenn die Meldung **INSUFFICIENT CHIMNEY DRAFT** angezeigt wird, lässt sich der Kamin nicht einschalten oder schaltet sich während des Betriebs aus und kann nicht neu gestartet werden. Die Meldung wird angezeigt, solange ein Rückstau vorliegt. Sobald der Rückstau aufgehört hat, verschwindet die Meldung automatisch. Der Kamin kann gestartet werden, wenn die Meldung **READY** angezeigt wird.
ES	* **ESTADO DE LA CHIMENEA.** Si aparece el mensaje **INSUFFICIENT CHIMNEY DRAFT**, la chimenea no se encenderá o se apagará durante el funcionamiento y no permitirá reiniciarla. El mensaje se mostrará mientras haya tiro inverso. Una vez que cese el tiro inverso, el mensaje desaparecerá automáticamente. La chimenea se puede encender cuando aparezca el mensaje **READY**.
FR	* **ÉTAT DU FOYER.** Si le message **INSUFFICIENT CHIMNEY DRAFT** (tirage insuffisant) s'affiche, le foyer ne s'allumera pas ou s'éteindra pendant son fonctionnement et ne pourra pas être redémarré. Le message restera affiché tant qu'il y aura un refoulement. Une fois le refoulement terminé, le message disparaîtra automatiquement. Le foyer peut être allumé lorsque le message **READY** (prêt) s'affiche.
IT	* **STATO DEL CAMINETTO.** Se viene visualizzato il messaggio **INSUFFICIENT CHIMNEY DRAFT**, il caminetto non si accende o si spegne durante il funzionamento e non consente il riavvio. Il messaggio viene visualizzato finché c'è una corrente di ritorno. Una volta cessata la corrente di ritorno, il messaggio scompare automaticamente. Il caminetto può essere avviato quando appare il messaggio **READY**.
PL	* **STATUS KOMINKA.** W przypadku komunikatu **INSUFFICIENT CHIMNEY DRAFT** kominek nie włączy się lub wyłączy podczas pracy i nie pozwoli na ponowne uruchomienie. Komunikat będzie wyświetlany tak długo jak będzie ciąg wsteczny. Po ustaniu ciągu wstecznego komunikat zniknie automatycznie. Kominek można uruchomić gdy pojawi się komunikat **READY**.

ENGLISH

REFUELLING

1. Open the lid (I) and turn the device on by pressing ⏻.
2. If the fuel tank is empty **(NO FUEL)** - will appear on display (II) or if you want to refuel the fireplace, firmly plug in the fuel pump inlet 'a' (you will hear a click sound) and the power cord 'b' (III) **(REFUELLING)** - will appear on display (IV)

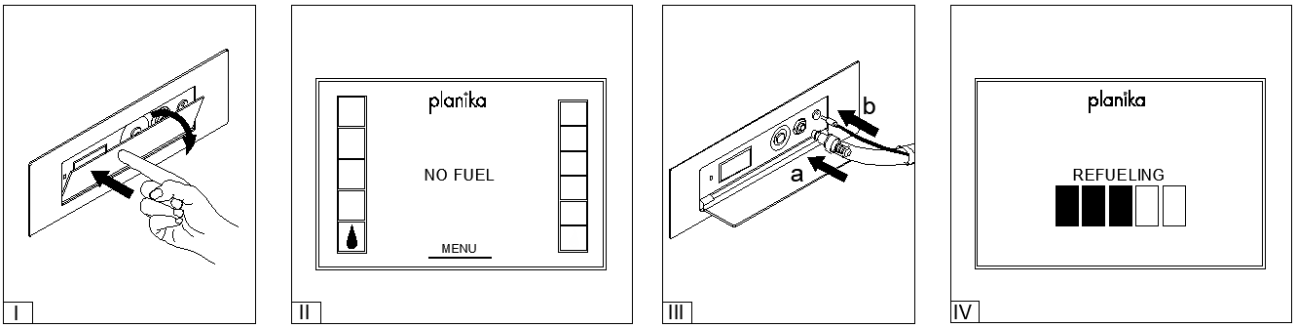

3. If the fuel bottle is secured with the flame restrictor (cap on the bottles' neck) (V) please remove it before inserting the fuel pump inlet (VI) Place the fuel container stably on the floor and insert the pump hose 'c' (VI). Press and hold the button on the pump to start refuelling (VII).

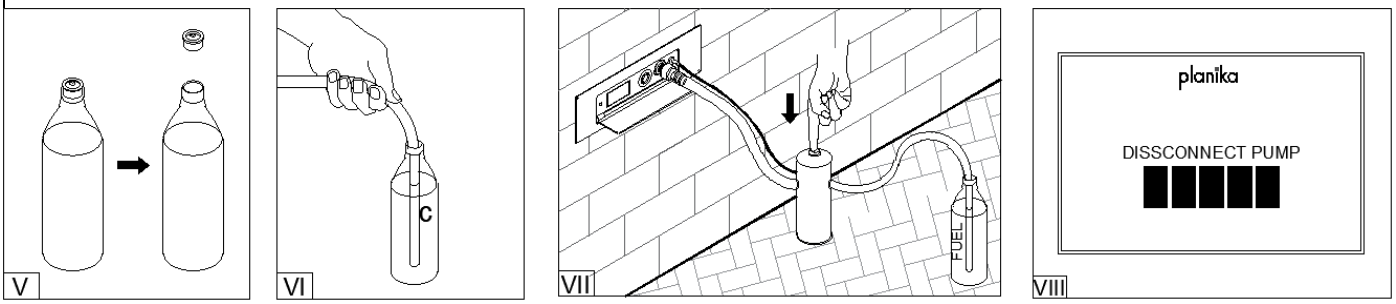

When the fuel bottle is empty, replace it with a full one and continue using the pump (see: section 3 above). The pump will stop refilling when the fuel tank is full **(DISCONNECT PUMP)** - will appear on display (VIII).

4. Unplug the power cord 'b'. To unplug the pump, hold the pump inlet and firmly press the release button (IX).
5. Shake the remaining fuel from the hose 'c' to the container and place the pump in the bag (X).

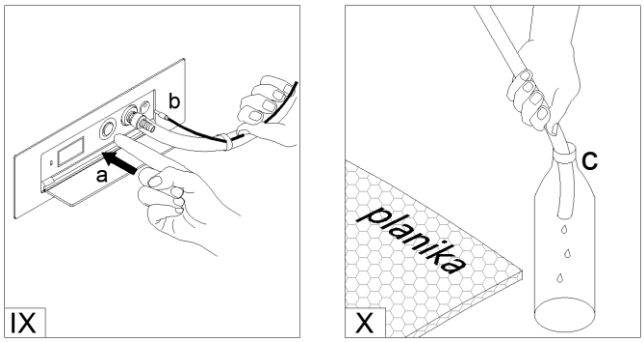

FLAME IGNITION

When the ⏻ appear on the display, the device is ready to be launched.

Press ⏻ on display and then START button. **(STARTING)** - will appear on display. Firing up of the device takes from 2 to 10 minutes. During the process of firing up, scent of fumes can be present. When the **(STARTING)** stop flashing, and the flame high level appear- the device is lit up and has reached the working temperature.

Power on	Flame on	Starting procedure	Ready to use
planika	planika READY START MENU	planika STARTING STOP MENU	planika 4 - STOP + MENU

FLAME HEIGHT REGULATION

When the flame is on, press the + or - button on the remote or scroll the flame level bar in the mobile app to choose one of the six flame heights. The flame starts on height 4 by default.

NOTE. In case of too high a temperature of the device, the flame height will be automatically decreased and locked from changing. If the temperature continues to increase, the flame will be extinguished.

1 st flame level	4 th flame level	Cooling procedure

TURNING THE DEVICE OFF

To turn the device OFF, press STOP.

(COOLING) indicated the device being cooled. Restarting the flame is possible only after complete cooldown of the device **(READY)-** will appear on display.

Ready to use	Cooling procedure	Burner cooled
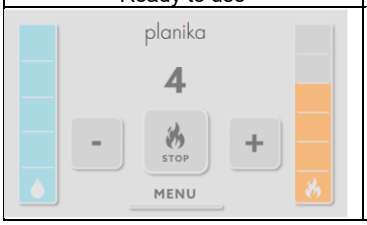		

PANEL LOCK

To lock the device go to MENU then click on PANEL LOCK and choose between CHILD LOCK and DEVICE LOCK.

Click on LOCK DEVICE to lock the control panel with **Device Lock** option. **(DEVICE LOCKED)** will display on screen whenever you will try to click any button on the screen.

To disable the lock, press and hold START button for 10 seconds, **(DEVICE UNLOCKED)** will display on screen.

Device Lock button in Menu	Panel Lock menu	Device Locked symbol	Device unlocked symbol
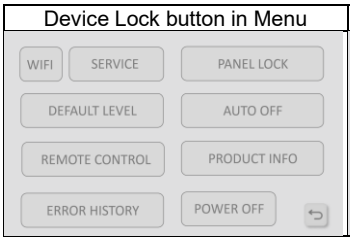	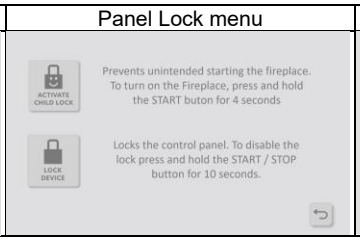	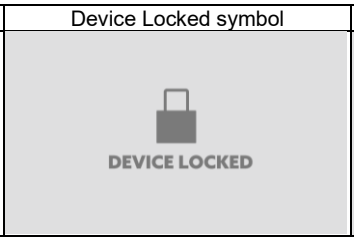	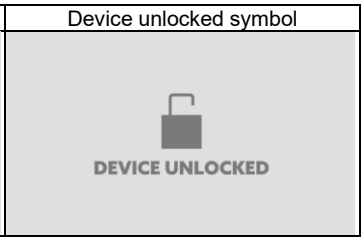

Click on ACTIVATE CHILD LOCK to lock the control panel with **Child Lock** option. To start the fireplace, press and hold START button for 4 seconds. To disable the lock, press DEACTIVATE CHILD LOCK button in Panel Lock menu.

Panel Lock menu	Child Lock activated symbol	Child Lock deactivate symbol
	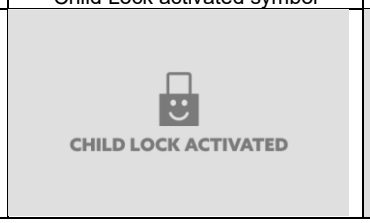	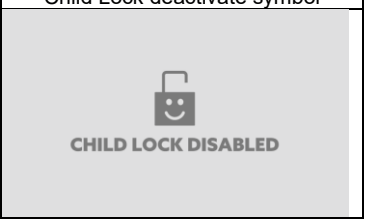

The locks can overlap. To unlock a device with child lock and device lock active at the same time, unlock each one separately.

AUTO OFF

To set the **Auto Off** - go to MENU and then choose AUTO OFF. Set the time length by clicking on SET TIME. Increase the time by clicking ⌃, decrease by clicking ⌄ button. Confirm it with CONFIRM button.

Auto OFF button in Menu	Set time button	Setting time	Confirmation symbol
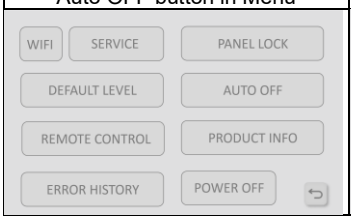	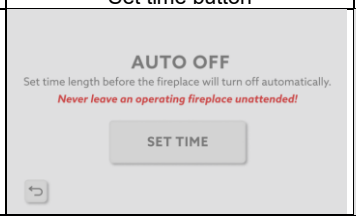	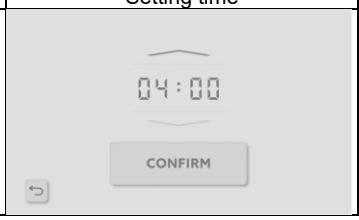	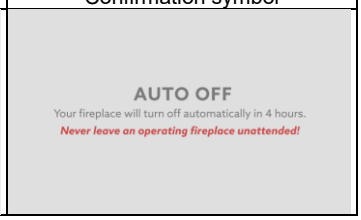

REMOTE CONTROL

To pair the remote control with the burner go to MENU and then choose REMOTE CONTROL. Click on PAIR REMOTE and then go through the sequence displayed on the screen. Successfully pair of the remote would be confirmed on the screen.

Remote Control button in Menu	Pair button	Remote pairing communicate	Successful pairing communicate
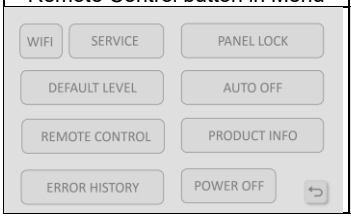	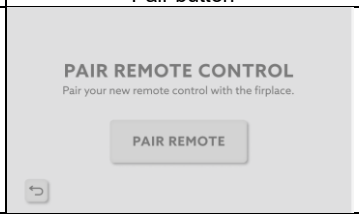	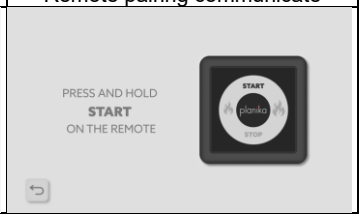	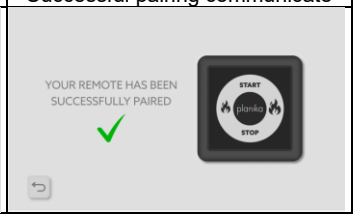

PRODUCT INFO

To check the basic information about burner go to MENU and then choose PRODUCT INFO.

Product Info button in Menu	Info list
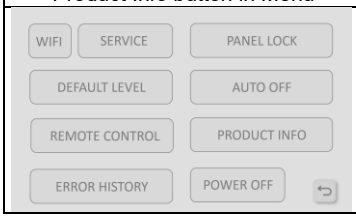	

DEFAULT LEVEL

To set the default flame level go to MENU and then choose DEFAULT LEVEL.

Default level button in Menu	Set level button	Flame level range
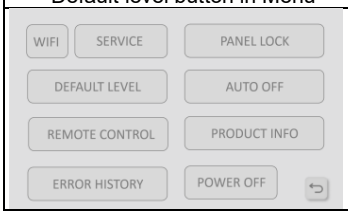		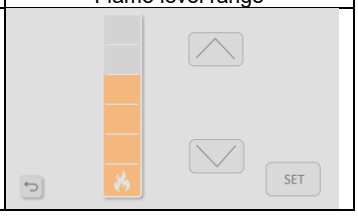

ERROR HISTORY

To check the recent error history go to MENU and then choose ERROR HISTORY. Error list:

Error History button in Menu	Error History list	Error History list
	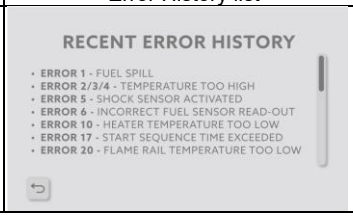	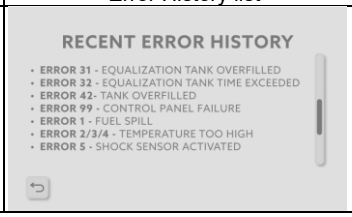

ERROR 1	Fuel spill	Disconnect the device from power supply for at least 24 hours.
ERROR 2/3/4	Temperature too high (overheating or sensor failure). Ambient temperature too low.	Ensure that the unit has been installed in accordance with the installation instructions.
ERROR 5	Shock sensor activated	-
ERROR 6	Incorrect fuel sensor read-out	Make sure recommended fuel is used.
ERROR 10	Heater temperature too low	Disconnect the device from power supply for 10 minutes.
ERROR 17	Start sequence time exceeded	Make sure the igniter is glowing red and the device is installed in accordance with the installation manual.
ERROR 20	Fireplace rail temperature too low when starting	Ensure that the appliance has been installed in accordance with the installation instructions.
ERROR 21	Fireplace rail temperature too low during fire	Ensure that the appliance has been installed in accordance with the installation instructions.
ERROR 31	Main tank overfilled	Ensure that the fuel pump is used in accordance with the instruction manual. Ensure recommended fuel is being used.
ERROR 32	Pumping time too long in the intermediate tank	Make sure recommended fuel is used.
ERROR 41	Expansion tank overfilled	Ensure that the recommended fuel is used.
ERROR 99	Communication fault in the control panel	Disconnect the device from the power supply for 10 minutes.

WIRELESS CONTROL CONFIGURATION

To pair the device with the mobile app go to MENU and then choose WIFI.

Click on **(DIRECT WIFI)** to connect directly to the burner's WI-FI. Set a SSID and password for connection, once you submit confirmation will be displayed by the icon in the right corner.

Turn on the Wi-Fi on your mobile device and find the one you set before on the list. Connect to it using the password you set. Switch on the Planika BEV app, the message **(FINDING DEVICE)** will appear on the screen. The application will automatically search for the fireplace.

Burner's control panel screen		**Mobile device screen**	
Device Lock button in Menu	Wifi connection methods	Wi-Fi from mobile device list	Finding the device
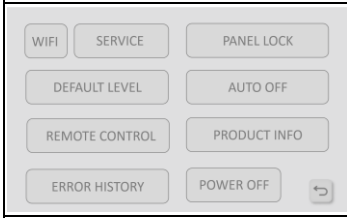		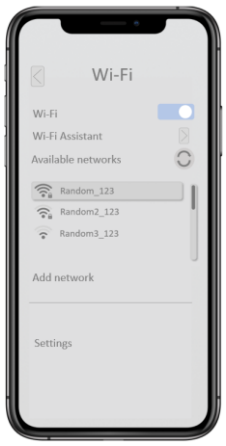	
SSID and Password	Confirmation icon		
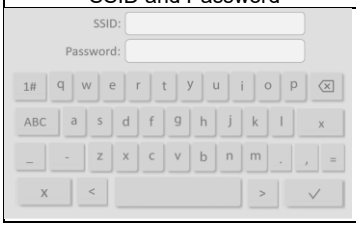	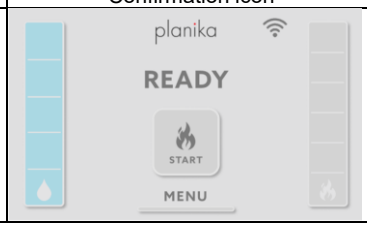		

Click on **(HOME WIFI)** to connect with available Home Wi-Fi networks. Choose the network from the list and input the password. Confirmation would be displayed by the Wi-Fi icon on the right corner.

Burner's control panel screen		**Mobile device screen**
Wi-Fi Setup configuration button	Choose the network	Finding the device
	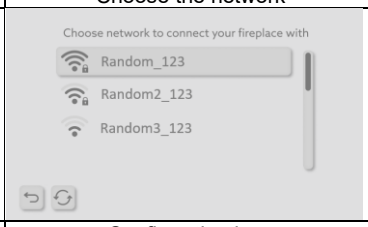	
Set the password	Confirmation icon	
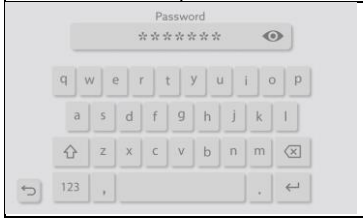	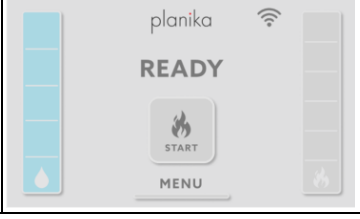	

PLANIKA BEV APP

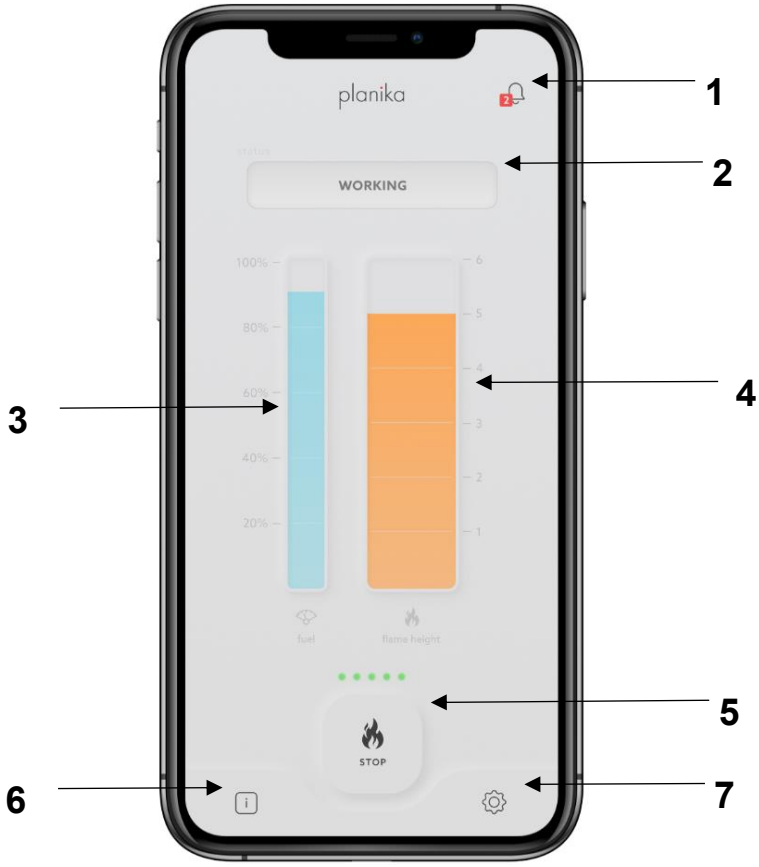

1. Newsletter
2. Fireplace status
3. Fuel level
4. Flame height
5. Start and stop
6. Info
7. Menu

MENU

To access menu, press the button. To go back to the main panel, press **BACK**

To access general information about the fireplace, press the button. The newsletter is available after pressing the button.

Menu	Info	Newsletter	Child Lock	Configuration tool
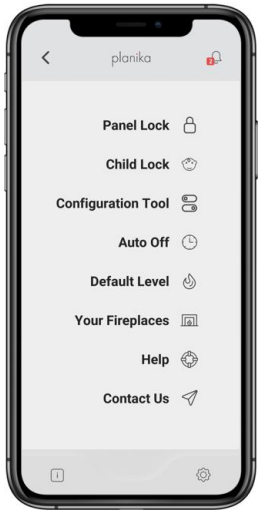	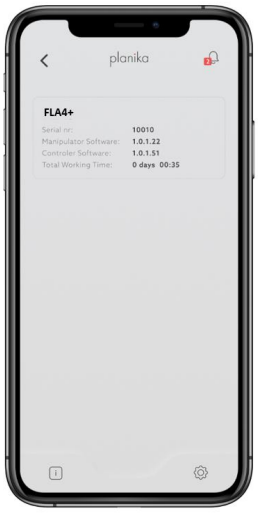	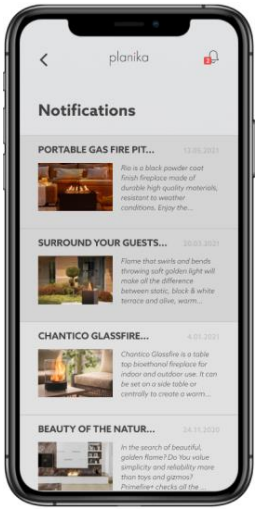		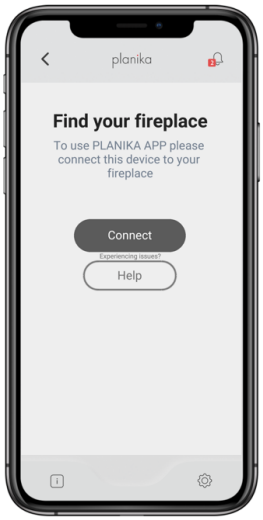
Main app setup. Press the tab to change the settings.	Press to check the general information of the fireplace	Press to check the notifications	Press **ACTIVE CHILD LOCK** to lock the device. Press and hold **START** button for 4 sec to turn on device.	Configuration to add the fireplace **(only active for Prime Fire models)**

Panel Lock	Auto OFF	Default Level	Your fireplaces	Contact us
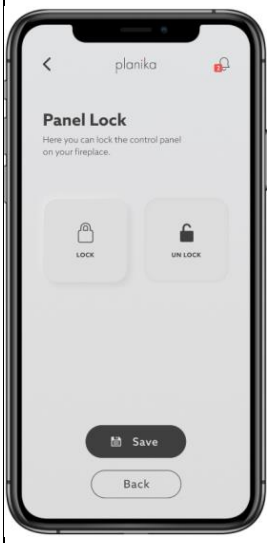			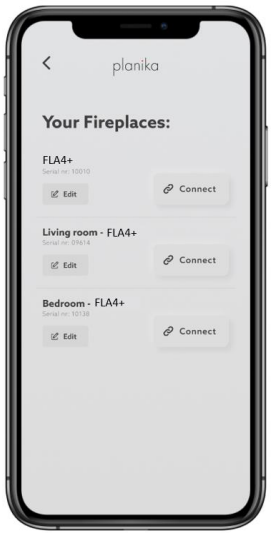	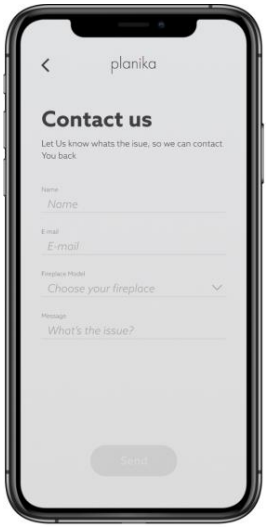
Press **LOCK** to lock the control panel on the fireplace. Press **UNLOCK** to unlock the control panel on the fireplace. Confirm by clicking **SAVE**. **STOP** on the display will be active for safety reasons	Press **AUTO OFF** to automatically turn off the device. Set the time length before the fireplace will turn off automatically and click **SAVE** to confirm	Change the default launch flame height. Press **SAVE** to confirm the change. Press **RESET** to reset your choice. The default setting of the flame is height 4.	Check available fireplaces. Press **EDIT** to change the device name. Press **CONNECT** to connect to the device.	Contact Planika by e-mail. Press **SEND** to send us an e-mail.

FUEL - Use only ethanol fuel produced from plants in the process of two-time alcohol distillation consisting of 95-96.6% ethanol by volume. Fanola is the recommended fuel with pharmacological purity.
DO NOT USE SYNTHETIC PETROLEUM BASED FUELS AS THEY ARE CONTAMINATED, EMIT UNPLEASANT ODORS AND CAN DAMAGE THE FIREPLACE! DO NOT USE FUELS CONTAINING 100% ETHANOL BY VOLUME, GEL, OR AROMATIC FUELS!

Scan to contact us

Using fuel with an alcohol content different from 95-96.6% can lead to issues with the fireplace. In such cases, any resulting damage is considered manual damage by the customer, resulting in the LOSS OF WARRANTY coverage.

CLEANING – Clean with a damp cloth and delicate detergents, only when the device is turned off and cooled.

SERVICE – Keep the provided USB cable for service. Reach out to us at https://www.planikafires.pl/serwis

BRENNSTOFFNACHFÜLLEN

1. Öffnen Sie die Klappe des Bedienpanels und Einfüllklappe (I) und drücken Sie ⏻ um den Kamin einzuschalten.
2. Wenn der Brennstofftank leer ist **(NO FUEL)** - erscheint auf dem Display (II) oder wenn Sie den Kamin auftanken wollen, stecken Sie den Eingang der Brennstoffpumpe 'a' fest ein (Sie werden ein Klickgeräusch hören) und das Netzkabel 'b' (III) **(REFUELLING)** - erscheint auf dem Display (IV)

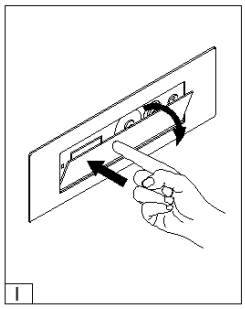

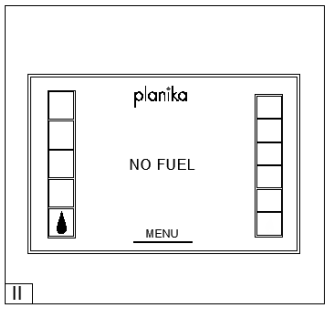

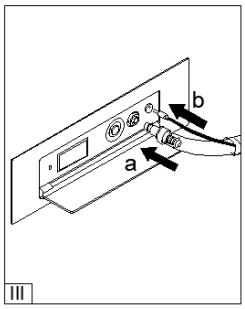

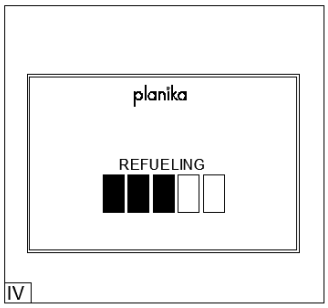

3. Wenn die Kraftstoffflasche mit der Flammensperre (Kappe auf dem Flaschenhals) gesichert ist (V), entfernen Sie diese bitte, bevor Sie den Einlass der Kraftstoffpumpe einführen (VI). Stellen Sie den Kraftstoffbehälter stabil auf den Boden und führen Sie den Pumpenschlauch 'c' ein (VI). Drücken Sie den Knopf an der Pumpe und halten Sie ihn gedrückt, um den Tankvorgang zu starten (VII).

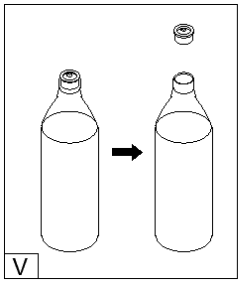

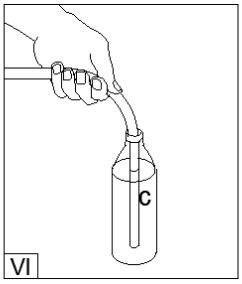

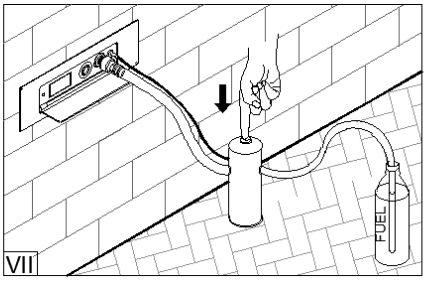

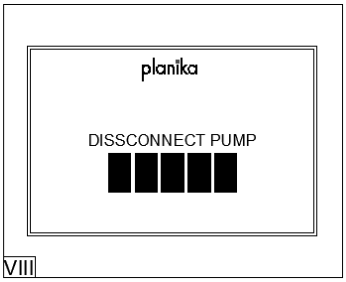

Wenn die Kraftstoffflasche leer ist, ersetzen Sie sie durch eine volle Flasche und verwenden Sie die Pumpe weiter (siehe: Abschnitt 3 oben). Die Pumpe hört auf zu tanken, wenn der Kraftstofftank voll ist **(DISCONNECT PUMP)** - wird auf dem Display (VIII) angezeigt.

4. Ziehen Sie den Stecker des Netzkabels 'b'. Um die Pumpe auszustecken, halten Sie den Pumpeneingang fest und drücken Sie fest auf den Entriegelungsknopf (IX).
5. Schütteln Sie den restlichen Kraftstoff aus dem Schlauch 'c' in den Behälter und legen Sie die Pumpe in die Tasche (X).

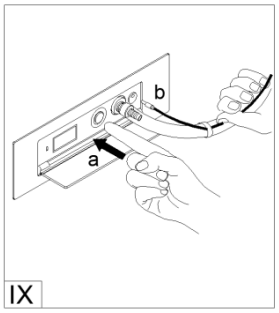

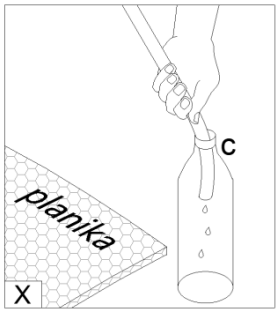

FLAMMENZÜNDUNG

Wenn das Symbol ⏻ auf dem Display erscheint, ist das Gerät bereit für den Start.

Drücken Sie ⏻ auf dem Display und dann START auf die Taste. (**STARTING**) - wird auf dem Display angezeigt. Das Einschalten des Geräts dauert zwischen 2 und 10 Minuten. Während des Einschaltvorgangs kann es zu Rauchgeruch kommen. Wenn die Anzeige (**STARTING**) nicht mehr blinkt und die Flamme auf hoher Stufe erscheint, ist das Gerät eingeschaltet und hat die Betriebstemperatur erreicht.

Strom ein	Flamme an	Startvorgang	Betriebsbereit
planika	planika READY START MENU	planika STARTING STOP MENU	planika 4 - STOP + MENU

DEUTSCH

REGULIERUNG DER FLAMMENHÖHE

Wenn die Flamme eingeschaltet ist, drücken Sie die + Taste oder - auf der Fernbedienung oder scrollen Sie durch die Flammenstufenleiste in der mobilen App, um eine der sechs Flammenhöhen zu wählen. Die Flamme startet standardmäßig auf Höhe 4.

Warnung. Wenn die Temperatur des Geräts zu hoch ist, wird die Flammenhöhe automatisch verringert und für eine Änderung gesperrt. Wenn die Temperatur weiter ansteigt, wird die Flamme erlöschen.

1. Flammenstufe	4. Flammenstufe	Abkühlvorgang
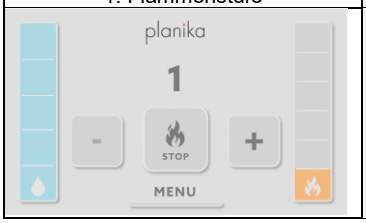		

AUSSCHALTUNG DES GERÄTES

Um das Gerät auszuschalten, drücken Sie STOP.

(**COOLING**) zeigt an, dass das Gerät gekühlt wird. Das Wiedereinschalten der Flamme ist erst nach vollständiger Abkühlung des Gerätes möglich (**READY**)- erscheint auf dem Display.

Betriebsbereit	Abkühlvorgang	Brenner abgekühlt
	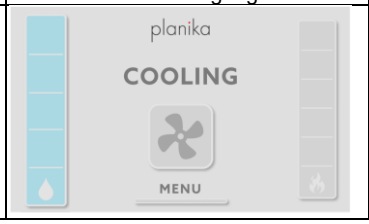	

PANEL LOCK

Um das Gerät zu sperren, gehen Sie zu MENU und klicken Sie auf PANEL LOCK und wählen Sie zwischen CHILD LOCK und DEVICE LOCK. Klicken Sie auf LOCK DEVICE, um das Bedienfeld mit der Option **Device Lock** zu sperren. **(DEVICE LOCKED)** wird auf dem Bildschirm angezeigt, wenn Sie versuchen, eine Taste auf dem Bildschirm.

Um die Sperre zu deaktivieren, halten Sie START die Taste 10 Sekunden lang gedrückt und **(DEVICE UNLOCKED)** wird auf dem Bildschirm angezeigt.

Taste Gerätesperre im Menü	Menü Bedienfeldsperre	Symbol Gerät verriegelt	Gerät entriegelt Symbol
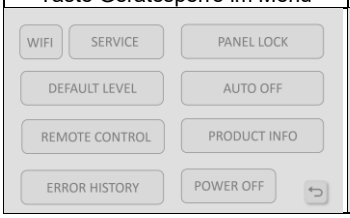	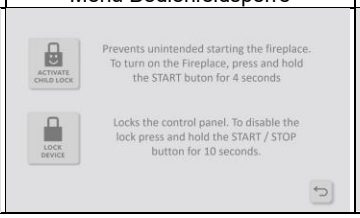	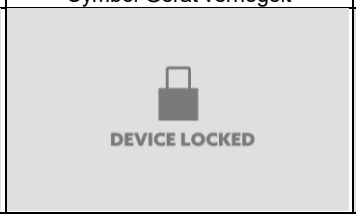	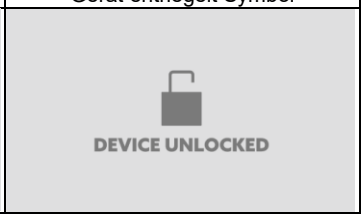

Klicken Sie auf ACTIVATE CHILD LOCK, um das Bedienfeld mit der Option **Child Lock** zu sperren. Um den Kamin zu starten, halten Sie die START Taste 4 Sekunden lang gedrückt. Um die Sperre zu deaktivieren, drücken Sie die DEACTIVATE CHILD LOCK Taste im Menü Panel Lock.

Menü Bedienfeldsperre	Symbol für aktivierte Kindersicherung	Symbol Kindersicherung deaktivieren
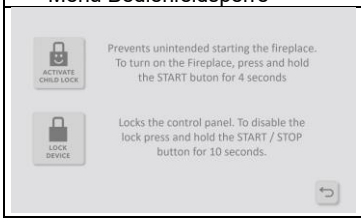		

Die Sperren können sich überschneiden. Um ein Gerät zu entsperren, bei dem die Kindersicherung und die Gerätesperre gleichzeitig aktiv sind, entsperren Sie jedes Gerät einzeln.

AUTO OFF

Um die automatische Abschaltung einzustellen, gehen Sie zu MENU und wählen Sie dann AUTO OFF. Stellen Sie die Zeitdauer ein, indem Sie auf SET TIME. Erhöhen Sie die Zeit, indem Sie auf ︿, verringern Sie sie durch Klicken auf ﹀ Schaltfläche. Bestätigen Sie die Einstellung mit CONFIRM Schaltfläche.

Taste Auto OFF im Menü	Taste Zeit einstellen	Zeit einstellen	Bestätigungssymbol
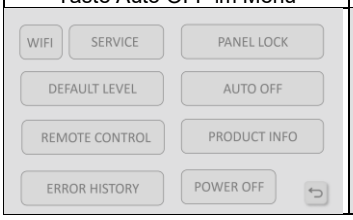	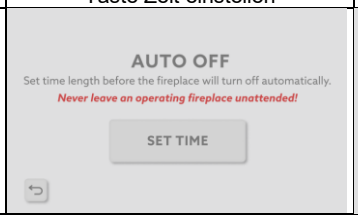	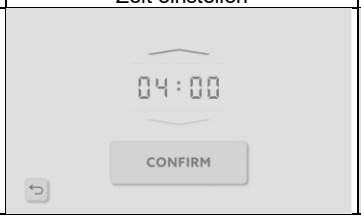	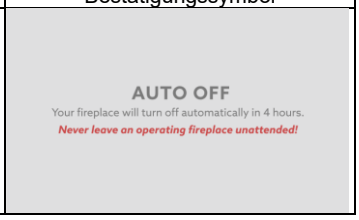

FERNBEDIENUNG

Um die Fernbedienung mit dem Brenner zu koppeln, gehen Sie auf MENU und wählen Sie dann REMOTE CONTROL. Klicken Sie auf PAIR REMOTE und gehen Sie dann die auf dem Bildschirm angezeigte Sequenz durch. Die erfolgreiche Kopplung der Fernbedienung wird auf dem Bildschirm bestätigt.

Fernbedienungstaste im Menü	Taste Pairing	Fern-Pairing kommunizieren	Erfolgreiches Pairing kommunizieren
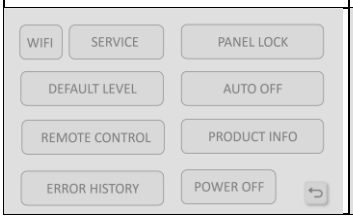	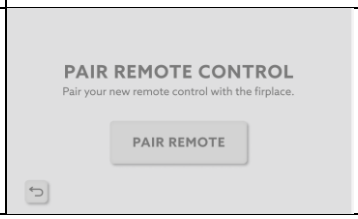		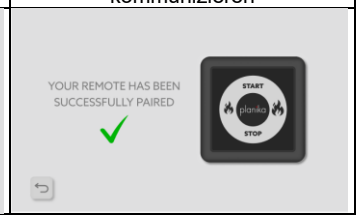

PRODUKT-INFO

Um die grundlegenden Informationen über den Brenner zu überprüfen, gehen Sie zu MENU und wählen Sie dann . PRODUCT INFO

Taste Produktinfo im Menü	Info-Liste
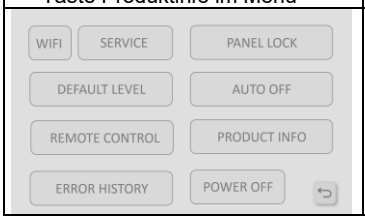	

VOREINGESTELLTE STUFE

Um die Standardflammenstufe einzustellen, gehen Sie auf MENU und wählen Sie dann DEFAULT LEVEL.

Taste Standardstufe im Menü	Taste "Stufe einstellen	Bereich der Flammenstufe
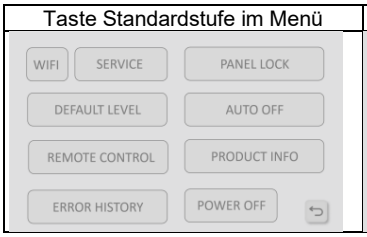		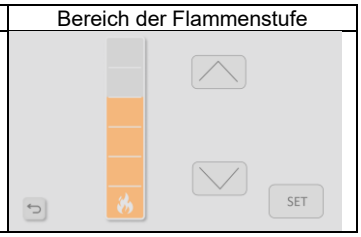

ERROR HISTORY

Um den aktuellen Fehlerverlauf zu überprüfen, gehen Sie zu MENU und wählen Sie dann ERROR HISTORY. Fehlerliste:

Schaltfläche Fehlerhistorie im Menü	Liste Fehlerhistorie	Liste der Fehlerhistorie
	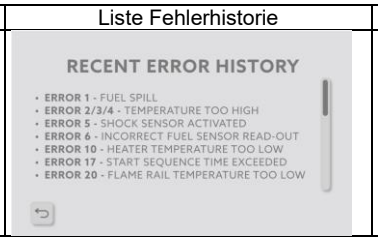	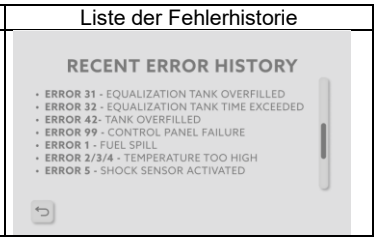

ERROR 1	Kraftstoff verschüttet	Trennen Sie das Gerät für mindestens 24 Stunden von der Stromversorgung.
ERROR 2/3/4	Temperatur zu hoch (Überhitzung oder Sensorausfall). Umgebungstemperatur zu niedrig.	Vergewissern Sie sich, dass das Gerät in Übereinstimmung mit der Installationsanleitung installiert wurde.
ERROR 5	Schocksensor aktiviert	-
ERROR 6	Falsche Anzeige des Kraftstoffsensors	Stellen Sie sicher, dass der empfohlene Brennstoff verwendet wird.
ERROR 10	Temperatur des Heizgeräts zu niedrig	Trennen Sie das Gerät für 10 Minuten von der Stromversorgung.
ERROR 17	Startsequenzzeit überschritten	Vergewissern Sie sich, dass der Zünder rot leuchtet und das Gerät gemäß der Installationsanleitung installiert wurde.
ERROR 20	Temperatur der Kaminschiene beim Start zu niedrig	Stellen Sie sicher, dass das Gerät gemäß der Installationsanleitung installiert wurde.
ERROR 21	Temperatur der Kaminschiene während des Feuers zu niedrig	Vergewissern Sie sich, dass das Gerät gemäß den Installationsanweisungen installiert wurde.
ERROR 31	Haupttank überfüllt	Vergewissern Sie sich, dass die Brennstoffpumpe in Übereinstimmung mit der Bedienungsanleitung verwendet wird. Stellen Sie sicher, dass der empfohlene Brennstoff verwendet wird.
ERROR 32	Pumpzeit im Zwischenbehälter zu lang	Stellen Sie sicher, dass der empfohlene Brennstoff verwendet wird.
ERROR 41	Ausdehnungsgefäß überfüllt	Vergewissern Sie sich, dass der empfohlene Brennstoff verwendet wird.
ERROR 99	Kommunikationsfehler in der Schalttafel	Trennen Sie das Gerät für 10 Minuten von der Stromversorgung.

KONFIGURATION DER DRAHTLOSEN STEUERUNG

Um das Gerät mit der mobilen App zu koppeln, gehen Sie zu MENU und wählen Sie dann WIFI.

Klicken Sie auf **(DIRECT WIFI)** um sich direkt mit dem WI-FI des Brenners zu verbinden. Legen Sie eine SSID und ein Kennwort für die Verbindung fest; nach dem Absenden wird die Bestätigung durch das Symbol in der rechten Ecke angezeigt.

Schalten Sie das Wi-Fi auf Ihrem mobilen Gerät ein und suchen Sie das zuvor eingestellte in der Liste. Verbinden Sie sich mit dem Passwort, das Sie festgelegt haben. Schalten Sie die Planika BEV-App ein, auf dem Bildschirm erscheint die Meldung **(FINDING DEVICE).** Die Anwendung wird automatisch nach dem Kamin suchen.

Bildschirm des Brennerbedienfelds		**Bildschirm des mobilen Geräts**	
Schaltfläche "Gerätesperre" im Menü	Wifi-Verbindungsmethoden	Wi-Fi aus der Liste der mobilen Geräte	Finden des Geräts
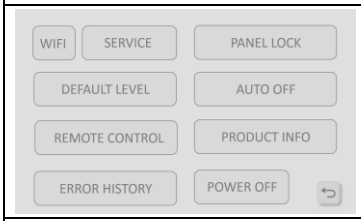		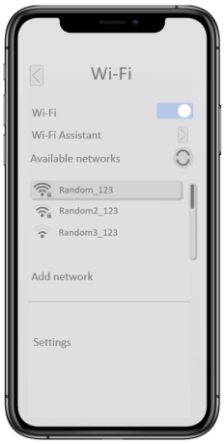	
SSID und Passwort	Bestätigungssymbol		
	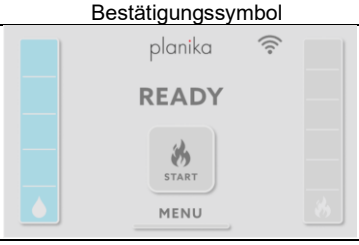		

Klicken Sie auf **(HOME WIFI)** um eine Verbindung mit verfügbaren Home Wi-Fi-Netzwerken herzustellen. Wählen Sie das Netzwerk aus der Liste und legen Sie das Passwort fest. Die Bestätigung wird durch das Wi-Fi-Symbol in der rechten Ecke angezeigt.

Bildschirm des Bedienfelds des Brenners		**Bildschirm des mobilen Geräts**
Schaltfläche für die Wi-Fi-Setup-Konfiguration	Wählen Sie das Netzwerk	Auffinden des Geräts
	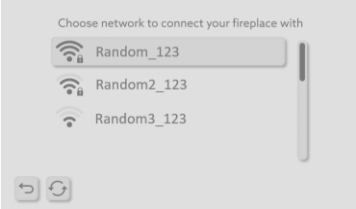	
Festlegen des Passworts	Bestätigungssymbol	
	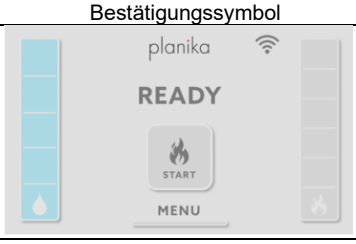	

APPLIKATION PLANIKA BEV

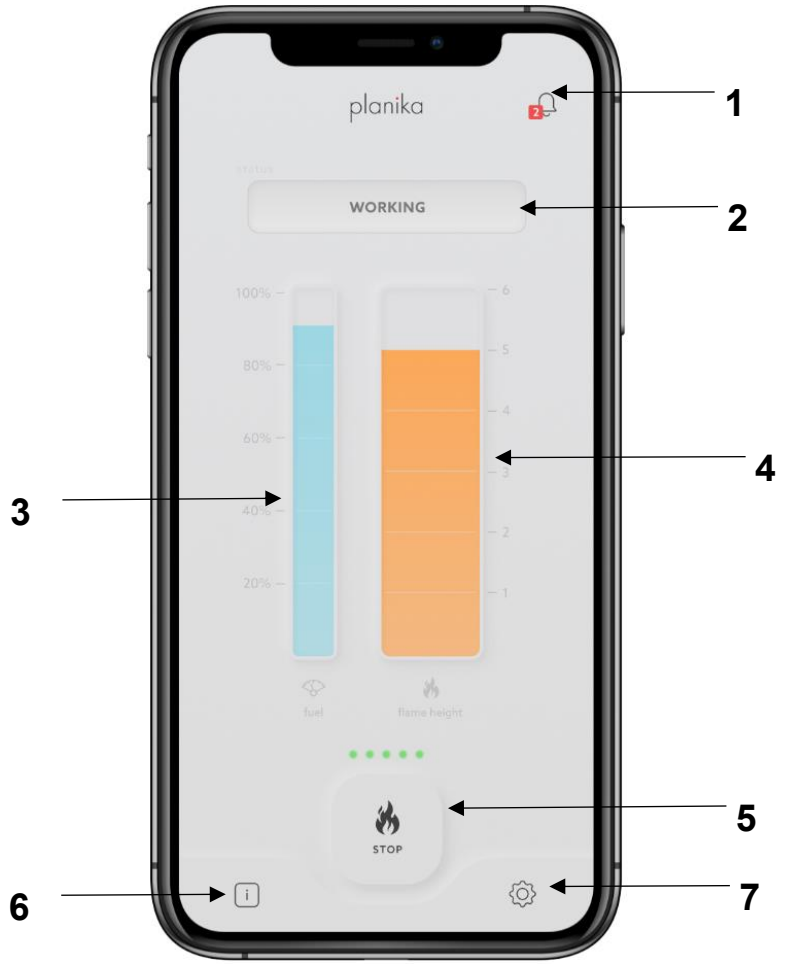

1. Newsletter
2. Kaminmodus
3. Brennstoffniveau
4. Flammenhöhe
5. Flammenzündung und – auslöschung
6. Info
7. Menü

MENU

Das Menü ist erreichbar durch das drücken der Ikone . Die Rückkehr zum Hauptpaneel ist möglich durch das Drücken der **ZURÜCK** Taste.

Um die allgemeinen Informationen über den Kamin zu bekommen, drücken Sie . Das Newsletter ist erreichbar durch das Drücken auf die Ikone .

Menu	Info	Newsletter	Child Lock	Configuration tool
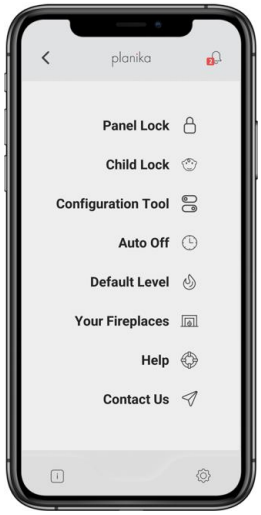	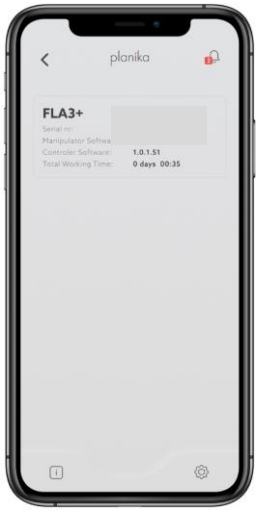	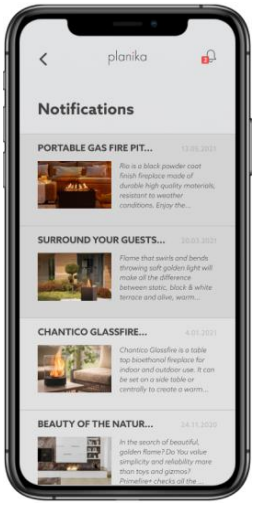		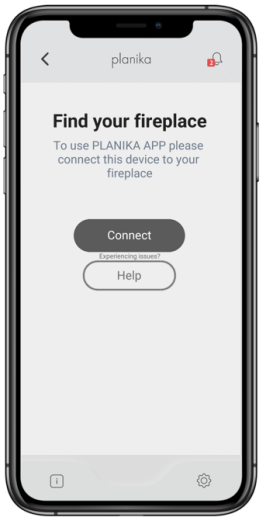
Haupteinstellungen der Applikation. Drücken Sie den Bookmark, um die Einstellungen zu ändern.	Drücken Sie, um die Hauptinformationen über den Kamin zu prüfen.	Drücken Sie, um Benachrichtigungen zu prüfen.	Drücken Sie **ACTIVE CHILD LOCK**, um das Gerät zu sperren. Drücken und halten Sie die **START**-Taste für 4 Sekunden, um das Gerät einzuschalten.	Konfiguration zum Hinzufügen des Kamins (**nur für Prime Fire Modelle aktiv)**

Panel Lock	Auto OFF	Default Level	Your fireplaces	Contact Us
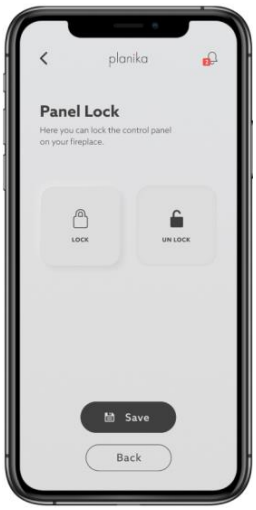			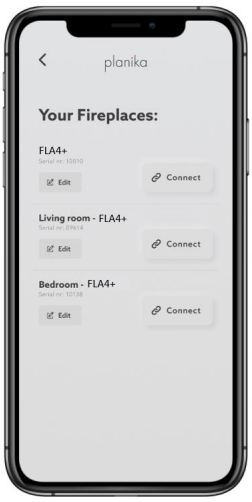	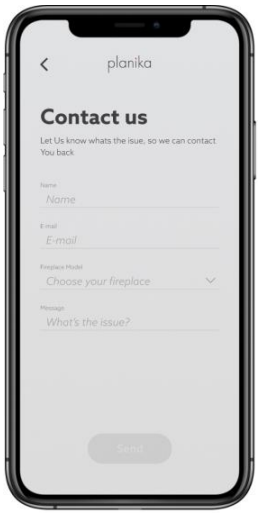
Drücken Sie **LOCK,** um den Steuerpaneel des Kamins zu blockieren. Drücken Sie **UNLOCK**, um den Steuerpaneel des Kamins freizuschalten. Bestätigen Sie die Auswahl durch das Drücken der **SAVE. STOP** auf dem Display ist aus Sicherheitsgründen aktiv	Drücken Sie auf **AUTO OFF**, um das Gerät automatisch auszuschalten. Stellen Sie die Zeitspanne ein, nach der sich der Kamin automatisch ausschaltet, und klicken Sie zur Bestätigung auf **SAVE**	Stellen Sie das Niveau der Flamme ein, auf dem der Kamin seine Arbeit anfangen wird nach dem Start. Drücken Sie **SAVE,** um die Änderungen zu speichern. **RESET,** um die Einstellungen neuzustarten. Das Gerät schaltet sich standardmäßig mit einer Flammenhöhe auf dem 4 Niveau.	Überprüfen Sie die verfügbaren Kamine. Drücken Sie **EDIT,** um den Namen des Gerätes zu ändern. Drücken Sie **CONNECT,** um sich mit dem Gerät zu verbinden.	Kontaktieren Sie Planika durch durch E-Mail. Drücken Sie **SEND,** um die Nachricht zu verschicken.

BRENNSTOFF - Verwenden Sie nur Ethanolkraftstoff, der aus Pflanzen im Prozess der zweimaligen Alkoholdestillation hergestellt wird und aus 95-96,6 Vol.-% Ethanol besteht. Fanola ist der empfohlene Brennstoff mit pharmakologischer Reinheit.
VERWENDEN SIE KEINE SYNTHETISCHEN BRENNSTOFFE AUF ERDÖLBASIS, DA DIESE VERUNREINIGT SIND, UNANGENEHME GERÜCHE ABGEBEN UND DEN KAMIN BESCHÄDIGEN KÖNNEN! VERWENDEN SIE KEINE KRAFTSTOFFE MIT 100 VOL.-% ETHANOL, GEL ODER AROMATISCHE KRAFTSTOFFE!

Die Verwendung von Brennstoff mit einem anderen Alkoholgehalt als 95-96,6% kann zu Problemen mit dem Kamin führen. In solchen Fällen wird jeder daraus resultierende Schaden als manueller Schaden durch den Kunden betrachtet, was zum VERLUST DER GARANTIE Deckung führt.

Scan to contact us

REINIGUNG – Mit einem feuchten Lappen und milden Reinigungsmittel reinigen, nur wenn der Kamin ausgeschaltet und abgekühlt ist.

SERVICE – Für Servicezwecke bewahren Sie das mitgelieferte USB-Kabel auf. Kontakt: https://www.planikafires.pl/serwis

RELLENO DEL COMBUSTIBLE

1. Abra la tapa (I) y encienda el aparato pulsando . ⏻.
2. Si el depósito de combustible está vacío **(NO FUEL)** - - aparecerá en la pantalla (II) o si desea repostar la chimenea, enchufe firmemente la entrada de la bomba de combustible 'a' (oirá un clic) y el cable de alimentación 'b' (III) (**REFUELLING**) - aparecerá en la pantalla (IV)

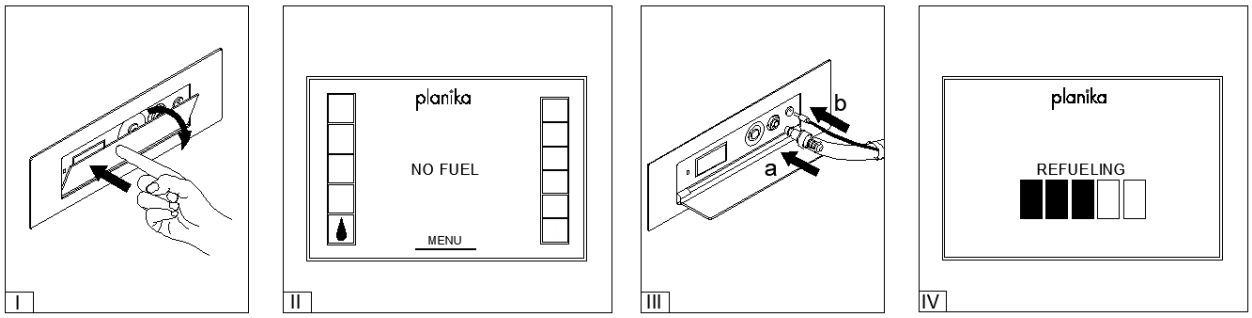

3. Si la botella de combustible está asegurada con el limitador de llama (tapón en el cuello de las botellas) (V) por favor retírelo antes de insertar la entrada de la bomba de combustible (VI) Coloque el recipiente de combustible de forma estable en el suelo e inserte la manguera de la bomba 'c' (VI). Mantenga pulsado el botón de la bomba para iniciar el repostaje (VII).

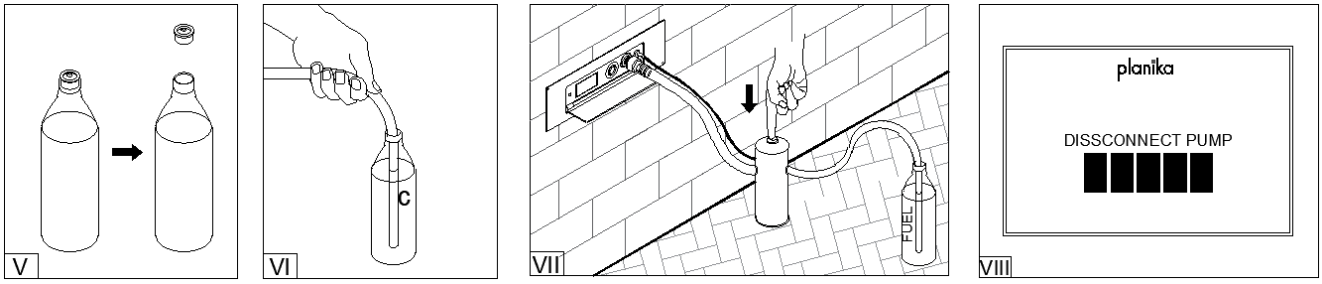

Cuando la botella de combustible esté vacía, sustitúyala por una llena y siga utilizando la bomba (véase: apartado 3 anterior). La bomba dejará de rellenar cuando el depósito de combustible esté lleno (**DISCONNECT PUMP**) - aparecerá en la pantalla (VIII).

4. Desenchufe el cable de alimentación "b". Para desenchufar la bomba, sujete la entrada de la bomba y pulse firmemente el botón de liberación (IX).

5. Sacuda el combustible restante de la manguera 'c' al recipiente y coloque la bomba en la bolsa (X).

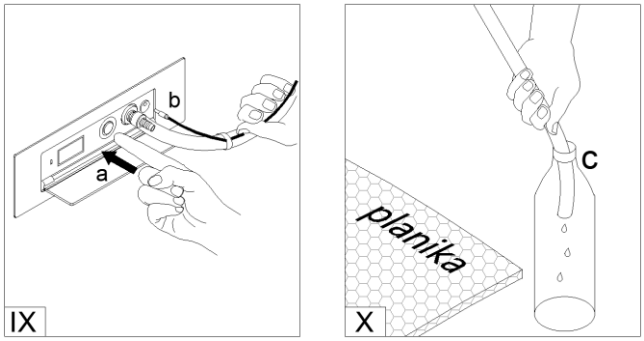

IGNICIÓN DE LLAMA

Cuando aparezca ⏻ aparecen en la pantalla, el aparato está listo para ser puesto en marcha.

Pulse ⏻ en la pantalla y luego START el botón (**STARTING**) - aparecerá en la pantalla. El encendido del aparato dura de 2 a 10 minutos. Durante el proceso de encendido puede haber olor a humo. Cuando el indicador (STARTING) deja de parpadear y aparece el nivel alto de la llama, el aparato está encendido y ha alcanzado la temperatura de funcionamiento.

Encendido	Llama encendida	Procedimiento de arranque	Listo para usar
planika	planika READY START MENU	planika STARTING STOP MENU	planika 4 - STOP + MENU

REGULACIÓN DE LA ALTURA DE LA LLAMA

Cuando la llama esté encendida, pulsa el botón + o - en el mando a distancia o desplaza la barra de nivel de llama en la aplicación móvil para elegir una de las seis alturas de llama. La llama comienza en la altura 4 por defecto.

NOTA. En caso de que la temperatura del aparato sea demasiado alta, la altura de la llama disminuirá automáticamente y se bloqueará para que no cambie. Si la temperatura sigue aumentando, la llama se apagará.

1er nivel de llama	4º nivel de llama	Procedimiento de enfriamiento
planika 1 STOP MENU	planika 4 STOP MENU	planika COOLING MENU

APAGAR EL DISPOSITIVO

Para apagar el aparato, pulse STOP. (**COOLING**) indica que el aparato se está enfriando. El reinicio de la llama sólo es posible tras el enfriamiento completo del aparato (**READY**)- aparecerá en la pantalla.

Listo para usar	Procedimiento de enfriamiento	Quemador enfriado
planika 4 STOP MENU	planika COOLING MENU	planika READY START MENU

PANEL LOCK

Para bloquear el dispositivo vaya a MENU luego pulse en PANEL LOCK y elija entre CHILD LOCK y DEVICE LOCK

Pulse en LOCK DEVICE para bloquear el panel de control con la opción de **Device Lock**. Aparecerá (**DEVICE LOCKED**) en la pantalla cada vez que intente pulsar cualquier botón de la pantalla.

Para desactivar el bloqueo, mantenga pulsado el botón START durante 10 segundos, (**DEVICE UNLOCKED**) aparecerá en pantalla.

Botón de bloqueo del dispositivo en el menú	Menú Bloqueo del panel	Símbolo de dispositivo bloqueado	Símbolo de dispositivo desbloqueado
WIFI, SERVICE, PANEL LOCK, DEFAULT LEVEL, AUTO OFF, REMOTE CONTROL, PRODUCT INFO, ERROR HISTORY, POWER OFF	ACTIVATE CHILD LOCK: Prevents unintended starting the fireplace. To turn on the Fireplace, press and hold the START buton for 4 seconds. LOCK DEVICE: Locks the control panel. To disable the lock press and hold the START / STOP button for 10 seconds.	DEVICE LOCKED	DEVICE UNLOCKED

Haga clic en ACTIVATE CHILD LOCK para bloquear el panel de control con la opción **Child Lock**. Para encender la chimenea, mantenga pulsado START durante 4 segundos. Para desactivar el bloqueo, pulse DEACTIVATE CHILD LOCK en el menú Panel Lock de panel.

Botón de bloqueo del dispositivo en el menú	Menú Bloqueo del panel	Símbolo de bloqueo infantil desactivado
ACTIVATE CHILD LOCK: Prevents unintended starting the fireplace. To turn on the Fireplace, press and hold the START buton for 4 seconds. LOCK DEVICE: Locks the control panel. To disable the lock press and hold the START / STOP button for 10 seconds.	CHILD LOCK ACTIVATED	CHILD LOCK DISABLED

Los bloqueos pueden solaparse. Para desbloquear un dispositivo con el bloqueo para niños y el bloqueo de dispositivo activos al mismo tiempo, desbloquee cada uno por separado.

AUTO OFF

Para configurar el **Auto Off** - vaya a MENU y seleccione AUTO OFF. Ajuste la duración pulsando SET TIME.

Aumente el tiempo pulsando , redúzcalo pulsando . Confírmelo con CONFIRM botón.

Botón Auto OFF en Menú	otón de ajuste de hora	Ajuste de la hora	Símbolo de confirmación
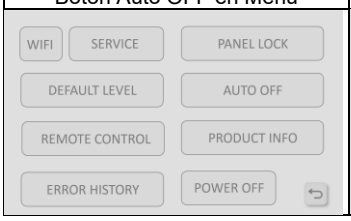	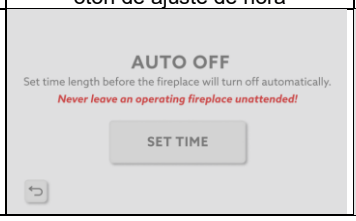	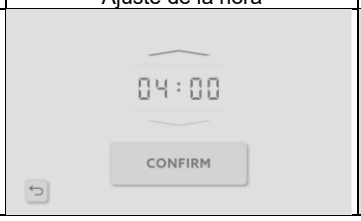	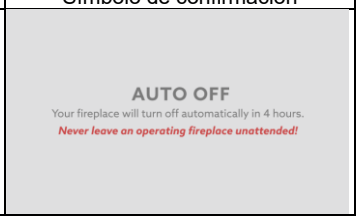

CONTROL REMOTO

Para emparejar el mando a distancia con el quemador vaya a MENU y seleccione REMOTE CONTROL. Haga clic en PAIR REMOTE y siga la secuencia que aparece en la pantalla. El emparejamiento correcto del mando a distancia se confirmará en la pantalla.

Botón Mando a distancia en Menú	Botón Pair	Comunicación de emparejamiento remoto	Comunicación de emparejamiento correcta
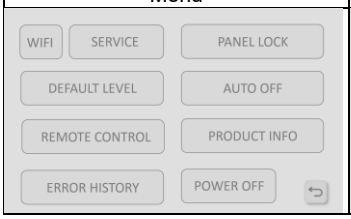	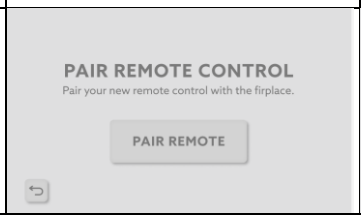	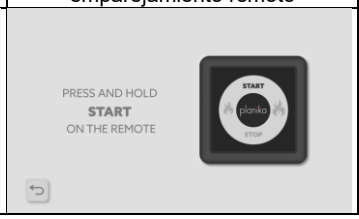	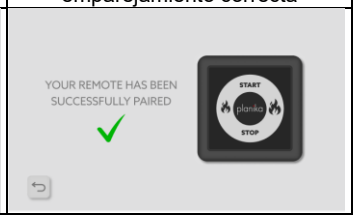

INFORMACIÓN SOBRE EL PRODUCTO

Para consultar la información básica sobre el quemador, vaya a MENU y seleccione . PRODUCT INFO.

Botón de información del producto en el menú	Lista de información

NIVEL POR DEFECTO

Para establecer el nivel de llama por defecto vaya a MENU y seleccione . DEFAULT LEVEL.

Botón de nivel predeterminado en el menú	Botón de ajuste de nivel	Rango de nivel de llama

HISTÓRICO DE ERRORES

Para consultar el historial de errores recientes, vaya a MENU y seleccione ERROR HISTORY. Lista de errores:

Botón Historial de errores en el menú	Lista del historial de errores	Lista del historial de errores
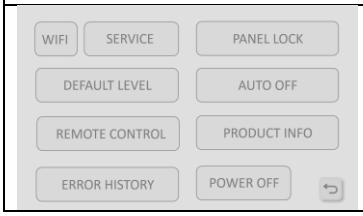	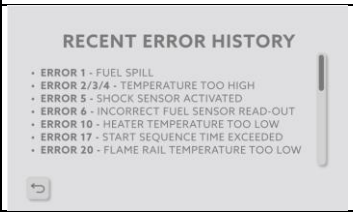	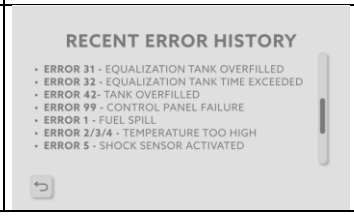

ERROR 1	Derrame de combustible	Desconecte el aparato de la red eléctrica durante al menos 24 horas.
ERROR 2/3/4	Temperatura demasiado alta (sobrecalentamiento o fallo del sensor). Temperatura ambiente demasiado baja.	Asegúrese de que el aparato se ha instalado de acuerdo con las instrucciones de instalación.
ERROR 5	Sensor de choque activado	-
ERROR 6	Lectura incorrecta del sensor de combustible	Asegúrese de que se utiliza el combustible recomendado.
ERROR 10	Temperatura del calentador demasiado baja	Desconecte el aparato de la red eléctrica durante 10 minutos.
ERROR 17	Tiempo de secuencia de arranque superado	Asegúrese de que el encendedor esté encendido en rojo y de que el aparato esté instalado de acuerdo con el manual de instalación.
ERROR 20	Temperatura del riel de la chimenea demasiado baja al arrancar	Asegúrese de que el aparato se ha instalado de acuerdo con las instrucciones de instalación.
ERROR 21	Temperatura del riel de la chimenea demasiado baja durante el encendido	Asegúrese de que el aparato se ha instalado de acuerdo con las instrucciones de instalación.
ERROR 31	Depósito principal sobrellenado	Asegúrese de que la bomba de combustible se utiliza de acuerdo con el manual de instrucciones. Asegúrese de que se utiliza el combustible recomendado.
ERROR 32	Tiempo de bombeo demasiado largo en el depósito intermedio	Asegúrese de que se utiliza el combustible recomendado.
ERROR 41	Depósito de expansión sobrellenado	Asegúrese de que se utiliza el combustible recomendado.
ERROR 99	Fallo de comunicación en el panel de control	Desconecte el aparato de la red eléctrica durante 10 minutos.

CONFIGURACIÓN DEL CONTROL INALÁMBRICO

Para emparejar el dispositivo con la aplicación móvil vaya a MENU y seleccione WIFI.

Haga clic en **(DIRECT WIFI)** para conectarse directamente a la WI-FI del quemador. Establezca un SSID y una contraseña para la conexión, una vez que envíe la confirmación se mostrará por el icono en la esquina derecha.

Encienda el Wi-Fi de su dispositivo móvil y busque en la lista el que configuró anteriormente. Conéctate a él utilizando la contraseña que hayas establecido. Encienda la aplicación Planika BEV, el mensaje (**FINDING DEVICE**) se mostrará en la pantalla. La aplicación buscará automáticamente la chimenea.

Pantalla del panel de control del quemador		Pantalla del dispositivo móvil	
Botón de bloqueo del dispositivo en el menú	Métodos de conexión Wifi	Wi-Fi de la lista de dispositivos móviles	Encontrar el dispositivo
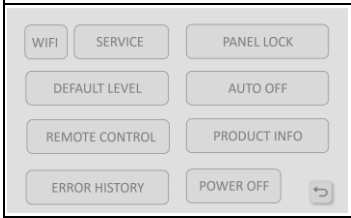			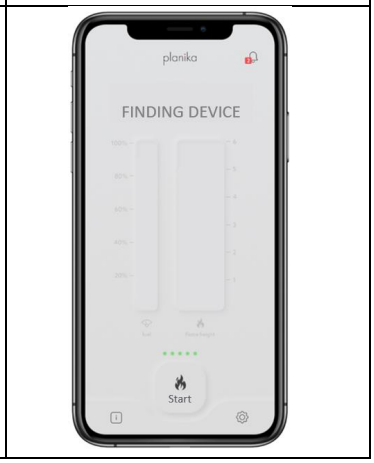
SSID y contraseña	Icono de confirmación		
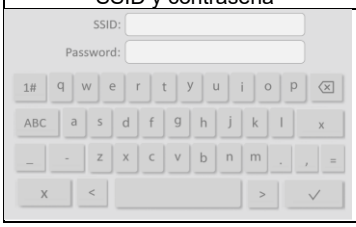	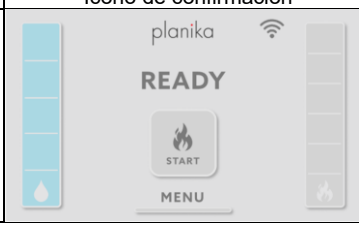		

Haga clic en **(HOME WIFI)** para conectarse a las redes Wi-Fi domésticas disponibles. Elija la red de la lista y establezca la contraseña. La confirmación se mostrará mediante el icono Wi-Fi en la esquina derecha.

Pantalla del panel de control del quemador		Pantalla del dispositivo móvil
Botón de configuración Wi-Fi	Elegir la red	Encontrar el dispositivo
	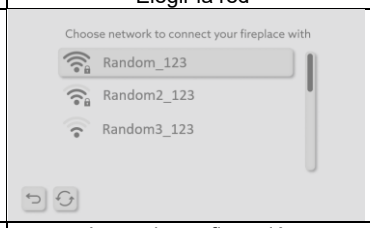	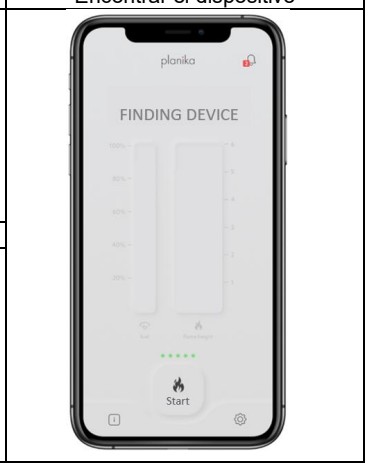
Establecer la contraseña	Icono de confirmación	
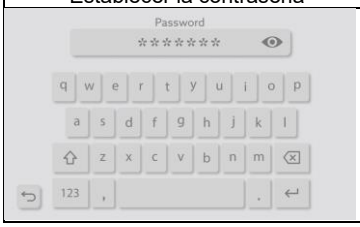	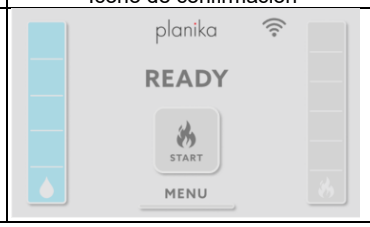	

APLICACION PLANIKA BEV

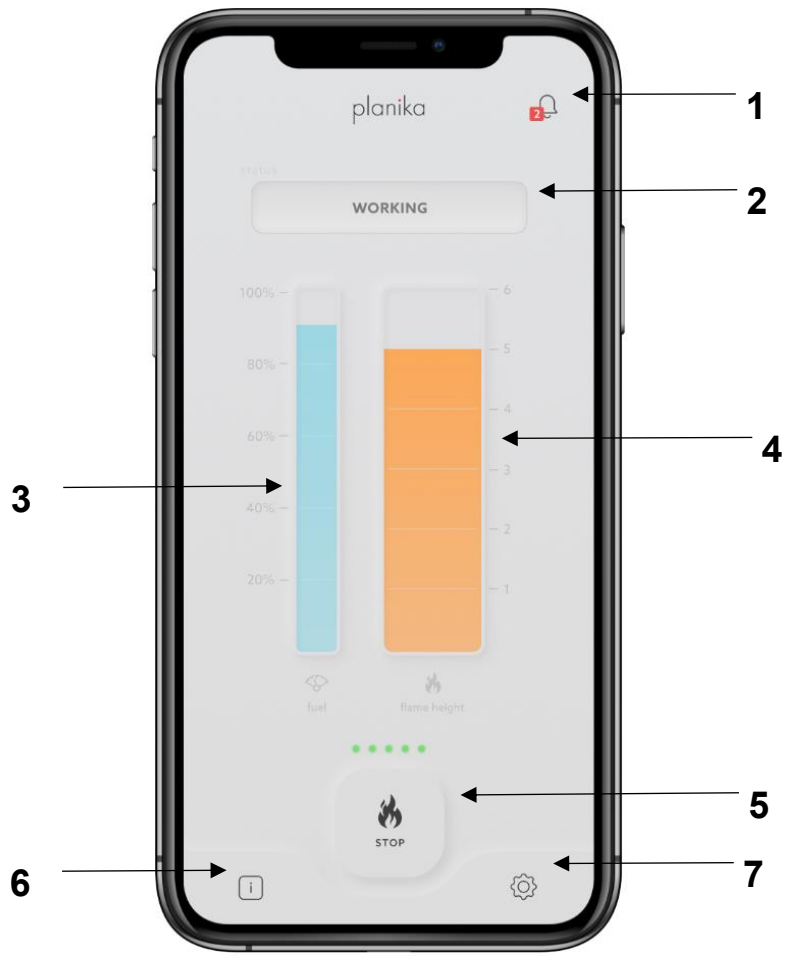

1. Newsletter
2. Modo chimenea
3. Nivel de combustible
4. Altura de la llama
5. Apagar y encender
6. Info
7. Menu

MENU

El menú está disponible después de hacer clic en el icono . Puede volver al panel principal después de hacer clic en **ATRÁS** < Para obtener información general sobre la chimenea, haga clic en el icono . Newsletter está disponible después de hacer clic en el icono

Menu	Info	Newsletter	Child Lock	Configuration tool
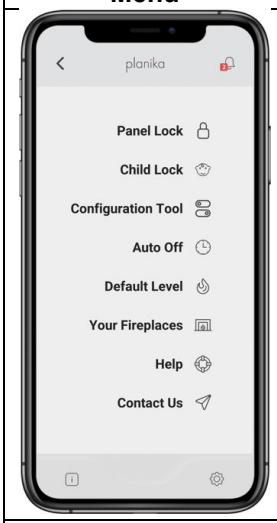	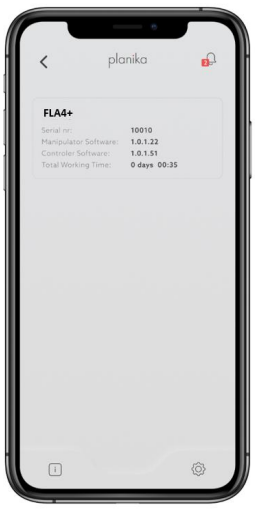	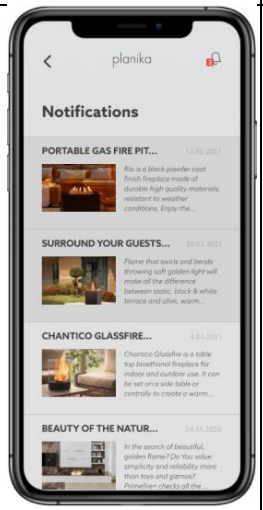		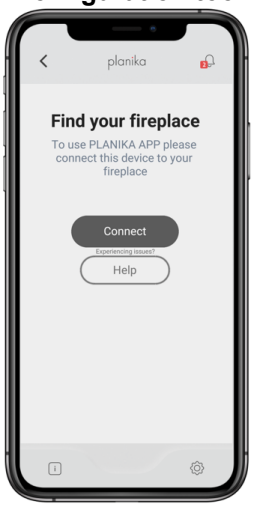
Configuración de la aplicación principal. Haga clic en la pestaña para cambiar la configuración.	Haga clic aquí para consultar la información básica sobre la chimenea.	Haga clic aquí para consultar las notificaciones.	Pulse **ACTIVE CHILD LOCK** para bloquear el dispositivo. Mantenga pulsado el botón **START** durante 4 segundos para encender el dispositivo.	Configuración para añadir la chimenea **(sólo activa para los modelos Prime Fire)**

Panel Lock	Auto OFF	Default Level	Your fireplaces	Contact Us
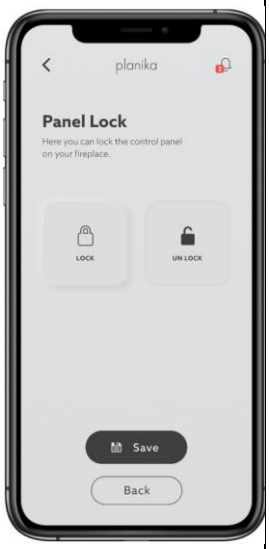			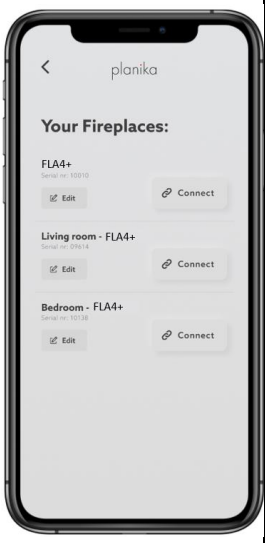	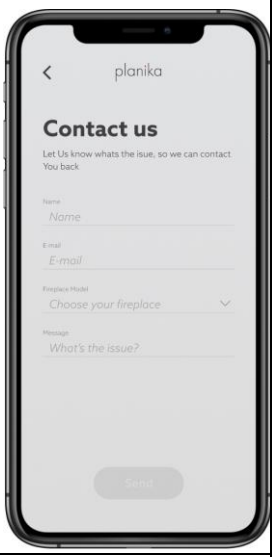
Haga clic en **LOCK** para bloquear el panel de control de la chimenea. Haga clic en **UNLOCK** para desbloquear el panel de control de la chimenea. Confirme su selección con el botón **SAVE**. **STOP** en la pantalla estará activo por razones de seguridad.	Pulse **AUTO OFF** para apagar automáticamente el aparato. Ajuste el tiempo que debe transcurrir antes de que la chimenea se apague automáticamente y pulse **SAVE** para confirmar.	Establezca el nivel de llama en el que la chimenea comenzará a funcionar cuando la encienda. Haga clic en **SAVE** para guardar los cambios. **RESET** para restablecer la configuración. La llama viene ajustada de fábrica al nivel 4.	Consulte las chimeneas disponibles. Haga clic en **EDIT** para editar el nombre del dispositivo. Haga clic en **CONNECT** para conectarse al dispositivo.	Póngase en contacto con Planika por correo electrónico. Haga clic en **SEND** para enviar el mensaje.

COMBUSTIBLE - Use solo combustible de etanol producido a partir de plantas en el proceso de destilación de alcohol dos veces que consta de 95-96,6% de etanol por volumen. Fanola es el combustible recomendado con pureza farmacológica.
¡NO USE COMBUSTIBLES SINTÉTICOS A BASE DE PETRÓLEO YA QUE ESTÁN CONTAMINADOS, EMITEN OLORES DESAGRADABLES Y PUEDEN DAÑAR LA CHIMENEA! ¡NO UTILICE COMBUSTIBLES QUE CONTENGAN 100 % DE ETANOL POR VOLUMEN, GEL O COMBUSTIBLES AROMÁTICOS!

El uso de combustible con una graduación alcohólica diferente de 95-96,6% puede provocar problemas en la chimenea. En tales casos, cualquier daño resultante se considera daño manual por parte del cliente, lo que da lugar a la PÉRDIDA DE LA COBERTURA DE LA GARANTÍA.

Scan to contact us

LIMPIEZA - Limpie con un paño húmedo y un detergente suave cuando el aparato esté apagado y enfriado.

SERVICIO - conserve el cable USB incluido para realizar el servicio. Correo electrónico de contacto https://www.planikafires.pl/serwis

RAVITAILLEMENT DU CARBURANT

1. Ouvrez le couvercle (I) et mettez l'appareil en marche en appuyant sur ⏻.
2. Si le réservoir de combustible est vide (**NO FUEL)**) - s'affiche sur l'écran (II) ou si vous souhaitez ravitailler le foyer, branchez fermement l'entrée de la pompe à combustible 'a' (vous entendrez un déclic) et le cordon d'alimentation 'b' (III) (**REFUELLING**) - s'affiche sur l'écran (IV).

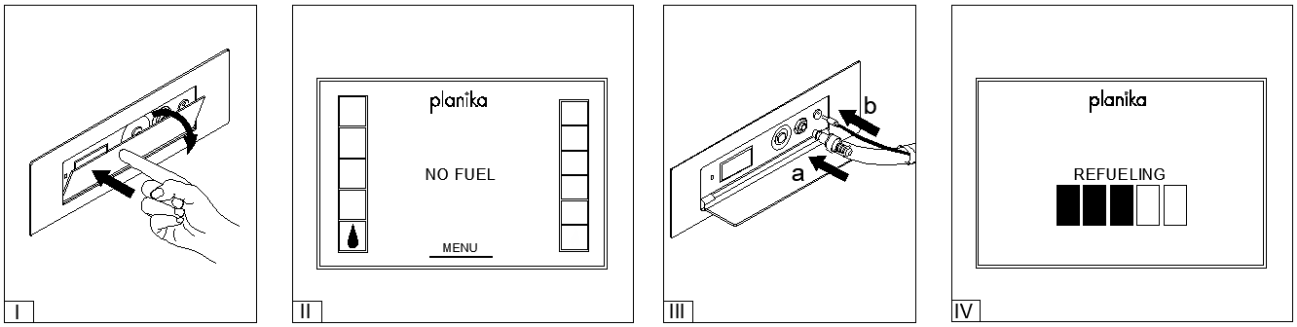

3. Si la bouteille de carburant est munie d'un limiteur de flamme (capuchon sur le goulot de la bouteille) (V), veuillez l'enlever avant d'insérer l'entrée de la pompe à carburant (VI). Appuyez sur le bouton de la pompe et maintenez-le enfoncé pour commencer à faire le plein (VII).

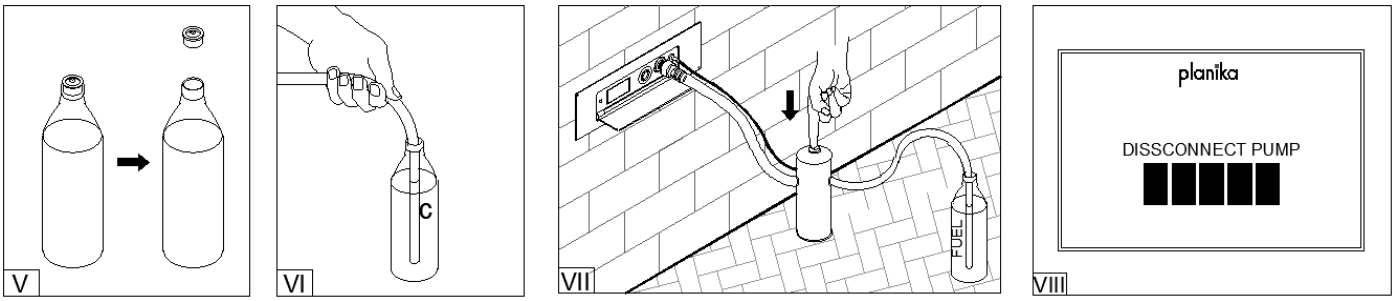

Lorsque la bouteille de carburant est vide, remplacez-la par une bouteille pleine et continuez à utiliser la pompe (voir la section 3 ci-dessus). La pompe cessera de se remplir lorsque le réservoir de carburant sera plein (DISCONNECT PUMP) - apparaîtra sur l'écran (VIII).

4. Débranchez le cordon d'alimentation 'b'. Pour débrancher la pompe, tenez l'entrée de la pompe et appuyez fermement sur le bouton de déverrouillage (IX).
5. Secouez le carburant restant du tuyau 'c' vers le conteneur et placez la pompe dans le sac (X).

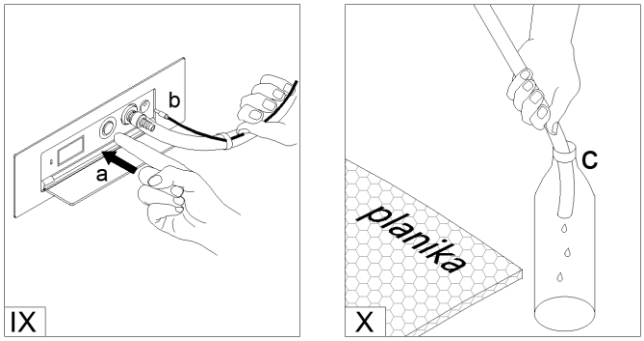

IGNITION DE LA FLAMME

Lorsque le symbole ⏻ apparaissent sur l'écran, l'appareil est prêt à être lancé.

Appuyez sur ⏻ sur l'écran, puis sur la touche START sur l'écran, puis sur la touche (**STARTING**) - apparaît à l'écran. L'allumage de l'appareil prend de 2 à 10 minutes. Pendant le processus de mise en route, des odeurs de fumées peuvent être présentes. Lorsque la touche (**STARTING**)

Mise sous tension	Flamme allumée	Procédure de démarrage	Prêt à l'emploi
planika	planika READY START MENU	planika STARTING STOP MENU	planika 4 - STOP + MENU

FRANÇAIS

RÉGLAGE DE LA HAUTEUR DE LA FLAMME

Lorsque la flamme est allumée, appuyez sur la touche + ou - de la télécommande ou faites défiler la barre de niveau de flamme dans l'application mobile pour choisir l'une des six hauteurs de flamme. Par défaut, la flamme démarre à la hauteur 4.

ALETRE. En cas de température trop élevée de l'appareil, la hauteur de la flamme sera automatiquement diminuée et bloquée pour ne pas changer. Si la température continue d'augmenter, la flamme s'éteint.

1 er niveau de flamme	4 ème niveau de flamme	Procédure de refroidissement
	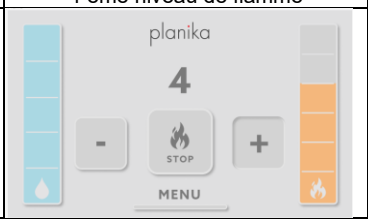	

MISE HORS TENSION DE L'APPAREIL

Pour éteindre l'appareil, appuyez sur STOP. (**COOLING**) indique que l'appareil est en cours de refroidissement. Le redémarrage de la flamme n'est possible qu'après un refroidissement complet de l'appareil (**READY**)- apparaît sur l'écran.

Prêt à l'emploi	Procédure de refroidissement	Brûleur refroidi
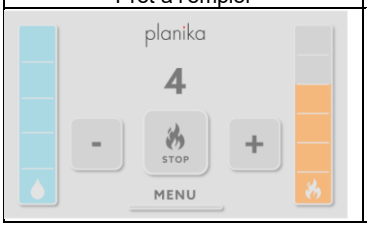		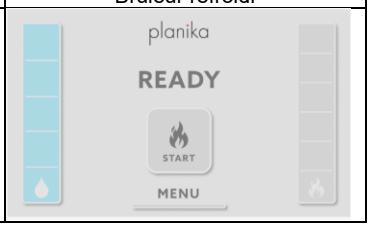

PANEL LOCK

Pour verrouiller l'appareil, allez sur MENU puis cliquez sur PANEL LOCK et choisissez entre CHILD LOCK et DEVICE LOCK.

Cliquez sur LOCK DEVICE pour verrouiller le panneau de contrôle avec l'option **Device Lock**. (**DEVICE LOCKED)** s'affichera à l'écran chaque fois que vous tenterez de cliquer sur un bouton de l'écran.

Pour désactiver le verrouillage, appuyez sur la touche START pendant 10 secondes, (**DEVICE UNLOCKED** s'affichera à l'écran.

Bouton de verrouillage de l'appareil dans le menu	Menu Verrouillage du panneau	Symbole de verrouillage de l'appareil	Symbole de déverrouillage de l'appareil
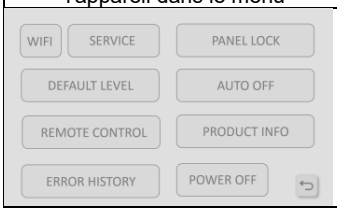	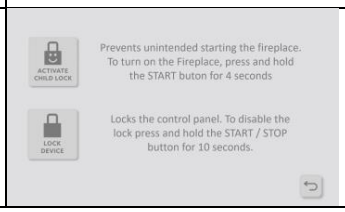	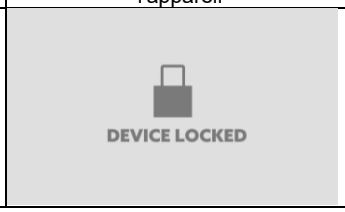	

Cliquez sur ACTIVATE CHILD LOCK pour verrouiller le panneau de commande avec l'option **Child Lock** enfant. Pour démarrer le foyer, appuyez sur le bouton START pendant 4 secondes. Pour désactiver le verrouillage, appuyez sur DEACTIVATE CHILD LOCK dans le menu **Panel Lock** menu du panneau.

Menu Verrouillage du panneau	Symbole de verrouillage enfant activé	Symbole de désactivation du verrouillage enfant
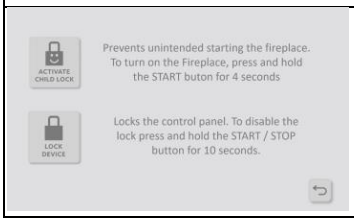		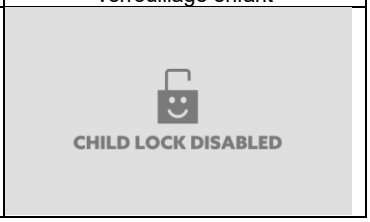

Les verrouillages peuvent se chevaucher. Pour déverrouiller un appareil dont le verrouillage enfant et le verrouillage appareil sont actifs en même temps, déverrouillez chacun d'eux séparément.

AUTO OFF

Pour régler l'arrêt automatique - allez à MENU et choisissez AUTO OFF. Réglez la durée en cliquant sur SET TIME. Augmentez la durée en cliquant sur , et diminuer en cliquant sur en cliquant sur le bouton . Confirmez avec le bouton CONFIRM en cliquant sur le bouton.

Bouton d'arrêt automatique dans le menu	Bouton de réglage de l'heure	Réglage de l'heure	Symbole de confirmation
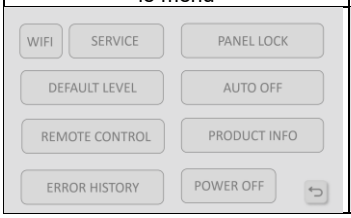			

TÉLÉCOMMANDE

Pour coupler la télécommande avec le brûleur, allez sur MENU et choisissez REMOTE CONTROL. Cliquez sur PAIR REMOTE et suivez la séquence affichée à l'écran. Le succès de l'appairage de la télécommande est confirmé à l'écran.

Bouton de la télécommande dans le menu	Bouton d'appairage	Communication de l'appairage à distance	Communication d'appairage réussie
	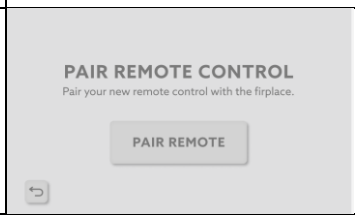		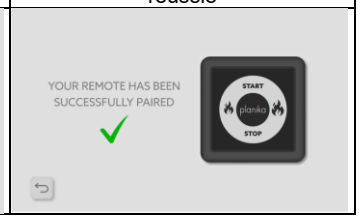

INFO PRODUIT

Pour vérifier les informations de base sur le brûleur, allez sur MENU et choisissez PRODUCT INFO.

Bouton Info produit dans le menu	Liste d'informations

NIVEAU PAR DÉFAUT

Pour régler le niveau de flamme par défaut, allez à MENU et choisissez DEFAULT LEVEL.

Bouton de niveau par défaut dans le menu	Bouton de réglage du niveau	Plage de niveau de flamme

HISTORIQUE DES ERREURS

Pour consulter l'historique des erreurs récentes, allez sur MENU et choisissez ERROR HISTORY. Liste d'erreurs :

Bouton "Historique des erreurs" dans le menu	Liste des erreurs	Liste de l'historique des erreurs
		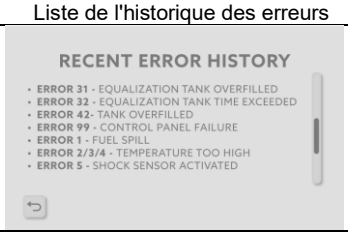

ERROR 1	Déversement de carburant	Déconnecter l'appareil de l'alimentation électrique pendant au moins 24 heures.
ERROR 2/3/4	Température trop élevée (surchauffe ou défaillance du capteur). Température ambiante trop basse.	Assurez-vous que l'appareil a été installé conformément aux instructions d'installation.
ERROR 5	Capteur de choc activé	-
ERROR 6	Lecture incorrecte du capteur de carburant	S'assurer que le carburant recommandé est utilisé.
ERROR 10	Température du chauffage trop basse	Déconnectez l'appareil de l'alimentation électrique pendant 10 minutes.
ERROR 17	Temps de séquence de démarrage dépassé	Assurez-vous que l'allumeur est rougeoyant et que l'appareil est installé conformément au manuel d'installation.
ERROR 20	Température du rail du foyer trop basse au démarrage	Assurez-vous que l'appareil a été installé conformément aux instructions d'installation.
ERROR 21	Température du rail du foyer trop basse pendant l'allumage	Assurez-vous que l'appareil a été installé conformément aux instructions d'installation.
ERROR 31	Réservoir principal trop rempli	Assurez-vous que la pompe à carburant est utilisée conformément au manuel d'instructions. Assurez-vous que le carburant recommandé est utilisé.
ERROR 32	Temps de pompage trop long dans le réservoir intermédiaire	Assurez-vous que le combustible recommandé est utilisé.
ERROR 41	Réservoir d'expansion trop plein	Assurez-vous que le carburant recommandé est utilisé.
ERROR 99	Erreur de communication dans le panneau de contrôle	Débranchez l'appareil de l'alimentation électrique pendant 10 minutes.

CONFIGURATION DU CONTRÔLE SANS FIL

Pour appairer l'appareil avec l'application mobile allez sur MENU et choisissez WIFI.

Cliquez sur **(DIRECT WIFI)** pour se connecter directement au WI-FI du brûleur. Définissez un SSID et un mot de passe pour la connexion, une fois que vous avez soumis la confirmation sera affichée par l'icône dans le coin droit.

Allumez le Wi-Fi sur votre appareil mobile et trouvez celui que vous avez défini précédemment dans la liste. Allumez l'application Planika BEV, le message (**FINDING DEVICE**) s'affiche à l'écran. L'application recherchera automatiquement le foyer.

Écran du panneau de commande du brûleur		Écran de l'appareil mobile	
Bouton de verrouillage de l'appareil dans le menu	Méthodes de connexion Wifi	Wi-Fi à partir de la liste des appareils mobiles	Recherche de l'appareil
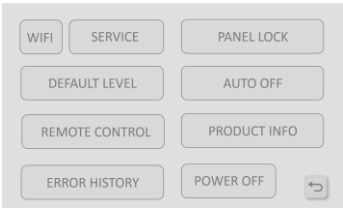		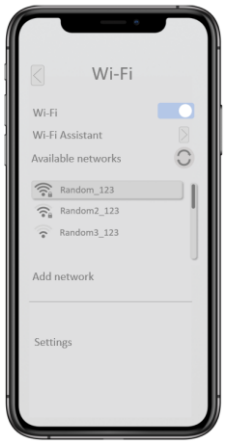	
SSID et mot de passe	Icône de confirmation		
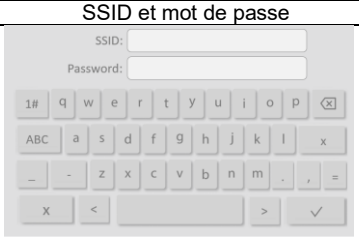	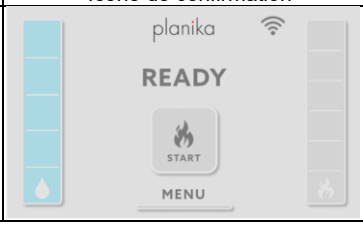		

Cliquez sur **(HOME WIFI)** pour vous connecter aux réseaux Wi-Fi domestiques disponibles. Choisissez le réseau dans la liste et définissez le mot de passe. La confirmation sera affichée par l'icône Wi-Fi dans le coin droit.

Écran du panneau de contrôle du brûleur		Écran de l'appareil mobile
Bouton de configuration de l'installation Wi-Fi	Choisir le réseau	Recherche de l'appareil
	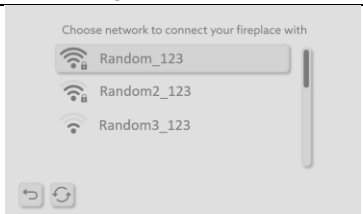	
Définir le mot de passe	Icône de confirmation	
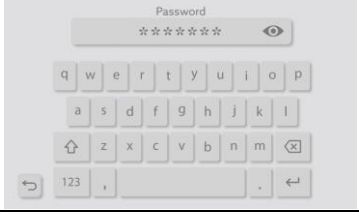		

APPLICATION PLANIKA BEV

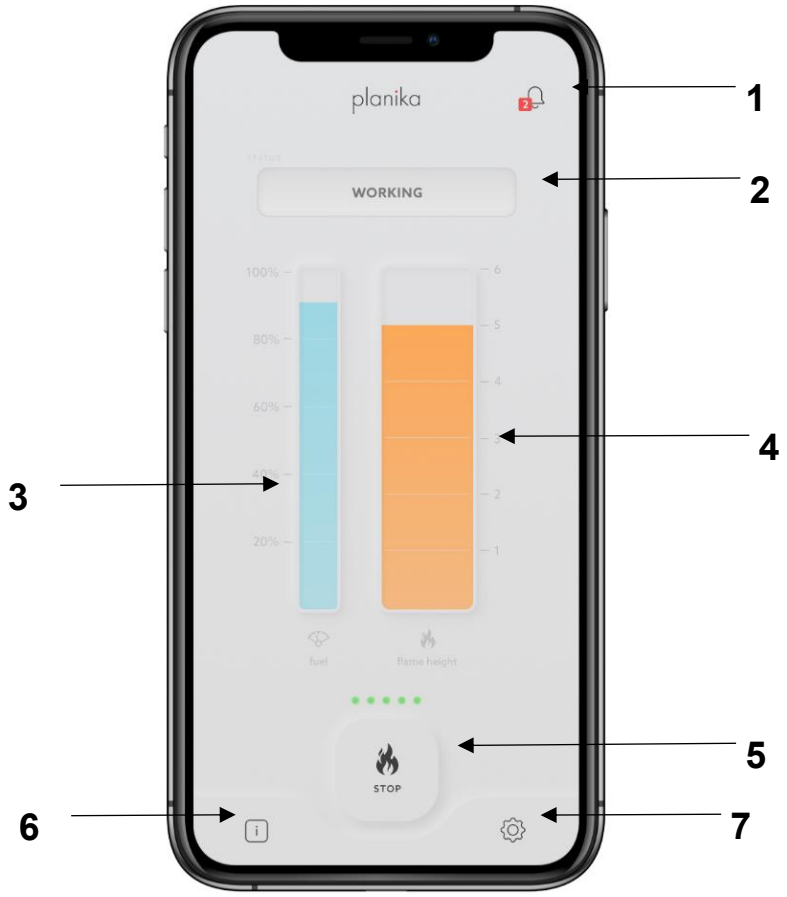

1. Newsletter
2. Mode cheminée
3. Niveau de carburant
4. Hauteur de la flamme
5. Éteindre et allumer
6. Informations
7. Menu

MENU

Le menu est accessible après avoir cliqué sur l'icône . Vous pouvez revenir au panneau principal après avoir cliqué sur **RETOUR** <

Pour obtenir des informations générales sur la cheminée, cliquez sur l'icône . La newsletter est disponible après avoir cliqué sur l'icône

Menu	Info	Newsletter	Child Lock	Configuration tool
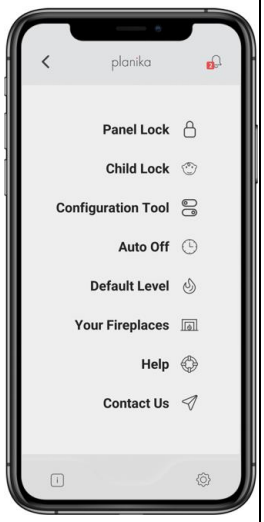	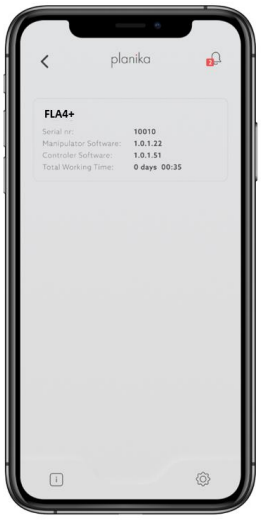	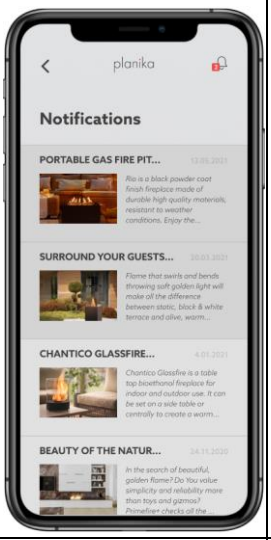		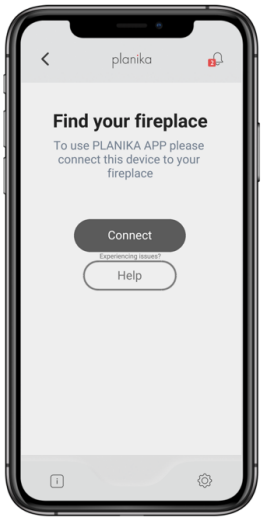
Paramètres principaux de l'application. Cliquez sur l'onglet pour modifier les paramètres.	Cliquez ici pour vérifier les informations de base sur la cheminée.	Cliquez ici pour vérifier les notifications.	Appuyez sur la touche **ACTIVE CHILD LOCK** pour verrouiller l'appareil. Appuyez sur la touche **START** et maintenez-la enfoncée pendant 4 secondes pour allumer l'appareil.	Configuration pour ajouter le foyer **(uniquement actif pour les modèles Prime Fire)**

Panel Lock	Auto OFF	Default Level	Your fireplaces	Contact Us
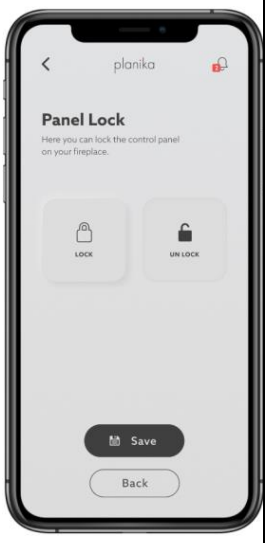			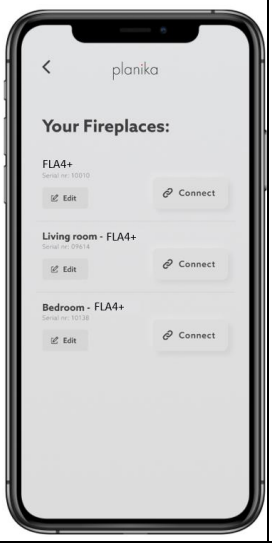	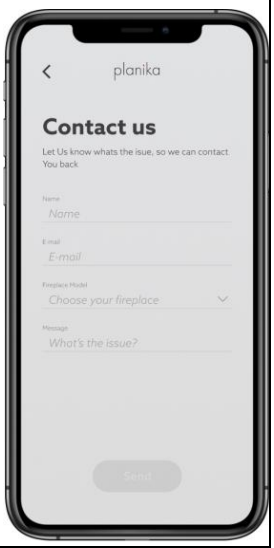
Cliquez sur **LOCK** pour verrouiller le panneau de commande du foyer. Cliquez sur **UNLOCK** pour déverrouiller le panneau de commande du foyer. Confirmez votre sélection avec le bouton **SAVE.** L'indication **STOP** sur l'écran est active pour des raisons de sécurité.	Appuyez sur **AUTO OFF** pour éteindre automatiquement l'appareil. Réglez la durée avant que le foyer ne s'éteigne automatiquement et cliquez sur **SAVE** pour confirmer.	Réglez le niveau de flamme auquel le foyer commencera à fonctionner lorsque vous l'allumerez. Cliquez sur **SAVE** pour enregistrer les modifications. **RESET** pour réinitialiser les paramètres. La flamme est réglée en usine au niveau 4.	Vérifiez les cheminées disponibles. Cliquez sur **EDIT** pour modifier le nom de l'appareil. Cliquez sur **CONNECT** pour vous connecter à l'appareil.	Contactez Planika par e-mail. Cliquez sur **SEND** pour envoyer le message.

CARBURANT - Utilisez uniquement du carburant à l'éthanol produit à partir de plantes dans le processus de distillation d'alcool en deux temps composé de 95 à 96,6% d'éthanol en volume. Fanola est le carburant recommandé avec une pureté pharmacologique.
N'UTILISEZ PAS DE COMBUSTIBLES À BASE DE PÉTROLE SYNTHÉTIQUE CAR ILS SONT CONTAMINÉS, ÉMETTENT DES ODEURS DÉSAGRÉABLES ET PEUVENT ENDOMMAGER LE FOYER ! N'UTILISEZ PAS DE CARBURANTS CONTENANT 100 % D'ÉTHANOL EN VOLUME, DE GEL OU DE CARBURANTS AROMATIQUES !

L'utilisation d'un combustible dont la teneur en alcool est différente de 95-96,6 % peut entraîner des problèmes avec le foyer. Dans ce cas, tout dommage résultant est considéré comme un dommage manuel par le client, entraînant la PERTE DE LA GARANTIE de la garantie.

Scan to contact us

NETTOYAGE - Nettoyer avec un chiffon humide et un détergent doux lorsque l'appareil est éteint et refroidi.

SERVICE - Conservez le câble USB fourni pour le service. Contactez par e-mail
https://www.planikafires.pl/serwis

RIFORNIMENTO DI COMBUSTIBILE

1. Aprire il coperchio (I) e accendere l'apparecchio premendo ⏻.

2. Se il serbatoio del combustibile è vuoto (**NO FUEL**) - apparirà sul display (II) o se si desidera rifornire il caminetto, collegare saldamente l'ingresso della pompa del combustibile 'a' (si sentirà un clic) e il cavo di alimentazione 'b' (III) (**REFUELLING**) - apparirà sul display (IV)

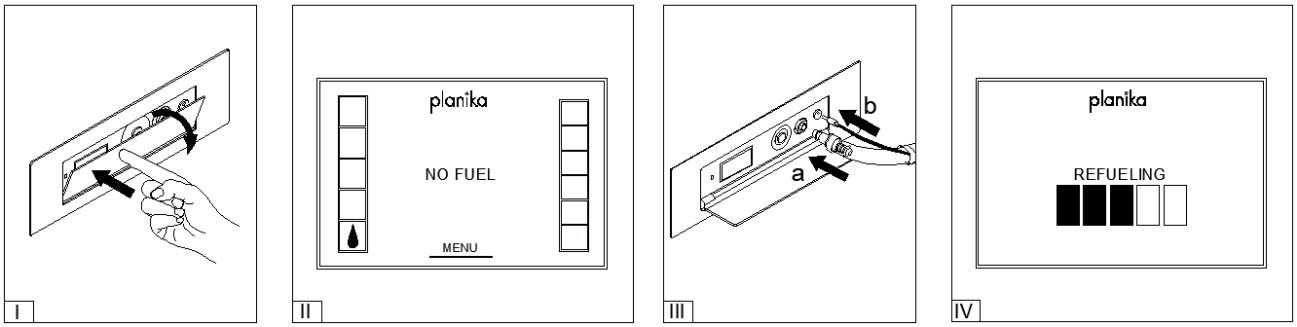

3. Se la bottiglia di carburante è fissata con il limitatore di fiamma (tappo sul collo della bottiglia) (V), rimuoverlo prima di inserire l'ingresso della pompa del carburante (VI) Posizionare il contenitore del carburante in modo stabile sul pavimento e inserire il tubo flessibile della pompa "c" (VI). Tenere premuto il pulsante della pompa per avviare il rifornimento (VII).

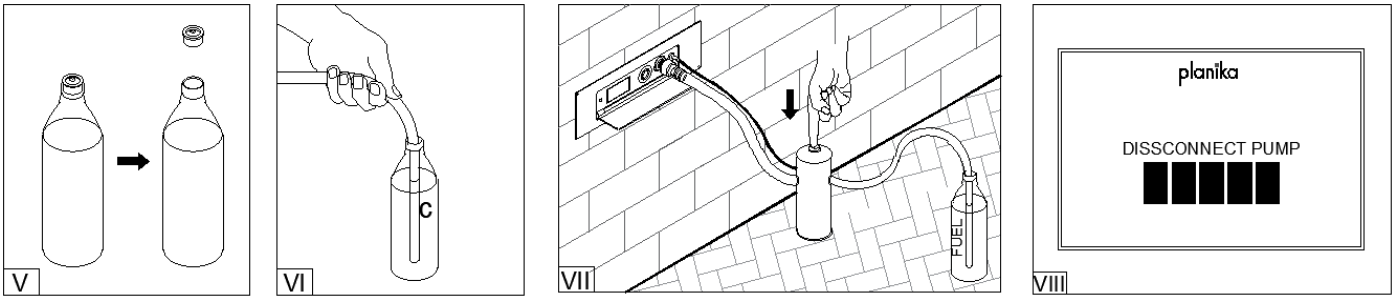

Quando la bottiglia di carburante è vuota, sostituirla con una piena e continuare a usare la pompa (vedere: sezione 3 sopra). La pompa interromperà il rifornimento quando il serbatoio del carburante sarà pieno (**DISCONNECT PUMP**)) - apparirà sul display (VIII).

4. Scollegare il cavo di alimentazione "b". Per scollegare la pompa, afferrare l'ingresso della pompa e premere con forza il pulsante di rilascio (IX).

5. Scuotere il carburante rimanente dal tubo flessibile "c" al contenitore e riporre la pompa nel sacchetto (X).

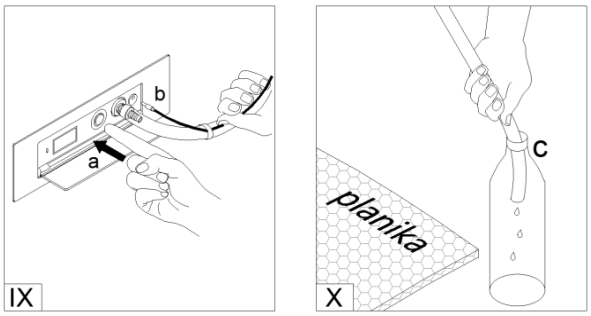

ACCENSIONE DELLA FIAMMA

Quando sul display appare il simbolo ⏻ appaiono sul display, l'apparecchio è pronto per essere avviato.

Premere ⏻ sul display e poi START pulsante. (**STARTING**) - apparirà sul display. L'accensione dell'apparecchio dura da 2 a 10 minuti. Durante il processo di accensione, può essere presente un odore di fumi. Quando il simbolo (**STARTING**) smette di lampeggiare e appare la fiamma alta, l'apparecchio è acceso e ha raggiunto la temperatura di esercizio.

Accensione	Fiamma accesa	Procedura di avvio	Pronto all'uso
planika	planika READY START MENU	planika STARTING STOP MENU	planika 4 - STOP + MENU

REGOLAZIONE DELL'ALTEZZA DELLA FIAMMA

Quando la fiamma è accesa, premere il pulsante + o - sul telecomando o scorrere la barra del livello della fiamma nell'applicazione mobile per scegliere una delle sei altezze della fiamma. Per impostazione predefinita, la fiamma si avvia all'altezza 4.

ATTENZIONE. In caso di temperatura troppo elevata del dispositivo, l'altezza della fiamma viene automaticamente ridotta e bloccata per non essere modificata. Se la temperatura continua ad aumentare, la fiamma si spegne.

1° livello di fiamma	4° livello di fiamma	Procedura di raffreddamento

SPEGNIMENTO DEL DISPOSITIVO

Per spegnere il dispositivo, premere STOP.

(**COOLING**) indica l'apparecchio in fase di raffreddamento. Il riavvio della fiamma è possibile solo dopo il completo raffreddamento dell'apparecchio (**READY**) - apparirà sul display.

Pronto all'uso	Procedura di raffreddamento	Bruciatore raffreddato
		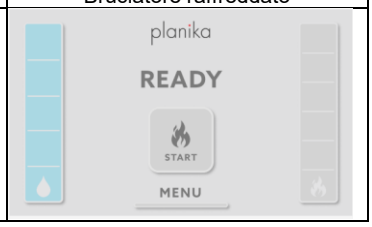

BLOCCO DEL PANNELLO

Per bloccare il dispositivo andare su MENU quindi fare clic su PANEL LOCK e scegliere tra CHILD LOCK e DEVICE LOCK.

Fare clic su LOCK DEVICE per bloccare il pannello di controllo con l'opzione **Device Lock** dispositivo. **(DEVICE LOCKED)** verrà visualizzato sullo schermo ogni volta che si cercherà di fare clic su qualsiasi pulsante dello schermo,

Per disattivare il blocco, tenere premuto il tasto START per 10 secondi, sullo schermo apparirà la scritta **(DEVICE UNLOCKED).**

Pulsante di blocco del dispositivo nel menu	Menu Blocco pannello	Simbolo del dispositivo bloccato	Simbolo del dispositivo sbloccato
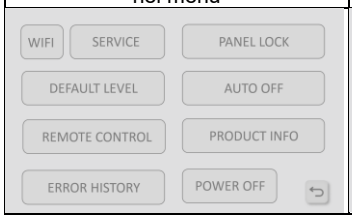	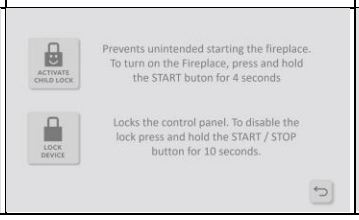		

Fare clic su ACTIVATE CHILD LOCK per bloccare il pannello di controllo con l'opzione **Child Lock**. Per avviare il caminetto, tenere premuto il tasto START per 4 secondi. Per disattivare il blocco, premere DEACTIVATE CHILD LOCK nel menu Panel Lock.

Menu Blocco pannello	Simbolo di blocco bambini attivato	Simbolo di disattivazione del blocco bambini
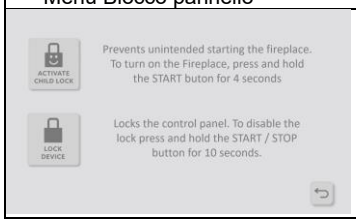	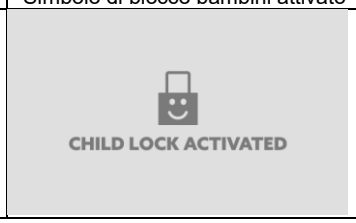	

I blocchi possono sovrapporsi. Per sbloccare un dispositivo con il blocco bambini e il blocco dispositivo attivi allo stesso tempo, sbloccarli separatamente.

SPEGNIMENTO AUTOMATICO

Per impostare lo spegnimento automatico, andare su MENU e scegliere AUTO OFF. Impostare la durata cliccando su SET TIME. Aumentare il tempo facendo clic su , e diminuire facendo clic su pulsante . Confermare con il pulsante . CONFIRM button.

Pulsante di spegnimento automatico nel menu	Pulsante di impostazione dell'ora	Impostazione dell'ora	Simbolo di conferma
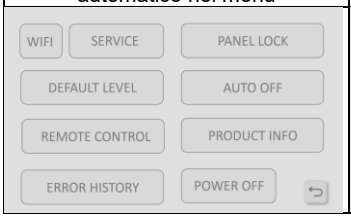			

TELECOMANDO

Per associare il telecomando al bruciatore andare su MENU e poi scegliere REMOTE CONTROL. Cliccare su PAIR REMOTE e quindi seguire la sequenza visualizzata sullo schermo. Il successo dell'accoppiamento del telecomando sarà confermato sullo schermo.

Pulsante del telecomando nel menu	Pulsante di accoppiamento	Comunicazione dell'accoppiamento a distanza	Comunicazione di accoppiamento riuscita
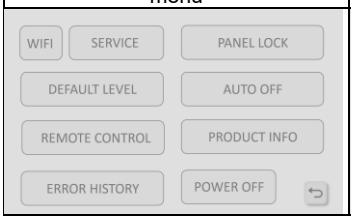	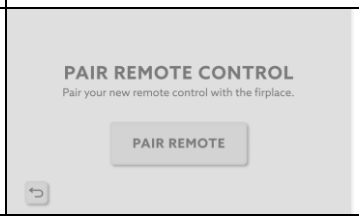		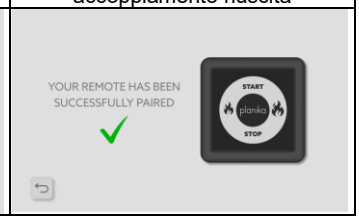

INFO PRODOTTO

Per verificare le informazioni di base sul bruciatore andare su MENU e poi scegliere PRODUCT INFO.

Pulsante Info prodotto nel menu	Elenco delle informazioni

LIVELLO PREDEFINITO

Per impostare il livello di fiamma predefinito, andare su MENU e poi scegliere DEFAULT LEVEL.

Pulsante del livello predefinito nel menu	Pulsante di impostazione del livello	Gamma del livello di fiamma

STORIA DEGLI ERRORI

Per controllare la cronologia degli errori recenti, andare su MENU e poi scegliere ERROR HISTORY. Elenco errori:

Pulsante Cronologia errori nel menu	Elenco storico errori	Elenco della cronologia degli errori
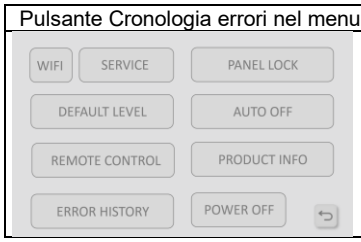	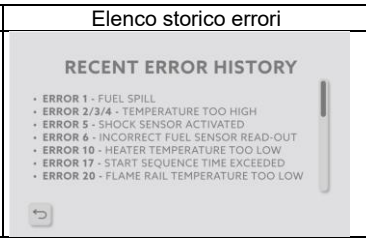	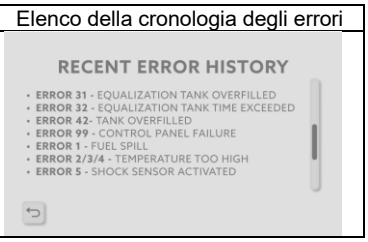

ERROR 1	Fuoriuscita di carburante	Scollegare il dispositivo dall'alimentazione per almeno 24 ore.
ERROR 2/3/4	Temperatura troppo alta (surriscaldamento o guasto del sensore). Temperatura ambiente troppo bassa.	Assicurarsi che l'unità sia stata installata secondo le istruzioni di installazione.
ERROR 5	Sensore d'urto attivato	-
ERROR 6	Lettura errata del sensore del carburante	Assicurarsi che venga utilizzato il carburante consigliato.
ERROR 10	Temperatura del riscaldatore troppo bassa	Scollegare il dispositivo dall'alimentazione per 10 minuti.
ERROR 17	Tempo di sequenza di avvio superato	Assicurarsi che l'accenditore sia rosso e che l'apparecchio sia stato installato secondo le istruzioni di installazione.
ERROR 20	Temperatura della guida del caminetto troppo bassa all'avvio	Assicurarsi che l'apparecchio sia stato installato secondo le istruzioni di installazione.
ERROR 21	Temperatura della guida del caminetto troppo bassa durante l'accensione	Assicurarsi che l'apparecchio sia stato installato secondo le istruzioni di installazione.
ERROR 31	Serbatoio principale troppo pieno	Assicurarsi che la pompa del carburante sia utilizzata secondo le istruzioni per l'uso. Assicurarsi che venga utilizzato il combustibile consigliato.
ERROR 32	Tempo di pompaggio troppo lungo nel serbatoio intermedio	Assicurarsi che venga utilizzato il combustibile consigliato.
ERROR 41	Serbatoio di espansione troppo pieno	Assicurarsi che venga utilizzato il carburante consigliato.
ERROR 99	Guasto di comunicazione nel pannello di controllo	Scollegare l'apparecchio dall'alimentazione elettrica per 10 minuti.

CONFIGURAZIONE DEL CONTROLLO WIRELESS

Per associare il dispositivo all'applicazione mobile andare su MENU e poi scegliere . WIFI.

Fare clic su **(DIRECT WIFI)** per connettersi direttamente al WI-FI del bruciatore. Impostare un SSID e una password per la connessione, una volta inviata la conferma verrà visualizzata dall'icona nell'angolo destro.

Accendere il Wi-Fi sul dispositivo mobile e trovare quello impostato in precedenza nell'elenco. Accendere l'applicazione Planika BEV, sullo schermo apparirà il messaggio **(TROVA DISPOSITIVO).** L'applicazione cercherà automaticamente il caminetto.

Schermata del pannello di controllo del bruciatore		Schermata del dispositivo mobile	
Pulsante di blocco del dispositivo nel menu	Metodi di connessione Wifi	Wi-Fi dall'elenco dei dispositivi mobili	Trovare il dispositivo
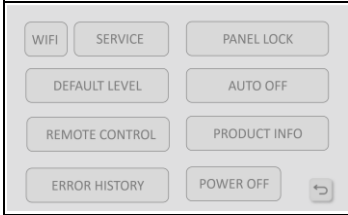		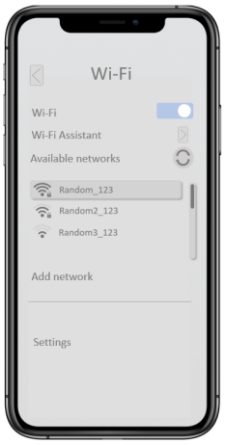	
SSID e password	Icona di conferma		
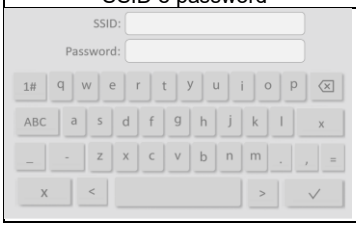	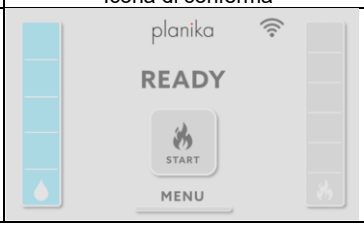		

Fare clic su **(HOME WIFI)** per collegarsi alle reti Wi-Fi domestiche disponibili. Scegliere la rete dall'elenco e impostare la password. La conferma verrà visualizzata dall'icona Wi-Fi nell'angolo destro.

Schermata del pannello di controllo del bruciatore		Schermata del dispositivo mobile
Pulsante di configurazione Wi-Fi	Scegliere la rete	Trovare il dispositivo
	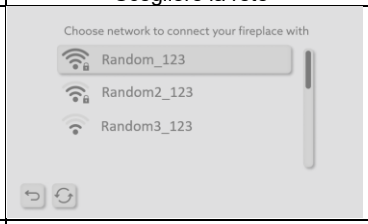	
Impostare la password	Icona di conferma	
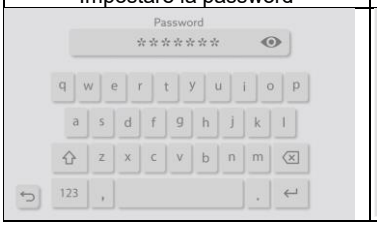		

APPLICAZIONE PLANIKA BEV

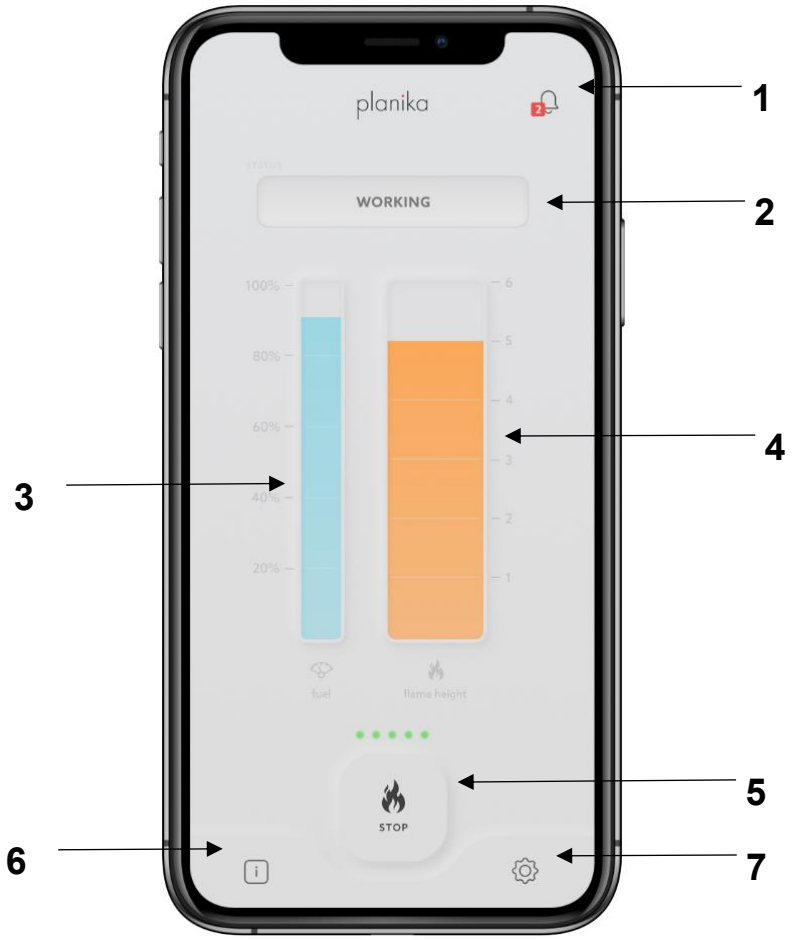

1. Newsletter
2. Modalità camino
3. Livello combu
4. L'altezza della fiamma
5. Spegnere e accendere
6. Info
7. Menu

MENU

Il menu è disponibile dopo aver cliccato sull'icona . Per tornare al pannello principale fare clic su INDIETRO

Per informazioni generali sul camino, fare clic sull'icona . Newsletter è disponibile dopo aver cliccato sull'icona

Menu	Info	Newsletter	Child Lock	Configuration tool
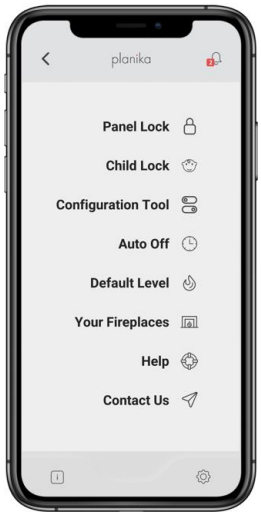	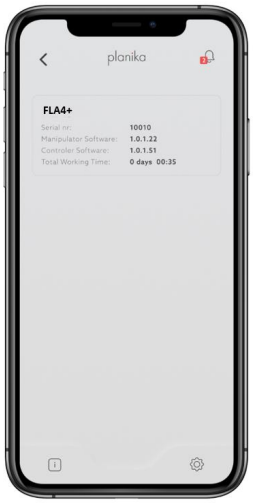	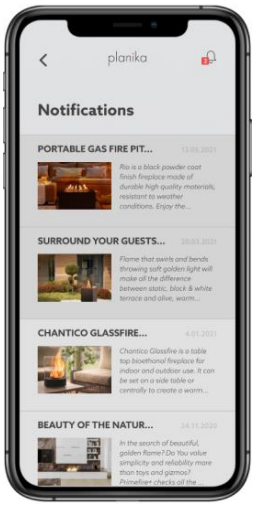		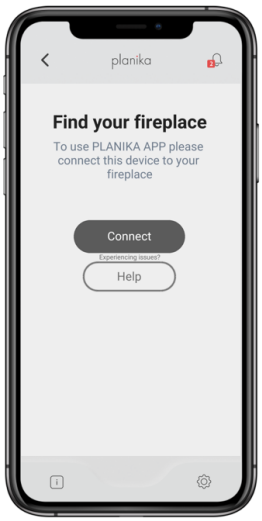
Impostazioni principali dell'applicazione. Fare clic sulla scheda per modificare le impostazioni.	Clicca qui per controllare le informazioni di base sul camino.	Clicca qui per controllare le notifiche.	Premere **ACTIVE CHILD LOCK** per bloccare il dispositivo. Tenere premuto il pulsante **START** per 4 secondi per accendere il dispositivo.	Configurazione per aggiungere il caminetto **(attiva solo per i modelli Prime Fire)**

Panel Lock	Auto OFF	Default Level	Your fireplaces	Contact Us
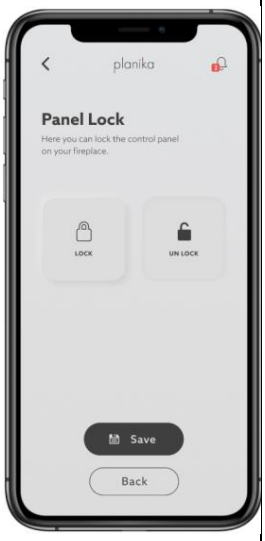			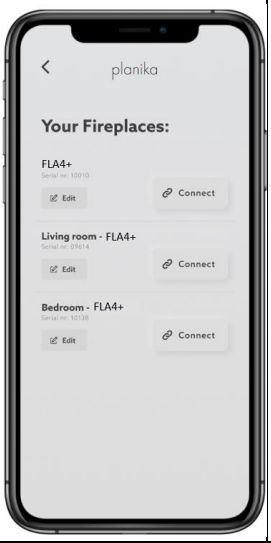	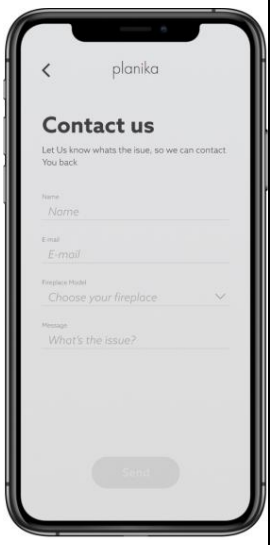
Fare clic su **LOCK** per bloccare il pannello di controllo sul caminetto. Fare clic su **UNLOCK** per sbloccare il pannello di controllo sul caminetto.. Confermare la selezione con il pulsante **SAVE**. Lo **STOP** sul display sarà attivo per motivi di sicurezza.	Premere **AUTO OFF** per spegnere automaticamente il dispositivo. Impostare l'intervallo di tempo prima che il caminetto si spenga automaticamente e fare clic su **SAVE** per confermare.	Impostare il livello di fiamma al quale il caminetto dovrà iniziare a funzionare. Fare clic su**SAVE** per salvare le modifiche. **RESET** per ripristinare le impostazioni. L'impostazione di fabrica della fiamma è al livello	Controlla i caminetti disponibili. Fare clic su **EDIT** per modificare il nome del dispositivo. Fare clic su **CONNECT** per connettersi al dispositivo.	Contattare Planika via e-mail. Fare clic su **SEND** er inviare il messaggio.

COMBUSTIBILE - Utilizzare solo il combustibile a base di etanolo prodotto dalle piante nel processo di distillazione dell'alcool a due tempi che consiste nel 95-96,6% di etanolo in volume. Fanola è il combustibile raccomandato con purezza farmacologica.
NON USARE COMBUSTIBILI SINTETICI A BASE DI PETROLIO PERCHÉ SONO CONTAMINATI, EMETTONO ODORI SGRADEVOLI E POSSONO DANNEGGIARE IL CAMINETTO! NON UTILIZZARE COMBUSTIBILI CONTENENTI IL 100%, GEL O COMBUSTIBILI AROMATICI!

L'utilizzo di combustibile con un contenuto alcolico diverso da 95-96,6% può causare problemi al caminetto. In questi casi, qualsiasi danno risultante è considerato un danno manuale da parte del cliente, con conseguente perdita della copertura della garanzia. PERDITA DELLA COPERTURA DELLA GARANZIA di garanzia.

Scan to contact us

PULIZIA – Pulire con un panno umido e detergenti delicati quando il dispositivo è spento e freddo.

SERWIS – Conservare il cavo USB incluso per la manutenzione. Contatto e-mail https://www.planikafires.pl/serwis

UZUPEŁNIANIE PALIWA

1. Otwórz klapkę (I) i włącz urządzenie, wciskając ⏻.
2. Jeśli zbiornik paliwa jest pusty (**NO FUEL**) - pojawi się na wyświetlaczu (II) lub jeśli chcesz zatankować kominek, podłącz wlot pompy paliwa "a" (usłyszysz dźwięk kliknięcia) i przewód zasilający "b" (III) (**REFUELLING**) - pojawi się na wyświetlaczu (IV).

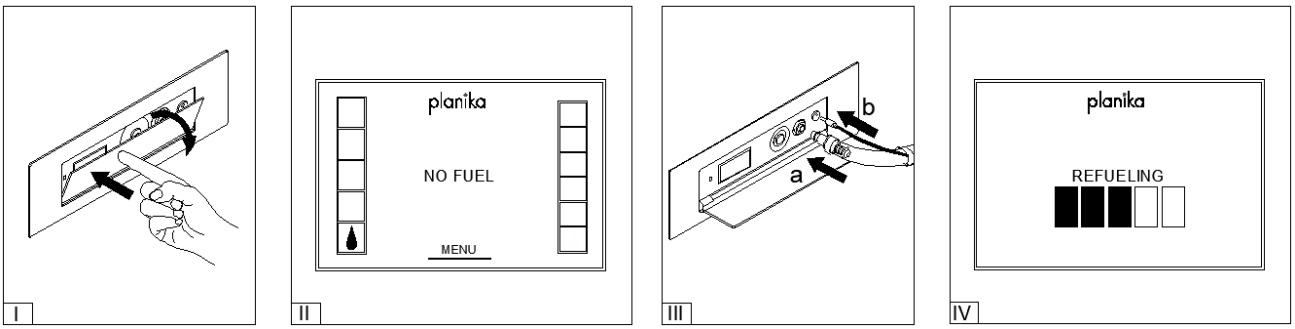

3. Jeśli butelka z paliwem jest zabezpieczona ogranicznikiem płomienia (nasadka na szyjce butelki) (V), należy go usunąć przed włożeniem wlotu pompy paliwa (VI) Umieść pojemnik z paliwem stabilnie na podłodze i włóż wąż pompy "c" (VI). Naciśnij i przytrzymaj przycisk na pompie, aby rozpocząć tankowanie (VII).

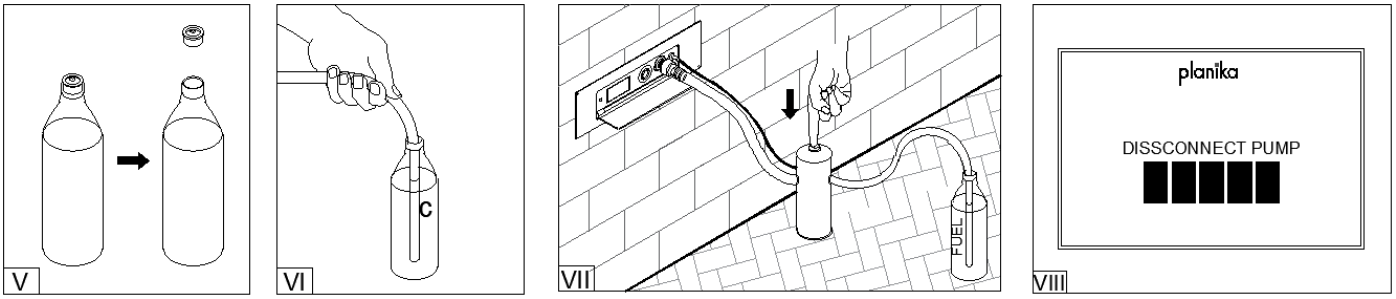

Gdy butelka z paliwem jest pusta, należy wymienić ją na pełną i kontynuować korzystanie z pompy (patrz: sekcja 3 powyżej). Pompa przestanie uzupełniać paliwo, gdy zbiornik paliwa będzie pełny (**DISCONNECT PUMP**) - pojawi się na wyświetlaczu (VIII).

4. Odłącz przewód zasilający "b". Aby odłączyć pompę, należy przytrzymać wlot pompy i mocno nacisnąć przycisk zwalniający (IX).
5. Spuść pozostałe paliwo z węża "c" do pojemnika i umieść pompę w torbie (X).

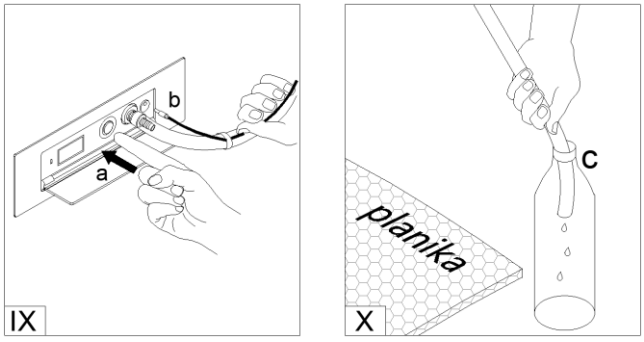

ZAPŁON PŁOMIENIA

Gdy na wyświetlaczu pojawi się ⏻ urządzenie jest gotowe do uruchomienia.

Naciśnij ⏻ na wyświetlaczu, a następnie przycisk START. (**STARTING**) - pojawi się na wyświetlaczu. Rozpalanie urządzenia trwa od 2 do 10 minut. Podczas procesu rozpalania może być wyczuwalny zapach oparów. Gdy (**STARTING**) przestanie migać i pojawi się wysokość płomienia - urządzenie jest rozpalone i osiągnęło temperaturę roboczą.

Przycisk włączenia	Gotowy do odpalenia	Procedura odpalania	Gotowy do użycia
planika	planika READY START MENU	planika STARTING STOP MENU	planika 4 - STOP + MENU

POLSKI

REGULACJA WYSOKOŚCI PŁOMIENIA

Gdy płomień jest włączony, naciśnij przycisk + lub - na pilocie / wyświetlaczu lub przewiń pasek poziomu płomienia w aplikacji mobilnej, aby wybrać jedną z sześciu wysokości płomienia. Domyślnie płomień uruchamia się na wysokości 4.

UWAGA. W przypadku zbyt wysokiej temperatury urządzenia, wysokość płomienia zostanie automatycznie zmniejszona i zablokowana przed zmianą. Jeśli temperatura będzie nadal rosnąć, płomień zostanie zgaszony.

1 wszy poziom płomienia	4 ty poziom płomienia	Procedura chłodzenia
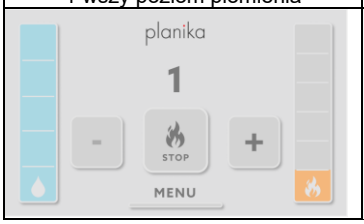		

WYŁĄCZANIE URZĄDZENIA

Aby wyłączyć urządzenie, naciśnij przycisk STOP.

(**COOLING**) wskazuje, że urządzenie jest chłodzone. Ponowne włączenie płomienia jest możliwe dopiero po całkowitym schłodzeniu urządzenia (**READY**)- pojawi się na wyświetlaczu.

Gotowy do użycia	Procedura chłodzenia	Kominek wychłodzony
	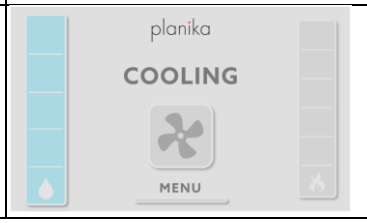	

BLOKADA PANELU

Aby zablokować urządzenie, przejdź do MENU a następnie kliknij PANEL LOCK i wybierz pomiędzy CHILD LOCK i DEVICE LOCK

Kliknij LOCK DEVICE aby zablokować panel sterowania za pomocą opcji **Device Lock**. Komunikat **(DEVICE LOCKED)** będzie wyświetlany na ekranie przy każdej próbie kliknięcia dowolnego przycisku na ekranie.

Aby wyłączyć blokadę, naciśnij i przytrzymaj przycisk START przez 10 sekund, na ekranie pojawi się komunikat **(DEVICE UNLOCKED).**

Device Lock w Menu	Panel Lock w Menu	Symbol Device Locked	Symbol Device Unlocked
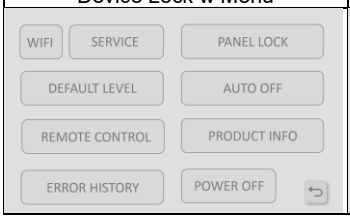	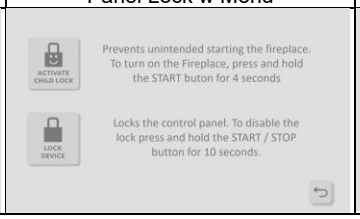	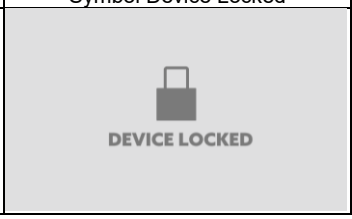	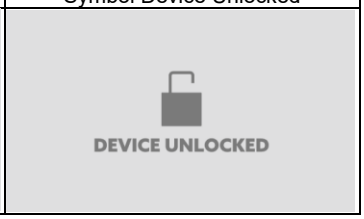

Kliknij przycisk ACTIVATE CHILD LOCK aby zablokować panel sterowania za pomocą opcji **Child Lock.** Aby uruchomić kominek, naciśnij i przytrzymaj przycisk START przez 4 sekundy. Aby wyłączyć blokadę, naciśnij przycisk DEACTIVATE CHILD LOCK w menu Blokada panelu.

Panel Lock w Menu	Symbol Child Lock Activated	Symbol Child Lock Deactivate
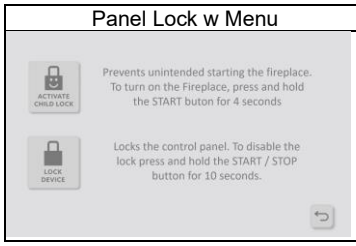		

Blokady mogą się nakładać. Aby odblokować urządzenie z jednocześnie aktywną blokadą rodzicielską i blokadą urządzenia, należy odblokować każdą z nich osobno.

AUTOMATYCZNE WYŁĄCZANIE

Aby ustawić automatyczne wyłączanie - przejdź do MENU a następnie wybierz AUTO OFF. Ustaw długość czasu, klikając na SET TIME. Zwiększ czas, klikając przycisk , lub zmniejsz, klikając przycisk Potwierdź przyciskiem CONFIRM

Auto OFF w Menu	Przycisk Set Time	Ustawianie czasu	Symbol potwierdzajacy
	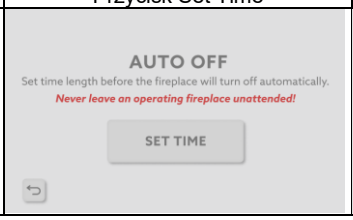		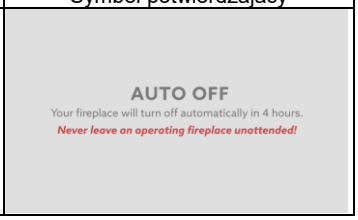

ZDALNE STEROWANIE

Aby sparować pilota z kominkiem, przejdź do MENU a następnie wybierz REMOTE CONTROL. Kliknij PAIR REMOTE a następnie przejdź przez sekwencję wyświetlaną na ekranie. Pomyślne sparowanie pilota zostanie potwierdzone na ekranie.

Remote Control w Menu	Przycisk Pair	Komunikaty parowania pilota	Komunikat potwierdzajacy
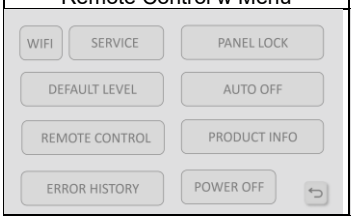	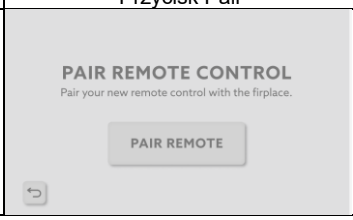		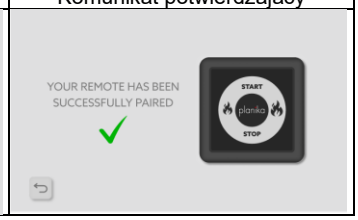

INFORMACJE O PRODUKCIE

Aby sprawdzić podstawowe informacje o kominku wejdź na stronę MENU a następnie wybierz PRODUCT INFO.

Product Info w Menu	Lista informacji
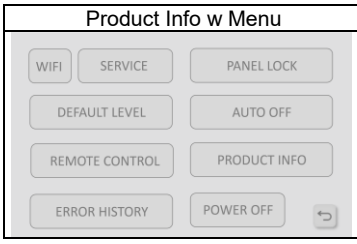	

DOMYŚLNY POZIOM PŁOMIENIA

Aby ustawić domyślny poziom płomienia, przejdź do MENU a następnie wybierz DEFAULT LEVEL.

Domyślna wysokość płomienia w Menu	Ustawianie domyslnej wysokosci płomienia	Zakres wysokości płomienia
		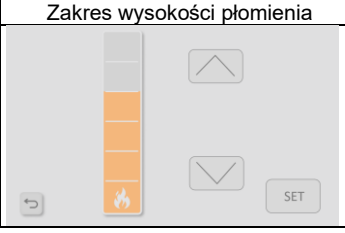

HISTORIA BŁĘDÓW

Aby sprawdzić historię ostatnich błędów, przejdź do MENU a następnie wybierz ERROR HISTORY. Lista błędów:

Error History w Menu	Lista błędów	Lista błędów
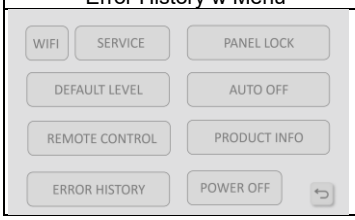	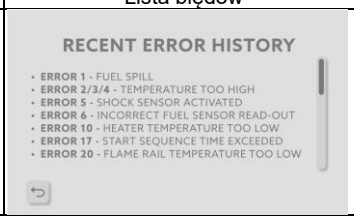	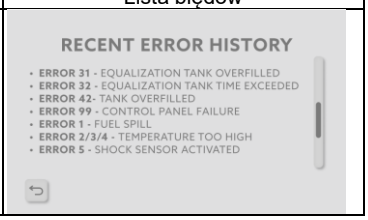

ERROR 1	Rozlanie paliwa	Odłącz urządzenie od zasilania na co najmniej 24 godziny.
ERROR 2/3/4	Zbyt wysoka temperatura (przegrzanie lub uszkodzenie czujnika). Zbyt niska temperatura otoczenia.	Upewnij się, że urządzenie zostało zainstalowane zgodnie z instrukcją instalacji.
ERROR 5	Aktywowany czujnik wstrząsów	-
ERROR 6	Nieprawidłowy odczyt czujnika paliwa	Upewnić się, że używane jest zalecane paliwo.
ERROR 10	Zbyt niska temperatura grzałki	Odłącz urządzenie od zasilania na 10 minut.
ERROR 17	Przekroczono czas sekwencji startowej	Upewnij się, że żarnik świeci się na czerwono, a urządzenie zostało zainstalowane zgodnie z instrukcją instalacji.
ERROR 20	Zbyt niska temperatura listwy paleniska w trakcie odpalania	Upewnij się, że urządzenie zostało zainstalowane zgodnie z instrukcją instalacji.
ERROR 21	Zbyt niska temperatura listwy paleniska w trakcie palenia	Upewnij się, że urządzenie zostało zainstalowane zgodnie z instrukcją instalacji.
ERROR 31	Zbiornik główny przepełniony	Upewnij się, że pompa paliwa jest używana zgodnie z instrukcją obsługi. Upewnij się, że używane jest zalecane paliwo.
ERROR 32	Zbyt długi czas pompowania do naczynia pośredniego	Upewnij się, że używane jest zalecane paliwo.
ERROR 41	Zbiornik wyrównawczy przepełniony	Upewnij się, że używane jest zalecane paliwo.
ERROR 99	Błąd w komunikacji sterownik manipulator	Odłącz urządzenie od zasilania na 10 minut.

KONFIGURACJA STEROWANIA BEZPRZEWODOWEGO

Aby sparować urządzenie z aplikacją mobilną przejdź do strony MENU a następnie wybierz . WIFI.

Kliknij **(DIRECT WIFI)** aby połączyć się bezpośrednio z WI-FI kominka. Ustaw SSID i hasło do połączenia, po przesłaniu potwierdzenie zostanie wyświetlone przez ikonę w prawym rogu.

Włącz Wi-Fi na swoim urządzeniu mobilnym i znajdź na liście to, które ustawiłeś wcześniej. Połącz się z nim za pomocą ustawionego hasła. Włącz aplikacje Planika BEV, na ekranie zostanie wyświetlony komunikat **(FINDING DEVICE).** Aplikacja automatycznie wyszuka kominek.

Wyświetlacz panelu kontrolnego kominka		**Wyświetlacz urządzenia mobilnego**	
WiFi w Menu	Metody połączenia Wifi	Lista dostępnych sieci Wi-Fi	Wyszukiwanie urządzenia
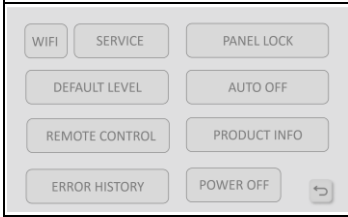			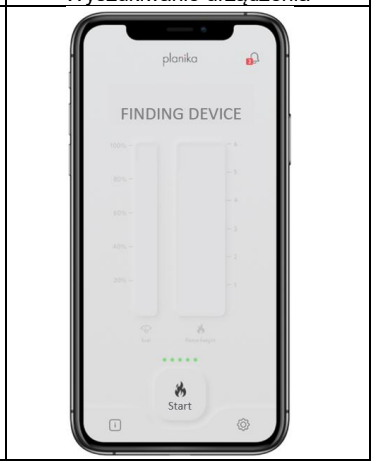
SSID i Hasło	Ikona potwierdzenia		
	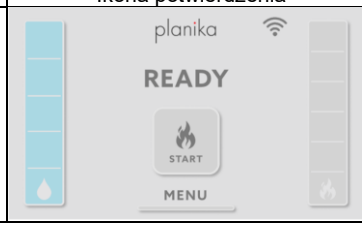		

Kliknij przycisk **(HOME WIFI)** aby połączyć się z domową siecią Wi-Fi. Wybierz sieć z listy i wprowadź hasło. Potwierdzenie zostanie wyświetlone przez ikonę Wi-Fi w prawym rogu.

Wyświetlacz panelu kontrolnego kominka		**Wyświetlacz urządzenia mobilnego**
Wybór konfiguracji Wi-Fi	Lista sieci	Wyszukiwanie urządzenia
	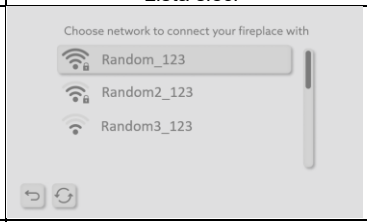	
Wprowadzanie hasła	Ikona potwierdzenia	
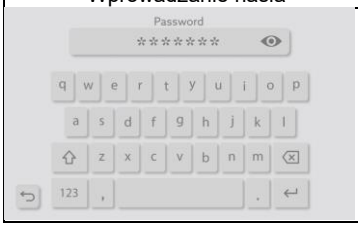	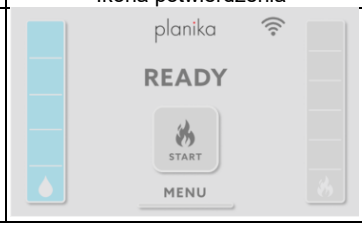	

APLIKACJA PLANIKA BEV

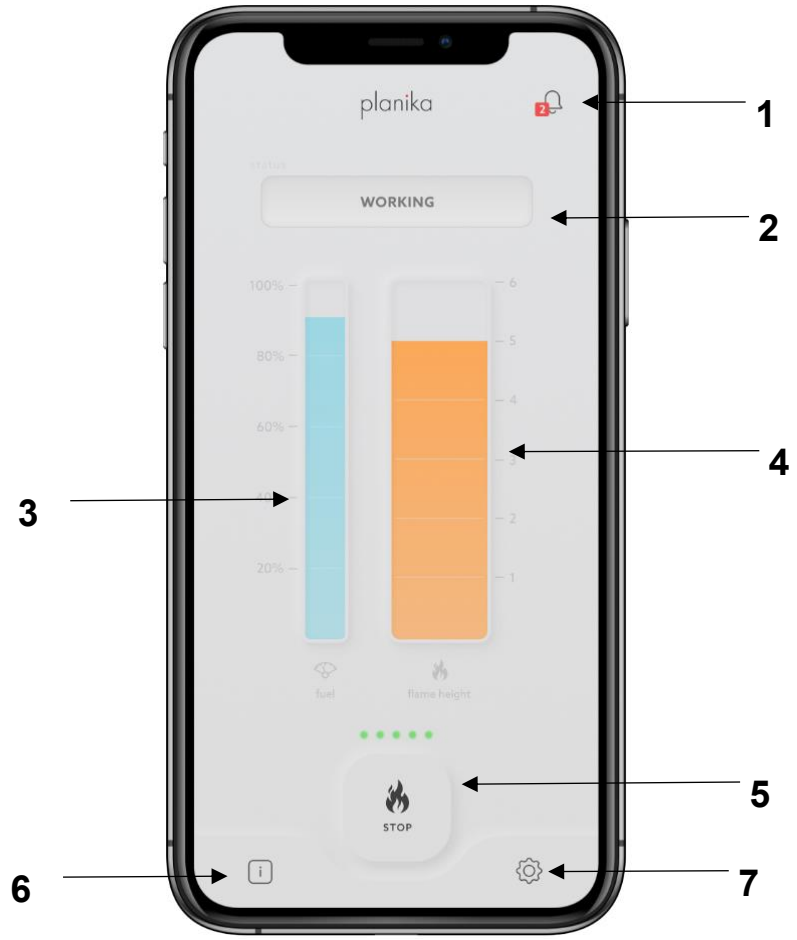

1. Newsletter
2. Tryb kominka
3. Poziom paliwa
4. Wysokość płomienia
5. Wygaszenie i odpalanie
6. Info
7. Menu

MENU

Menu jest dostępne po kliknięciu w ikonę . Powrót do głównego panelu jest możliwy po kliknięciu **WSTECZ** <

W celu uzyskania informacji ogólnych o kominku kliknij ikonę . Newsletter dostępny jest po kliknięciu w ikonę

Menu	Info	Newsletter	Child Lock	Configuration tool
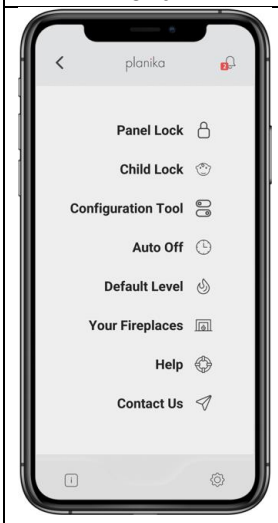	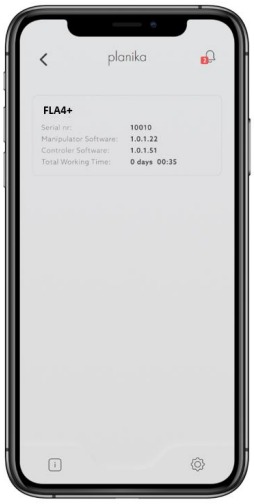	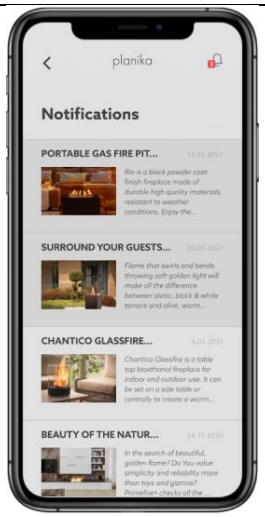		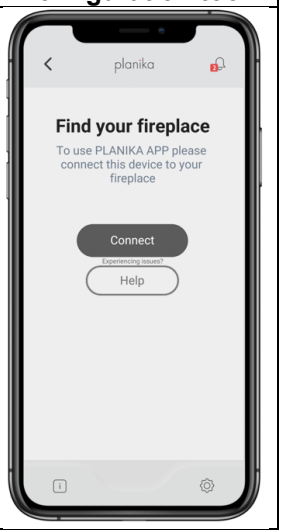
Główne ustawienia aplikacji. Kliknij w zakładkę w celu zmiany ustawień.	Kliknij aby sprawdzić podstawowe informacje o kominku.	Kliknij aby sprawdzić powiadomienia.	Naciśnij przycisk **ACTIVE CHILD LOCK,** aby zablokować urządzenie. Naciśnij i przytrzymaj przycisk **START** przez 4 sekundy, aby włączyć urządzenie.	Konfiguracja dodawania kominka **(aktywna tylko dla modeli Prime Fire)**

Panel Lock	Auto OFF	Default Level	Your fireplaces	Contact Us
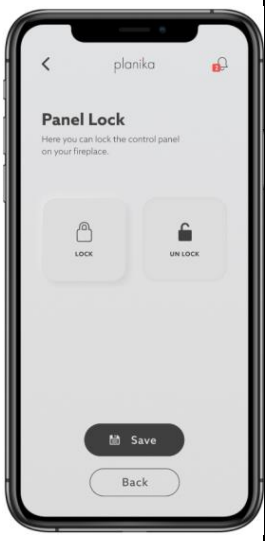			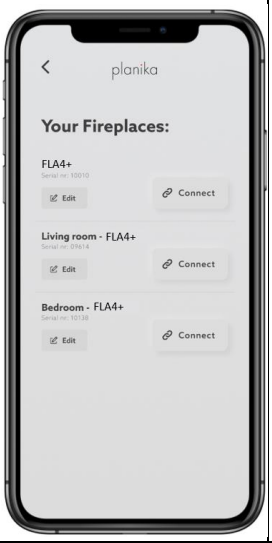	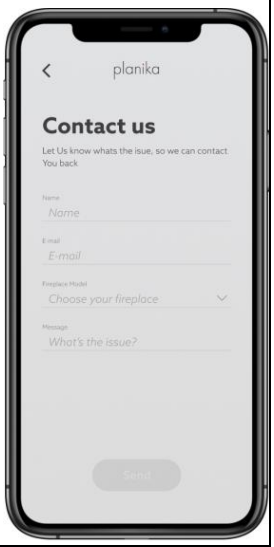
Kliknij **LOCK** aby zablokować panel sterowania na kominku. Kliknij **UNLOCK** aby odblokować panel sterowania na kominku. Wybór potwierdź przyciskiem **SAVE. STOP** na wyświetlaczu będzie aktywny ze względów bezpieczeństwa	Naciśnij **AUTO OFF,** aby automatycznie wyłączyć urządzenie. Ustaw czas, po którym kominek wyłączy się automatycznie i kliknij przycisk **ZAPISZ**, aby potwierdzić.	Ustaw poziom płomienia, na którym kominek rozpocznie pracę po jego włączeniu. Kliknij **SAVE** aby zapisać zmiany. **RESET** aby zresetować ustawienia. Płomień fabrycznie jest ustawiony na poziomie 4.	Sprawdź dostępne kominki. Kliknij **EDIT** aby edytować nazwę urządzenia. Kliknij **CONNECT** w celu połączenia się z urządzeniem.	Skontaktuj się z Planiką poprzez wiadomość e-mail. Kliknij **SEND** aby wysłać wiadomość.

PALIWO - Należy stosować wyłącznie paliwa etanolowego, powstałego z roślin w procesie dwukrotnej destylacji alkoholu składającego się z 95-96,6% objętości etanolu. Zalecanym paliwem o czystości farmakologicznej jest Fanola. NIE NALEŻY UŻYWAĆ SYNTETYCZNYCH PALIW NA BAZIE ROPY NAFTOWEJ, PONIEWAŻ SĄ ONE ZANIECZYSZCZONE, WYDZIELAJĄ NIEPRZYJEMNE ZAPACHY I MOGĄ USZKODZIĆ KOMINEK! NIE NALEŻY UŻYWAĆ PALIW ZAWIERAJĄCYCH OBJĘTOŚCIOWO 100% ETANOLU, PALIWA ŻELOWEGO LUB AROMATYZOWANEGO!

Używanie paliwa o zawartości alkoholu innej niż 95-96,6% może prowadzić do problemów z kominkiem. W takich przypadkach wszelkie powstałe uszkodzenia są uznawane przez klienta za uszkodzenia ręczne, co skutkuje UTRATĄ GWARANCJI.

Scan to contact us

CZYSZCZENIE – Czyść wilgotną szmatką i delikatnymi środkami, gdy urządzenie jest wyłączone i chłodne.

SERWIS – Zachowaj dołączony przewód USB do celów serwisowych. Kontakt mailowy https://www.planikafires.pl/serwis

INSTALLATION GUIDELINES / WSKAZÓWKI MONTAŻU

UNITED KINGDOM
POUJOULAT (UK) LTD
Unit 1a Quadrum Park
Old Portsmouth Road
GU3 1LU Guilford / SURREY
Tel. +44 (0) 1483 461 700
sales@poujoulat.co.uk
www.poujoulat.co.uk

DEUTSCHLAND
Poujoulat GmbH
Johann-Philipp Reis Strasse 6
55469 SIMMERN
Tel. +49 676194140
Fax +49 6761941455
zentral@poujoulatgmbh.de

SPAIN
POUJOULAT SA
- CS50016 79270 ST-SYMPHORIEN
Tél. +33 (0) 5 49 04 47 63
export@poujoulat.fr
www.poujoulat.fr

FRANCE
POUJOULAT SA
- CS50016 79270 ST-SYMPHORIEN
Tél. +33 (0) 5 49 04 40 40
Fax +33 (0) 5 49 04 40 00
infos@poujoulat.fr
www.poujoulat.fr

ITALIA
ALA SPA - 29/A VIA LENIN
42020 QUATTRO CASTELLA (RE)
Tel. +39 05 22 88 74 24
poujoulatitalia@ala-spa.it
www.poujoulat.it.fr

POLSKA
Poujoulat Sp. z o.o.
ul. Olszankowa 45
05-120 Legionowo
Tel. +48 22 774 06 25
biuro@poujoulat.pl
www.poujoulat.pl

Scheme 1 **Schema 1** **Esquema 1**
Schéma 1 **Schema 1** **Schemat 1**

BI-GAS / DUO-GAS	Certificate Zertifikat Certificado Certificat Certificato Certyfikat	Date Datum Fecha Date Data Data	Ø	Designation Kennzeichnung Designación Désignation Designazione Oznaczenie
EN 14989-2 : 2007	0071-CPR-33902	2018	100-150 130-200 150-200	T600 N1 W V2 L50040 O50

Scheme 2 **Schema 2** **Esquema 2**
Schéma 2 **Schema 2** **Schemat 2**

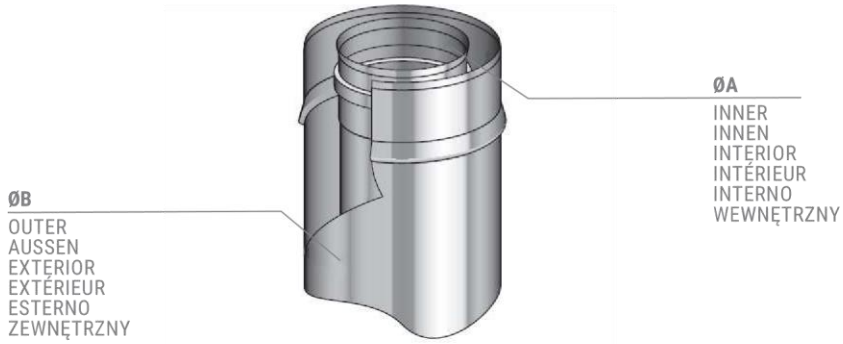

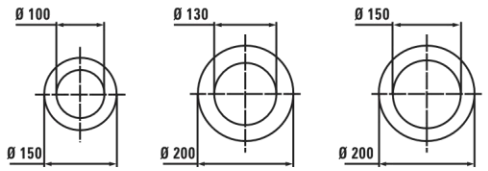

Ø A	100	130	150
Ø B	150	200	200

- GB Delivered with locking band
- DE Geliefert mit Schelle
- ES Suministrado con abrazadera
- FR Fourni avec collier
- IT Fornito con fascetta
- PL Dostarczany z obejmą

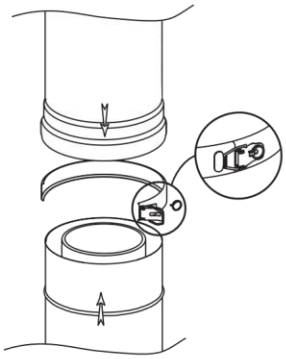

cheminées Poujoulat

BI-GAS / DUO-GAS
CONCENTRIC CHIMNEY WITH ROOF OUTLET

Scheme 3 | Schema 3 | Esquema 3
Schéma 3 | Schema 3 | Schemat 3

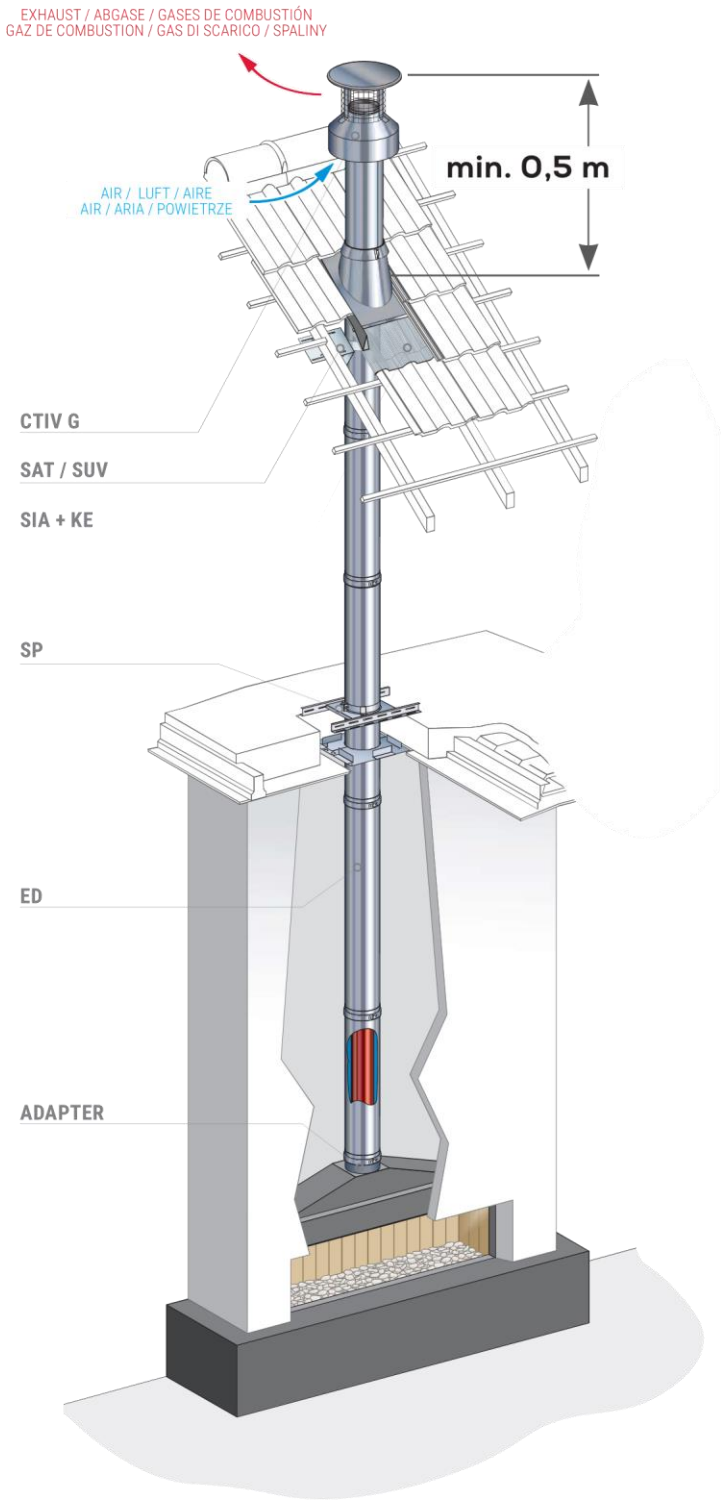

- GB Minimum installation height above the roof
- DE Mindesthöhe der Installation über dem Dach
- ES Altura mínima de la instalación sobre el tejado
- FR Hauteur minimale d'installation au-dessus du toit
- IT Altezza minima di installazione sopra il tetto:
- PL Minimalna wysokość instalacji ponad dachem:

- GB Chimney with a height of 3–15 meters
  Allowed installation diameters
- DE chornstein mit einer Höhe von 3–15 Metern
  Zulässige Installationsdurchmesser
- ES Chimenea con una altura de 3–15 metros
  Diámetros de instalación permitidos
- FR Cheminée d'une hauteur de 3–15 mètres
  Diamètres d'installation autorisés
- IT Camino con un'altezza di 3–15 metri
  Diametri di installazione consentiti
- PL Komin o wysokości 3–15 metrów
  Dozwolone średnice instalacji

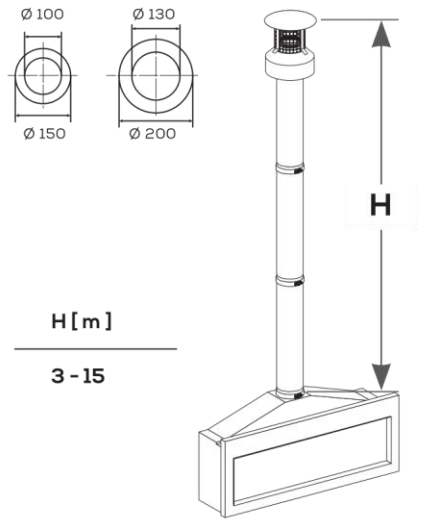

BI-GAS / DUO-GAS
CONCENTRIC CHIMNEY IN A SHAFT

Scheme 4 | Schema 4 | Esquema 4
Schéma 4 | Schema 4 | Schemat 4

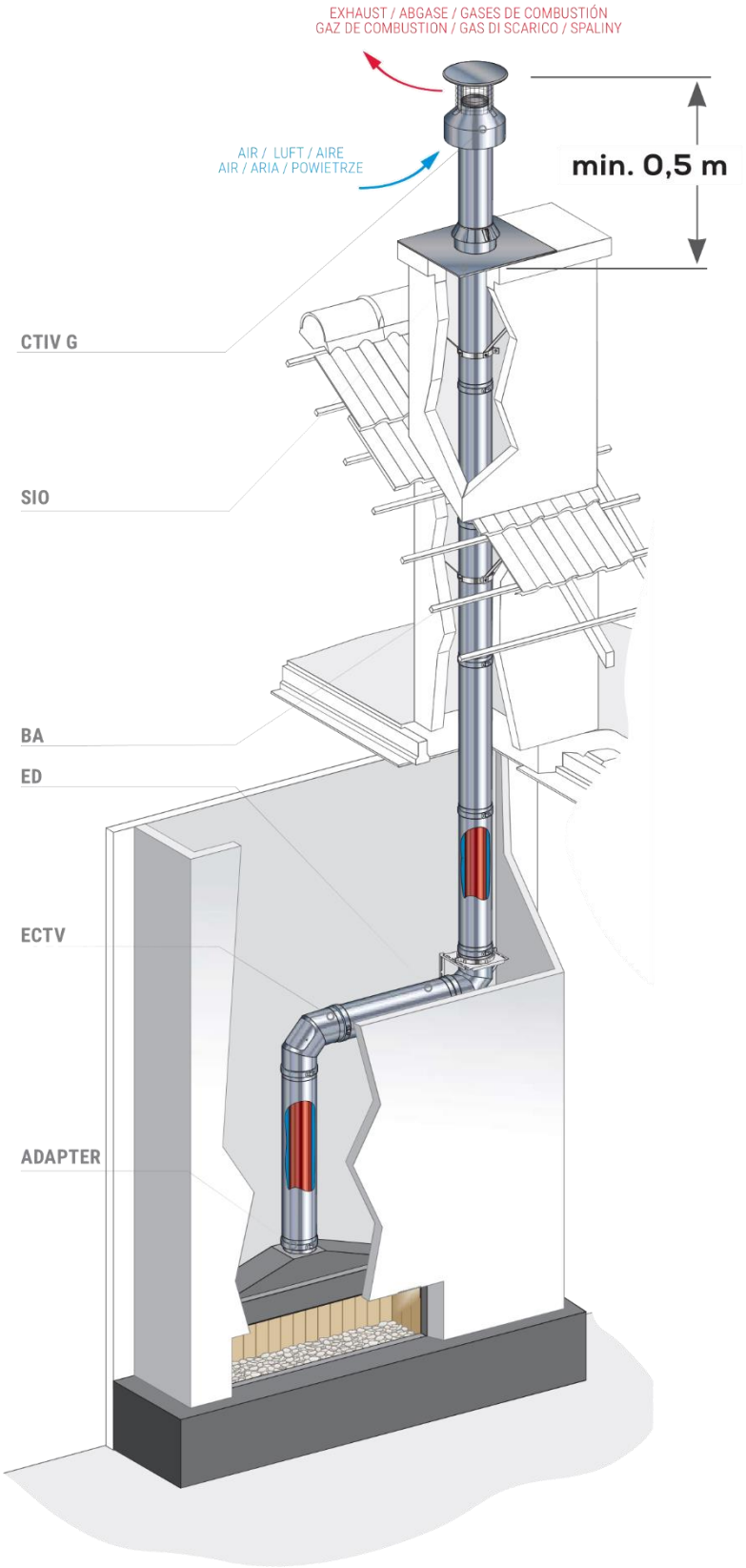

- GB Minimum installation height above the shaft
- DE Mindesthöhe der Installation über dem Schacht
- ES Altura mínima de la instalación sobre el conducto
- FR Hauteur minimale d'installation au-dessus de la gaine
- IT Altezza minima di installazione sopra il cavedio/shafts
- PL Minimalna wysokość instalacji ponad szachtem

BI-GAS

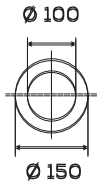

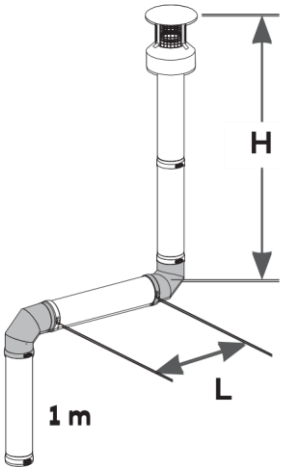

L [m]	H [m]
1	3 - 15
2	3.5 - 15
3	5 - 15

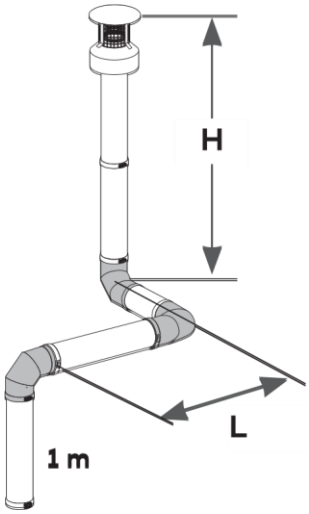

L [m]	H [m]
1	3.5 - 15
2	4.5 - 15
3	7 - 15

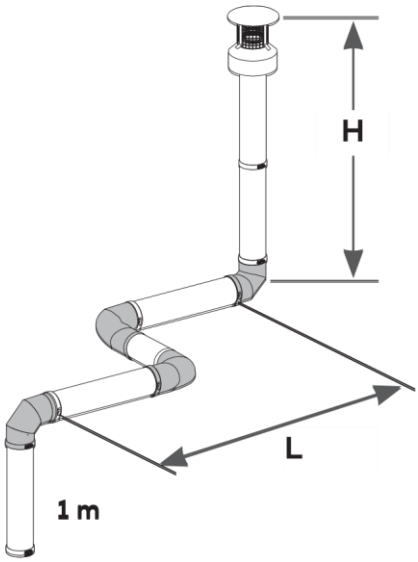

L [m]	H [m]
1	4.5 - 15
2	6 - 15
3	doesn't work

BI-GAS

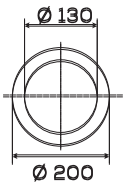

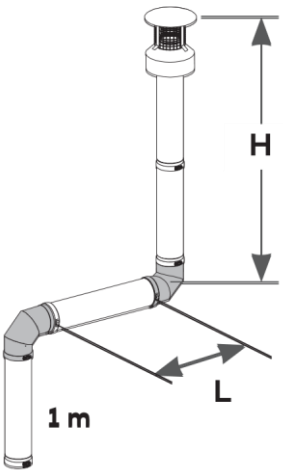

L [m]	H [m]
1	2 - 15
2	2 - 15
3	2 - 15

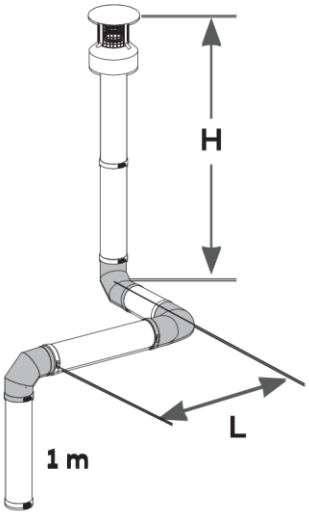

L [m]	H [m]
1	2 - 15
2	2 - 15
3	2 - 15

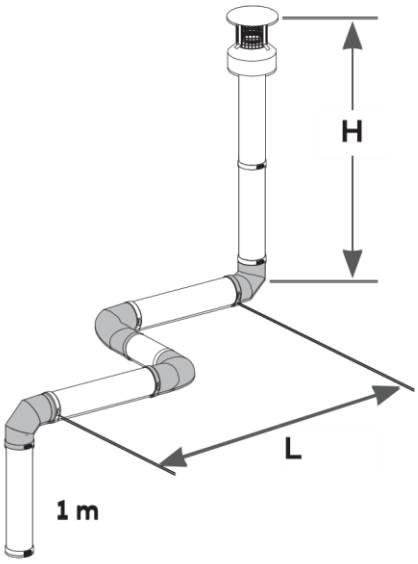

L [m]	H [m]
1	2 - 15
2	2 - 15
3	2 - 15

GB Chimney with a height / Allowed installation diameters
DE chornstein mit einer Höhe / Zulässige Installationsdurchmesser
ES Chimenea con una altura / Diámetros de instalación permitidos
FR Cheminée d'une hauteur / Diamètres d'installation autorisés
IT Camino con un'altezza / Diametri di installazione consentiti
PL Komin o wysokości / Dozwolone średnice instalacji

BI-GAS / DUO-GAS
SINGLE-WALL CONNECTION IN A SHAFT

Scheme 5 | Schema 5 | Esquema 5
Schéma 5 | Schema 5 | Schemat 5

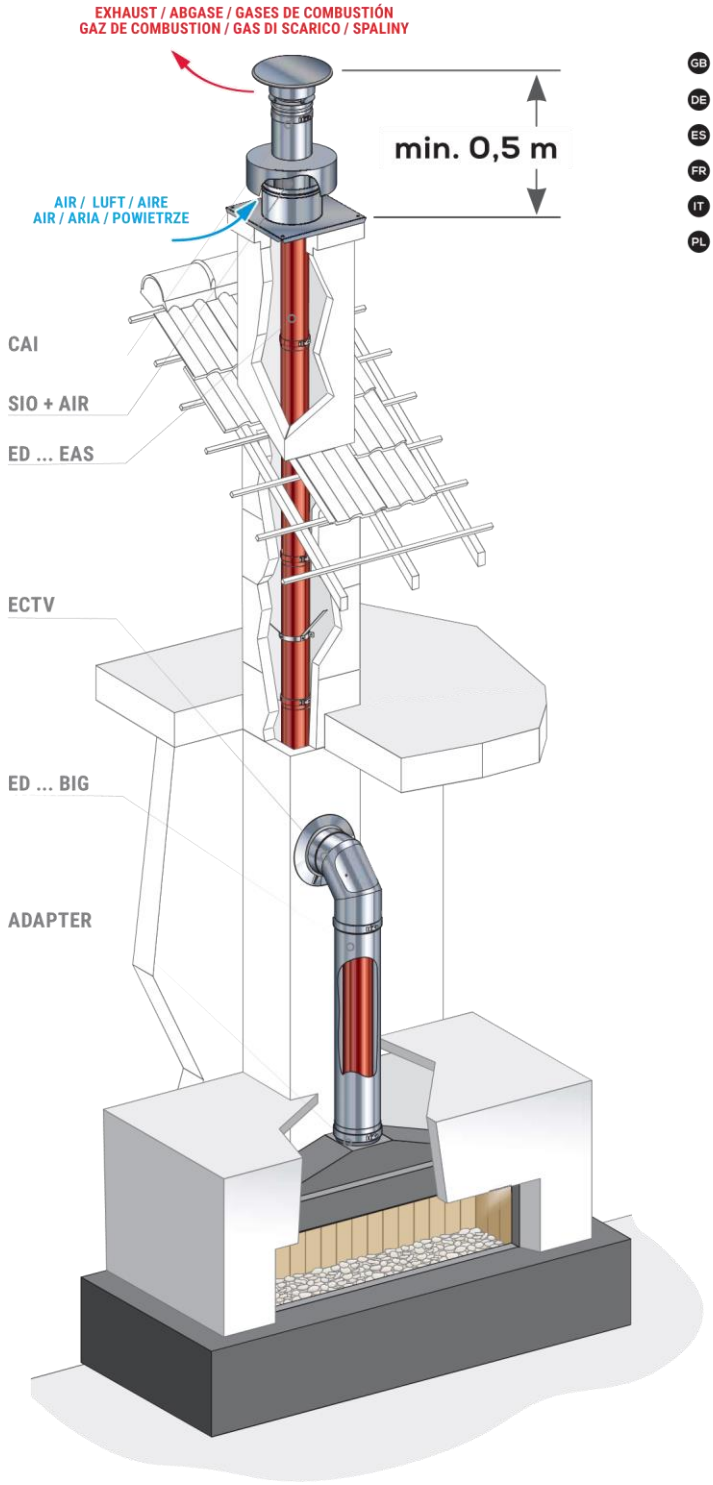

- GB Minimum installation height above the shaft
- DE Mindesthöhe der Installation über dem Schacht
- ES Altura mínima de la instalación sobre el conducto
- FR Hauteur minimale d'installation au-dessus de la gaine
- IT Altezza minima di installazione sopra il cavedio/shafts
- PL Minimalna wysokość instalacji ponad szachtem

for ceramic chimney / shaft: Ø180

BI-GAS + EAS

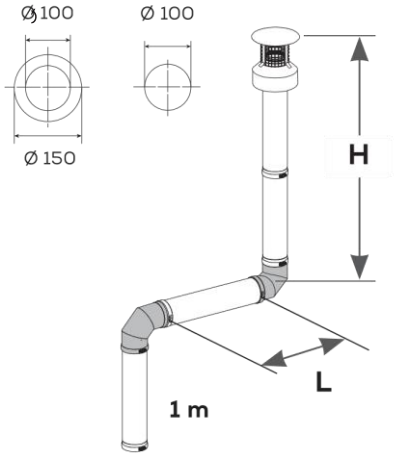

L [m]	H [m]
1	7 - 15
2	10 - 15
3	doesn't work

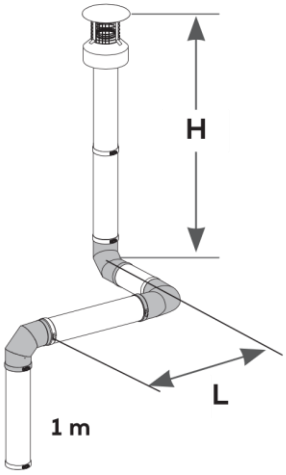

L [m]	H [m]
1	9 - 15
2	doesn't work
3	doesn't work

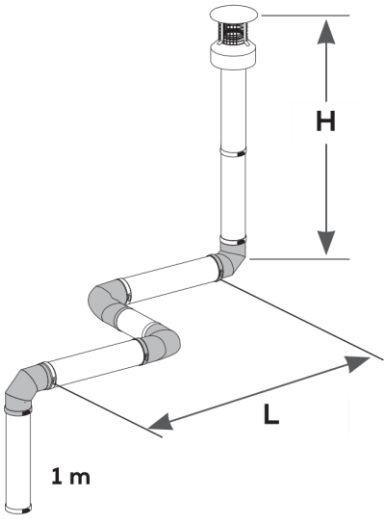

L [m]	H [m]
1	12 - 15
2	doesn't work
3	doesn't work

for ceramic chimney / shaft: Ø200

BI-GAS + EAS

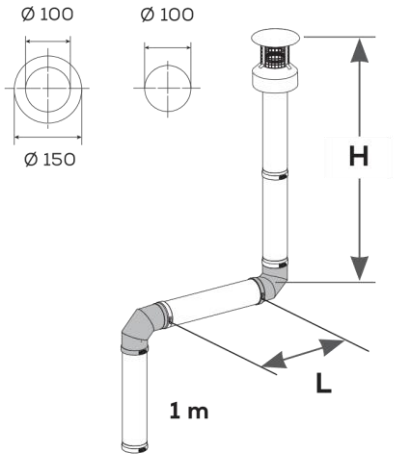

L [m]	H [m]
1	6.5 - 15
2	9 - 15
3	doesn't work

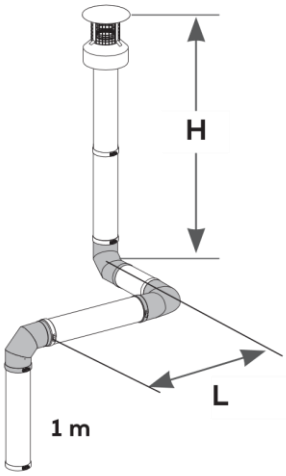

L [m]	H [m]
1	8 - 15
2	13 - 15
3	doesn't work

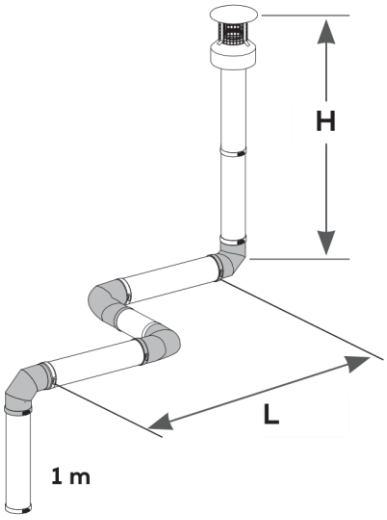

L [m]	H [m]
1	10.5 - 15
2	doesn't work
3	doesn't work

GB Chimney with a height / Allowed installation diameters
DE chornstein mit einer Höhe / Zulässige Installationsdurchmesser
ES Chimenea con una altura / Diámetros de instalación permitidos
FR Cheminée d'une hauteur / Diamètres d'installation autorisés
IT Camino con un'altezza / Diametri di installazione consentiti
PL Komin o wysokości / Dozwolone średnice instalacji

for ceramic chimney / shaft: Ø180

BI-GAS + EAS

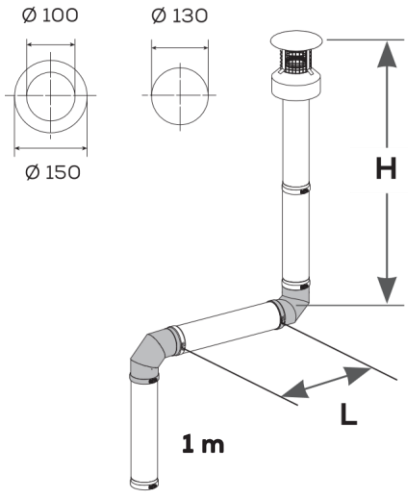

L [m]	H [m]
1	5.5 - 15
2	8 - 15
3	doesn't work

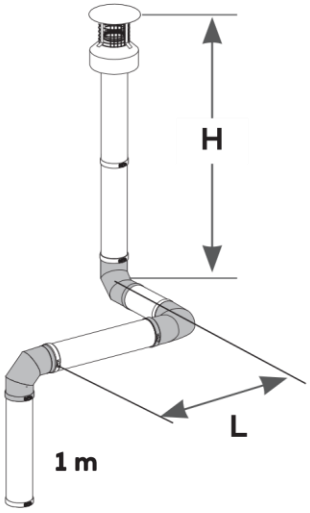

L [m]	H [m]
1	7 - 15
2	11.5 - 15
3	doesn't work

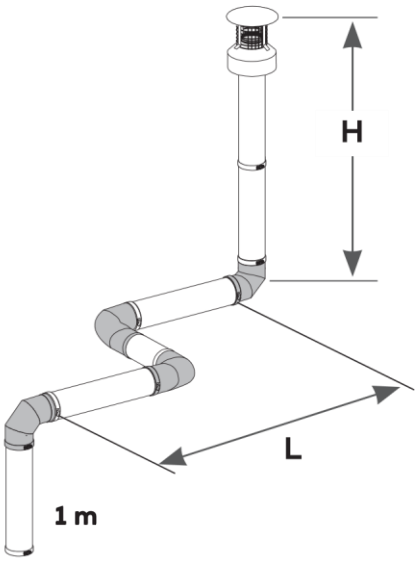

L [m]	H [m]
1	9 - 15
2	doesn't work
3	doesn't work

for ceramic chimney / shaft: Ø200

BI-GAS + EAS

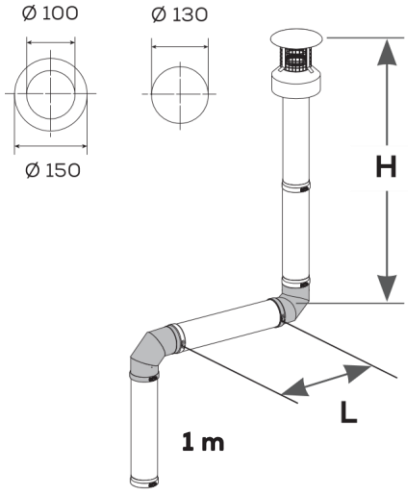

L [m]	H [m]
1	4.5 - 15
2	6 - 15
3	8 - 15

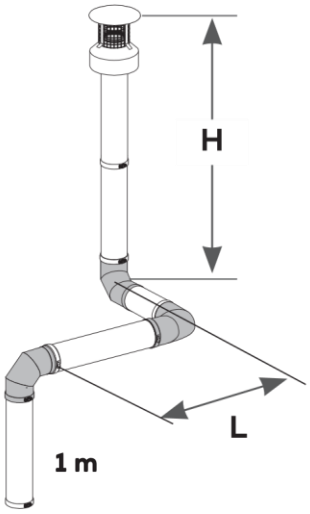

L [m]	H [m]
1	5.5 - 15
2	7 - 15
3	10 - 15

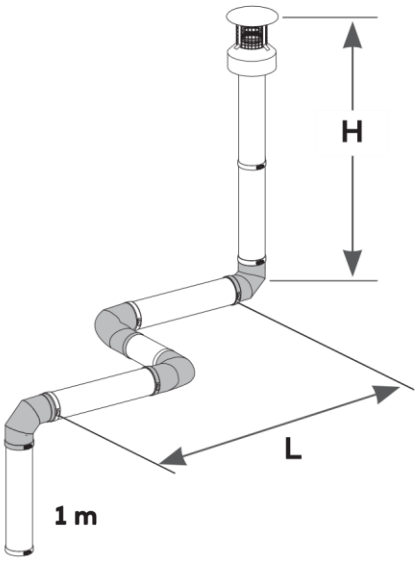

L [m]	H [m]
1	6.5 - 15
2	9 - 15
3	15

for ceramic chimney / shaft: Ø180

BI-GAS + EAS

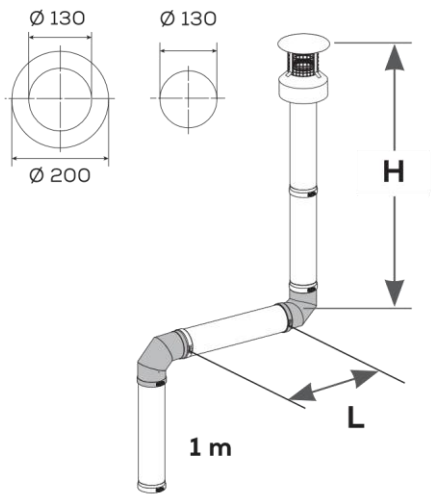

L [m]	H [m]
1	4 - 15
2	5 - 15
3	6.5 - 15

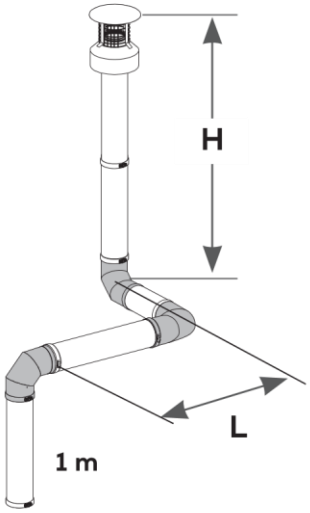

L [m]	H [m]
1	4.5 - 15
2	6 - 15
3	7.5 - 15

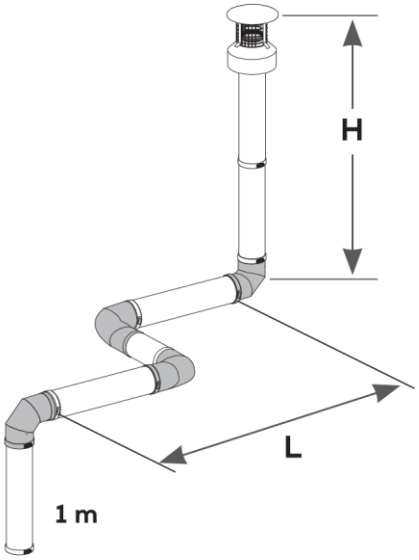

L [m]	H [m]
1	5.5 - 15
2	7 - 15
3	10 - 15

for ceramic chimney / shaft: Ø200

BI-GAS + EAS

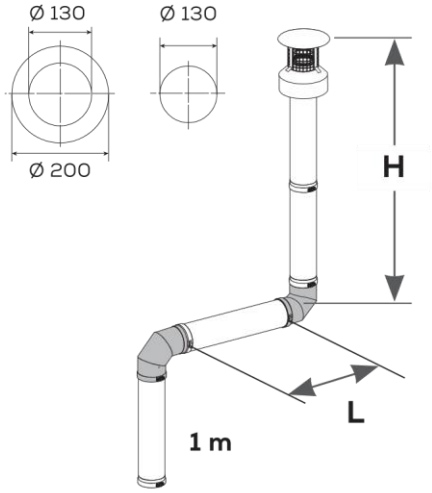

L [m]	H [m]
1	3.5 - 15
2	4.5 - 15
3	5 - 15

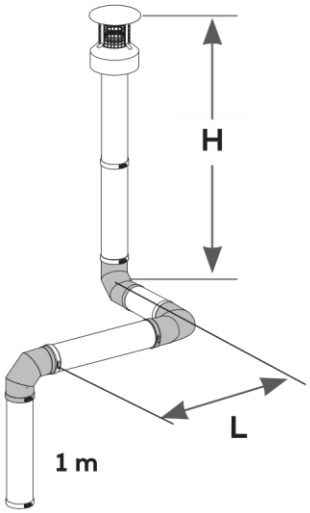

L [m]	H [m]
1	4 - 15
2	5 - 15
3	6 - 15

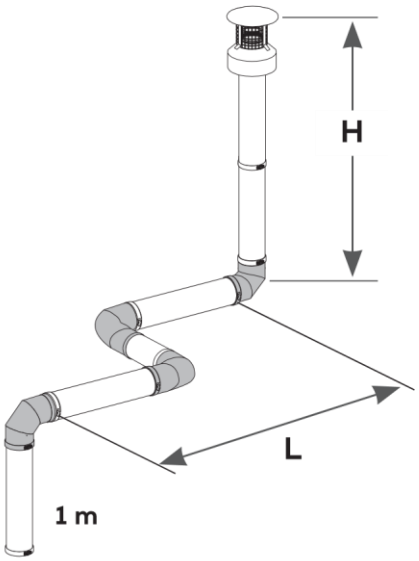

L [m]	H [m]
1	4.5 - 15
2	5.5 - 15
3	6.5 - 15

GB Chimney with a height / Allowed installation diameters
DE chornstein mit einer Höhe / Zulässige Installationsdurchmesser
ES Chimenea con una altura / Diámetros de instalación permitidos
FR Cheminée d'une hauteur / Diamètres d'installation autorisés
IT Camino con un'altezza / Diametri di installazione consentiti
PL Komin o wysokości / Dozwolone średnice instalacji

Thermal regulations: Solution for passive houses / Thermische Vorschriften: Lösung für Passivhäuser / Regulaciones térmicas: Solución para casas pasivas / Réglementations thermiques : Solution pour maisons passives / Regolamenti termici: Soluzione per case passive / Przepisy termiczne: Rozwiązanie dla domów pasywnych

- GB Solution for ceiling (house with several floors)
- DE Lösung für Decke (Haus mit mehreren Stockwerken)
- ES Solución para techo (casa de varios pisos)
- FR Solution pour plafond (maison à plusieurs étages)
- IT Soluzione per soffitto (casa a più piani)
- PL Rozwiązanie dla sufitu (dom wielokondygnacyjny)

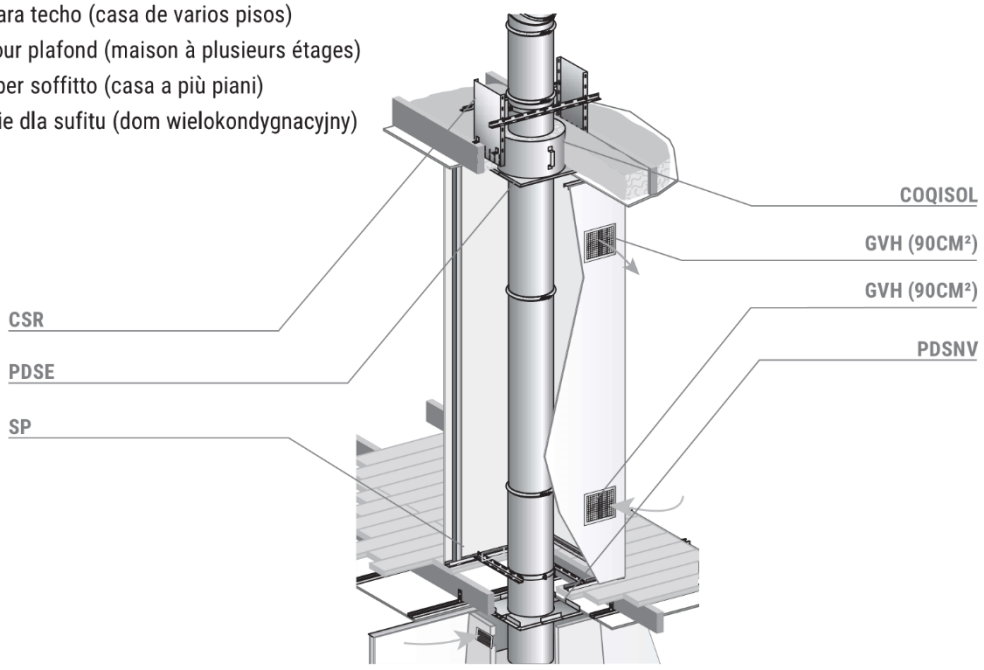

Solution for passive houses / Lösung für Passivhäuser / Solución para casas pasivas / Solution pour maisons passives / Soluzione per case passive / Rozwiązanie dla domów pasywnych

- GB Solution for ceiling
- DE Lösung für Decke
- ES Solución para techo
- FR Solution pour plafond
- IT Soluzione per soffitto
- PL Rozwiązanie dla sufitu

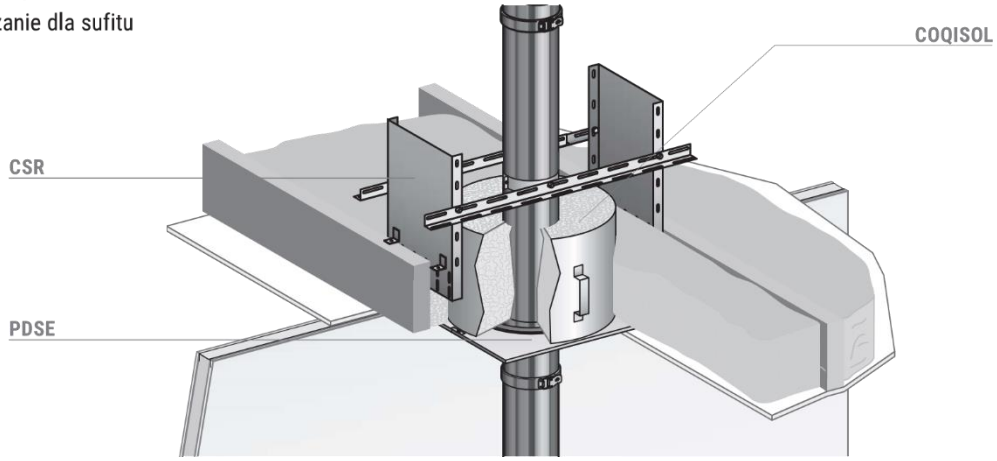

- GB Solution for pitched ceiling
- DE Lösung für geneigte Decke
- ES Solución para techo inclinado
- FR Solution pour plafond incliné
- IT Soluzione per soffitto inclinato
- PL Rozwiązanie dla skośnego sufitu

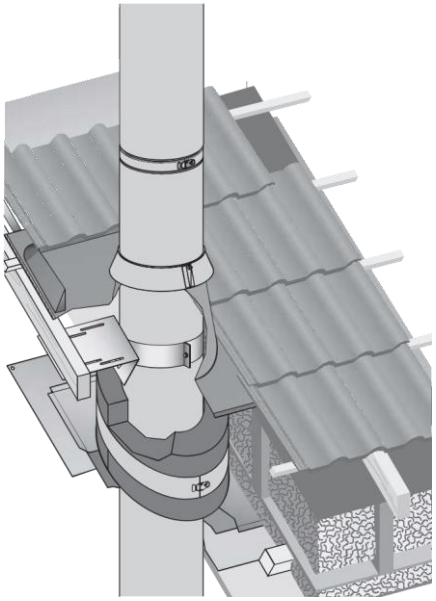

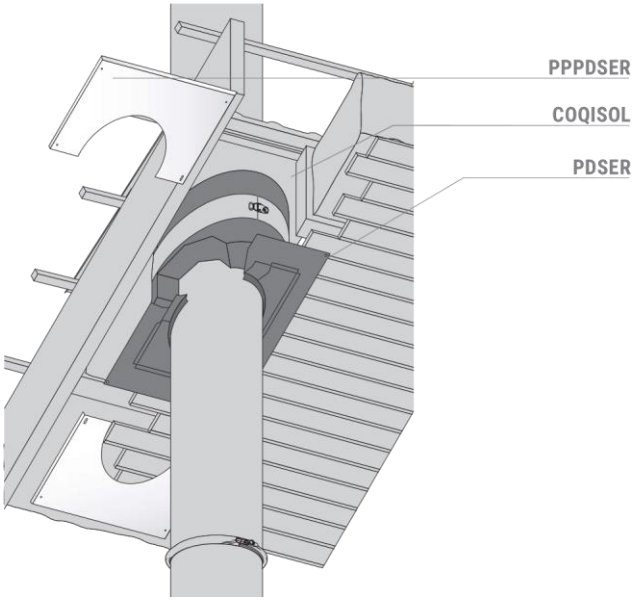

Installation rules / Installationsregeln / Reglas de instalación / Règles d'installation / Regole di installazione / Zasady instalacji

A Gaz
Opening
Öffnung
Apertura
Ouverture
Apertura
Otwarcie

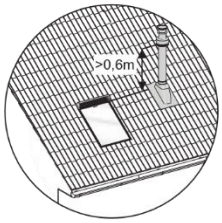

Location of air intake
Standort der Lufteinlassung
Ubicación de la toma de aire
Emplacement de la prise d'air
Posizione della presa d'aria
Lokalizacja wlotu powietrza

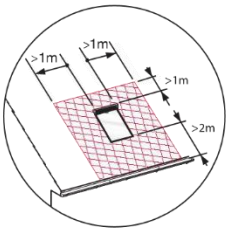

B Gaz
Air vent
Lufteinlass
Entrada de aire
Entrée d'air
Presa d'aria
Wlot powietrza

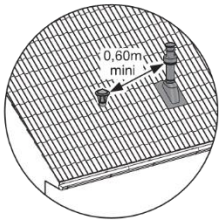

C Gaz
Distance above the floor
Abstand über dem Boden
Distancia sobre el suelo
Distance au-dessus du sol
Distanza dal pavimento
Odległość nad podłogą

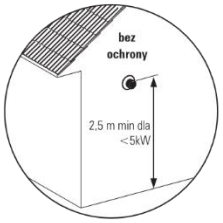

D Gaz
Below a balcony or below a roof
Unter einem Balkon oder unter einem Dach
Debajo de un balcón o debajo de un techo
Sous un balcon ou sous un toit
Sotto un balcone o sotto un tetto
Pod balkonem lub pod dachem

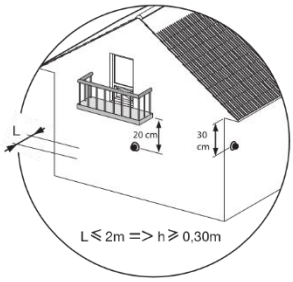

E Gaz
Opening
Öffnung
Apertura
Ouverture
Apertura
Otwarcie

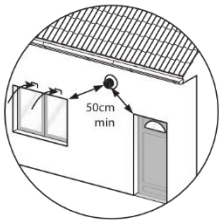

F Gaz
Opening
Öffnung
Apertura
Ouverture
Apertura
Otwarcie

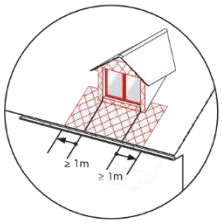

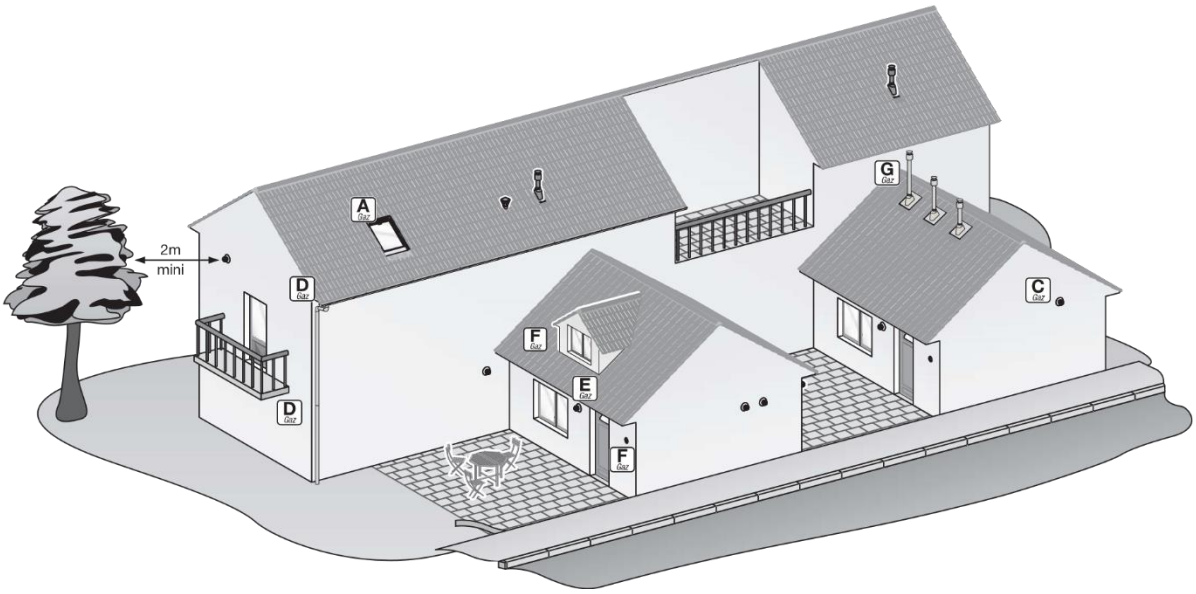

Minimum height / Mindesthöhe / Altura mínima / Hauteur minimale / Altezza minima / Minimalna wysokość

- GB National installation standard can prescribe a greater distance than the indicated one
- DE Nationale Installationsnorm kann einen größeren Abstand vorschreiben als den angegebenen
- ES La norma de instalación nacional puede prescribir una distancia mayor que la indicada
- FR La norme d'installation nationale peut prescrire une distance supérieure à celle indiquée
- IT La norma di installazione nazionale può prescrivere una distanza maggiore di quella indicata
- PL Krajowa norma instalacyjna może nakazać większą odległość niż wskazana

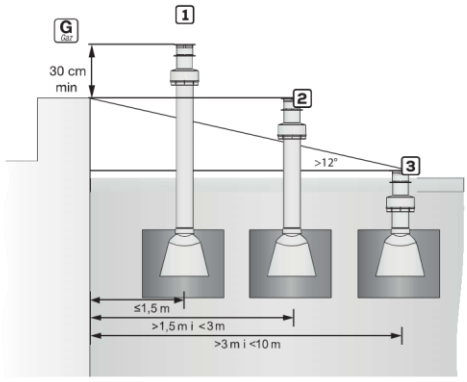

1 Outlet of the chimney at least 0.3 m above the obstacle when located within 1.5 m.
Schornsteinauslass mindestens 0,3 m über dem Hindernis bei einem Abstand bis 1,5 m.
Salida de la chimenea al menos 0,3 m por encima del obstáculo cuando esté situada a una distancia de hasta 1,5 m.
Sortie de la cheminée au moins 0,3 m au-dessus de l'obstacle lorsqu'elle est située à une distance maximale de 1,5 m.
Uscita del camino almeno 0,3 m sopra l'ostacolo quando si trova entro 1,5 m.
Wylot komina min. 0,3 m powyżej przeszkody przy odległości do 1,5 m.

2 Outlet of the chimney at the level of the top edge of the obstacle when located 1.5–3 m away.
Schornsteinauslass auf Höhe der Oberkante des Hindernisses bei einem Abstand von 1,5–3 m.
Salida de la chimenea al nivel del borde superior del obstáculo cuando esté situada a una distancia de 1,5–3 m.
Sortie de la cheminée au niveau du bord supérieur de l'obstacle lorsqu'elle est située à une distance de 1,5 à 3 m.
Uscita del camino al livello del bordo superiore dell'ostacolo quando si trova a una distanza di 1,5–3 m.
Wylot na poziomie górnej krawędzi przeszkody przy odległości 1,5–3 m.

3 Outlet of the chimney at least 0.3 m above the roof surface, extended at a 12° downward angle from the highest obstacle, when located 3–10 m away.
Schornsteinauslass mindestens 0,3 m über der Dachfläche, in einem Winkel von 12° nach unten von der höchsten Hindernisoberkante, bei einem Abstand von 3–10 m.
Salida de la chimenea al menos 0,3 m por encima de la superficie del tejado, con una inclinación de 12° hacia abajo desde el obstáculo más alto, cuando esté situada a una distancia de 3–10 m.
Sortie de la cheminée au moins 0,3 m au-dessus de la surface du toit, prolongée à un angle de 12° vers le bas depuis l'obstacle le plus élevé, lorsqu'elle est située à une distance de 3 à 10 m.
Uscita del camino almeno 0,3 m sopra la superficie del tetto, estesa con un'inclinazione di 12° verso il basso dal punto più alto dell'ostacolo, quando si trova a una distanza di 3–10 m.
Wylot min. 0,3 m ponad dachem, pod kątem 12° w dół od najwyższej przeszkody, przy odległości 3–10 m.

Outlets of smoke ducts must be constructed according to the rules / Die Auslässe der Rauchleitungen sind nach den Regeln auszuführen / Las salidas de los conductos de humo deben realizarse según las normas / Les sorties des conduits de fumée doivent être réalisées conformément aux règles / Le uscite dei condotti di fumo devono essere realizzate secondo le regole / Wyloty przewodów dymowych należy wykonywać wg zasad

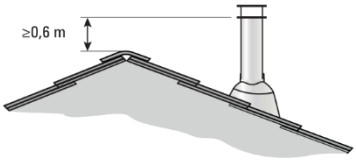

≤ 12° Angle of inclination
Neigungswinkel
Ángulo de inclinación
Angle d'inclinaison
Angolo di inclinazione
Kąt nachylenia

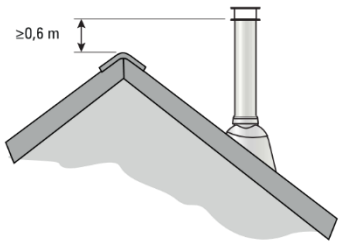

> 12° Easily flammable roof covering
Leicht entflammbares Dachmaterial
Cubierta de techo fácilmente inflamable
Couverture de toit facilement inflammable
Copertura del tetto facilmente infiammabile
Okrycie dachowe łatwozapalne

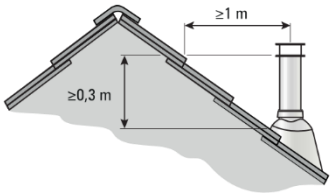

> 12° Non-combustible, flame-resistant or hard-to-ignite roof covering
Nicht brennbare, schwer entflammbare oder nicht entzündbare Dacheindeckung
Cubierta de techo no combustible, incombustible o de difícil inflamación
Couverture de toit incombustible, non inflammable ou difficilement inflammable
Copertura del tetto incombustibile, non infiammabile o difficilmente infiammabile
Okrycie dachowe niepalne, niezapalne lub trudnozapalne

Scheme 6 | Schema 6 | Esquema 6
Schéma 6 | Schema 6 | Schemat 6

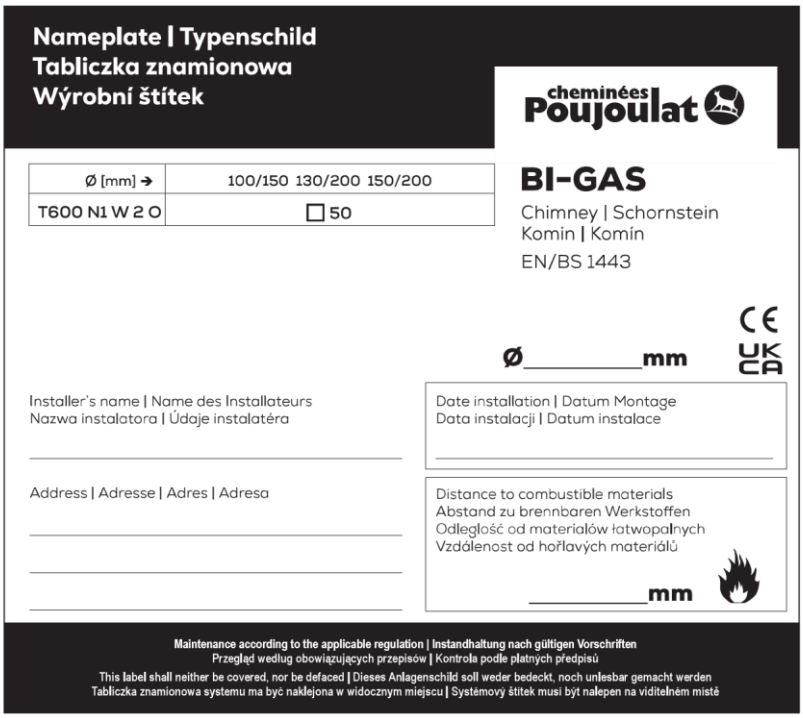

GB Type of flue (Schema 1)

Stainless steel concentric system to bring the combustion air in and to evacuate the smoke for gas fireplaces.

Designation according to EN 14989-2: 2007

- T600 temperature level: normal operating temperature not exceeding 600°C
- N1 pressure level : negative pressure chimney
- Resistance to condensate class: W = wet ⟶ condensation
- Corrosion resistance: V2
  Material: L 50 = steel grade: Mat N° 1.4404 (AISI 316 L)
  040 Wall thickness = 0,4 mm
- Minimum distance to combustible materials O50:
  O = not sootfire resistant
  50 = distance from combustible materials 50 mm*

* National installation standard can prescribe a greater distance than the indicated one.

Kit components (Schema 2)

Order of installation (Schema 3, 4, 5)

Require the following label (Schema 6)

To be attached to or closed to the chimney. The essential information for installation on site is in this notice. Other informations on these products are available in the brochure, price list and on our website. In the customer's interest, Poujoulat retains the right to make changes to their range of product in order to improve them in accordance with technical developments.

DE Art des Abgasrohrs (Schema 1)

Konzentrisches Edelstahlsystem zur Zufuhr der Verbrennungsluft und zur Abführung des Rauchs für Gaskamine

Bezeichnung gemäß EN 14989-2: 2007

- T600 Temperaturstufe normale Betriebstemperatur nicht über 600°C
- N1 Druckstufe Unterdruckkamin
- Widerstandsfähigkeit gegen Kondensatklasse W = nass Kondensation
- Korrosionsbeständigkeit V2
- Material L 50 = Stahlqualität Mat Nr 14404 AISI 316 L
  040 Wandstärke = 0,4 mm
- Mindestabstand zu brennbaren Materialien O50

O = nicht rußbrandbeständig
50 = Abstand zu brennbaren Materialien 50 mm*

* Nationale Installationsnorm kann einen größeren Abstand als den angegebenen vorschreiben

Bausatzkomponenten (Schema 2)

Montagereihenfolge (Schema 3, 4, 5)

Erfordert das folgende Etikett (Schema 6)

Am Schornstein anzubringen oder in der Nähe des Schornsteins anzubringen Die wesentlichen Informationen für die Installation vor Ort befinden sich in dieser Anleitung Weitere Informationen zu diesen Produkten sind in der Broschüre der Preisliste und auf unserer Website erhältlich Im Interesse des Kunden behält sich Poujoulat das Recht vor Änderungen an ihrem Produktsortiment vorzunehmen um diese gemäß den technischen Entwicklungen zu verbessern

ES Tipo de conducto (Schema 1)

Sistema concéntrico de acero inoxidable para aportar el aire de combustión y evacuar el humo de las chimeneas de gas.

Designación según EN 14989-2: 2007

• T600 nivel de temperatura: temperatura de funcionamiento normal que no exceda los 600°C
• N1 nivel de presión: chimenea de presión negativa
• Resistencia a la condensación clase: W = condensación húmeda
• Resistencia a la corrosión: V2
Material: L 50 = calidad de acero: Mat N° 1.4404 (AISI 316 L)
040 Espesor de pared = 0,4 mm
• Distancia mínima a materiales combustibles O50:
O = no resistente al fuego de hollín
50 = distancia a materiales combustibles 50 mm*
* La norma nacional de instalación puede prescribir una distancia mayor que la indicada.

Componentes del kit (Schema 2)

Orden de instalación (Schema 3, 4, 5)

Requiere la siguiente etiqueta (Schema 6)

To be attached to or closed to the chimney. La información esencial para la instalación en obra se encuentra en este aviso. Otras informaciones sobre estos productos están disponibles en el folleto, la lista de precios y en nuestro sitio web. En interés del cliente, Poujoulat se reserva el derecho de realizar cambios en su gama de productos con el fin de mejorarlos de acuerdo con los desarrollos técnicos.

FR Type de conduit (Schéma 1)

Système concentrique en acier inoxydable pour apporter l'air de combustion et évacuer la fumée des foyers à gaz.

Désignation selon EN 14989-2: 2007

• Niveau de température T600 : température de fonctionnement normale ne dépassant pas 600°C
• Niveau de pression N1 : conduit en dépression
• Résistance à la condensation classe : W = condensation humide
• Résistance à la corrosion : V2
Matériau : L 50 = qualité d'acier : Mat N° 1.4404 (AISI 316 L)
040 Épaisseur de paroi = 0,4 mm
• Distance minimale aux matériaux combustibles O50 :
O = non résistant au feu de suie
50 = distance aux matériaux combustibles 50 mm*
*La norme nationale d'installation peut prescrire une distance supérieure à celle indiquée.

Composants du kit (Schéma 2)

Ordre d'installation (Schéma 3, 4, 5)

Exige l'étiquette suivante (Schéma 6)

À fixer ou à placer près du conduit de fumée. Les informations essentielles pour l'installation sur site se trouvent dans cette notice. D'autres informations sur ces produits sont disponibles dans la brochure, la liste de prix et sur notre site web. Dans l'intérêt du client, Poujoulat se réserve le droit d'apporter des modifications à sa gamme de produits afin de les améliorer conformément aux évolutions techniques.

IT Tipo di condotto (Schema 1)

Sistema concentrico in acciaio inox per portare l'aria di combustione e evacuare il fumo per i camini a gas.

Designazione secondo EN 14989-2: 2007

• Livello di temperatura T600: temperatura di esercizio normale non superiore a 600°C
• Livello di pressione N1: camino a pressione negativa
• Resistenza alla condensa classe: W = condensa umida
• Resistenza alla corrosione: V2
Materiale: L 50 = qualità dell'acciaio: Mat N° 1.4404 (AISI 316 L)
040 Spessore della parete = 0,4 mm
• Distanza minima dai materiali combustibili O50:
O = non resistente al fuoco da fuliggine
50 = distanza dai materiali combustibili 50 mm*
*La norma nazionale di installazione può prescrivere una distanza maggiore di quella indicata.

Componenti del kit (Schema 2)

Ordine di installazione (Schema 3, 4, 5)

Richiede la seguente etichetta (Schema 6)

Da fissare o posizionare vicino al camino. Le informazioni essenziali per l'installazione in cantiere sono contenute in questa nota. Altre informazioni su questi prodotti sono disponibili nella brochure, nel listino prezzi e sul nostro sito web. Nell'interesse del cliente, Poujoulat si riserva il diritto di apportare modifiche alla propria gamma di prodotti al fine di migliorarli in conformità con gli sviluppi tecnici.

PL Rodzaj przewodu kominowego (Schemat 1)

Stalowy system koncentryczny służący do doprowadzania powietrza do spalania i odprowadzania spalin z kominków gazowych.

Oznaczenie zgodnie z normą EN 14989-2: 2007

• Poziom temperatury T600: normalna temperatura pracy nie przekraczająca 600°C
• Poziom ciśnienia N1: komin pracuje w podciśnieniu
• Klasa odporności na kondensat: W = tryb mokry ⟶ kondensacja
• Odporność na korozję: V2
Materiał: L 50 = stal kwasoodporna 1.4404 (AISI 316 L)
Grubość ścianki: 0,4 mm
• Minimalna odległość od materiałów palnych O50:
O = nieodporne na pożar sadzy
50 = odległość od materiałów palnych 50 mm*
* Krajowy standard montażu może wymagać większej odległości niż wskazana.

Elementy zestawu (Schemat 2)

Kolejność montażu (Schemat 3, 4, 5)

Wymagana jest następująca etykieta (Schemat 6)

Umieść na kominie lub w jego pobliżu. Istotne informacje dotyczące instalacji znajdują się w niniejszej instrukcji. Inne informacje na temat tych produktów są dostępne w broszurze, cenniku i na naszej stronie internetowej. W interesie klienta, Poujoulat zastrzega sobie prawo do wprowadzania zmian w swojej gamie produktów w celu ich doskonalenia zgodnie z rozwojem technicznym.