Instrukcja montażu
e-MatriX 800/1600-ST-RGB
PL

40012317-2617

Dimplex®

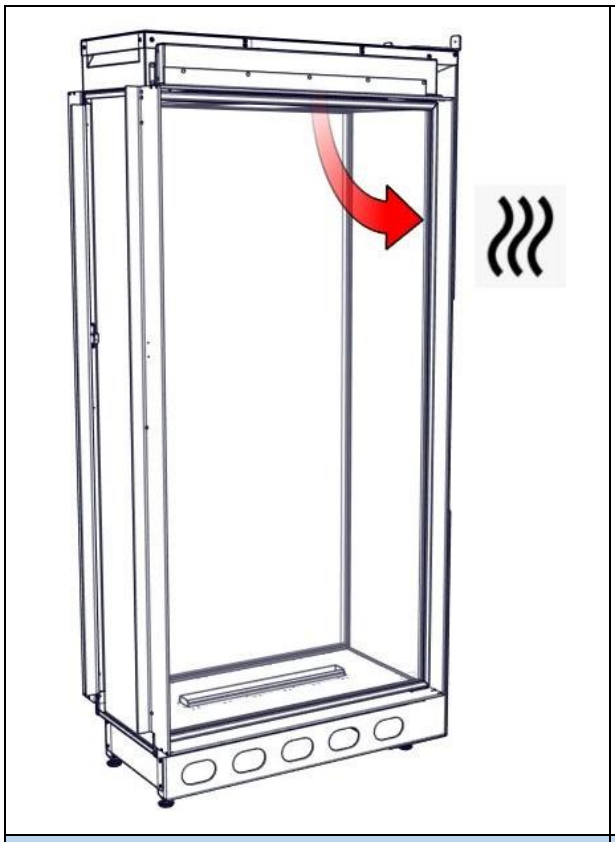

1.0

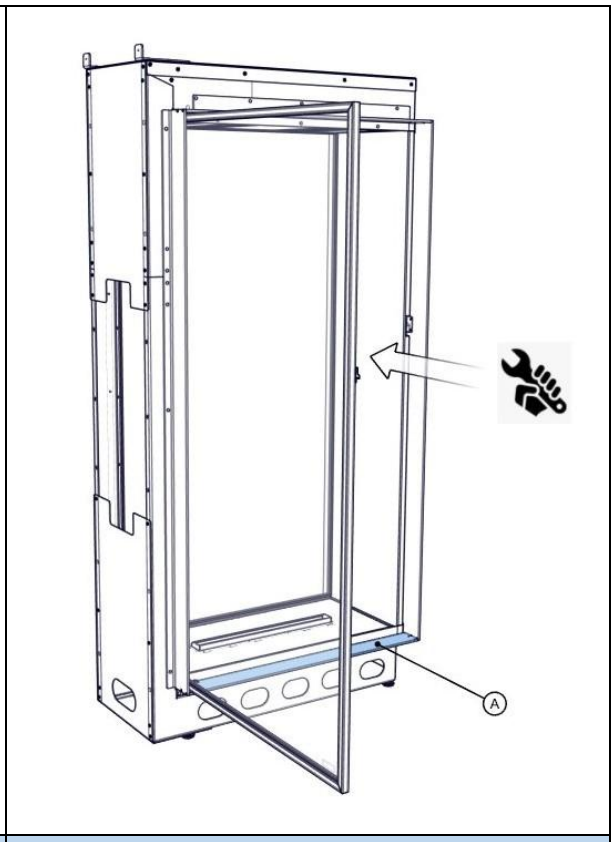

1.1

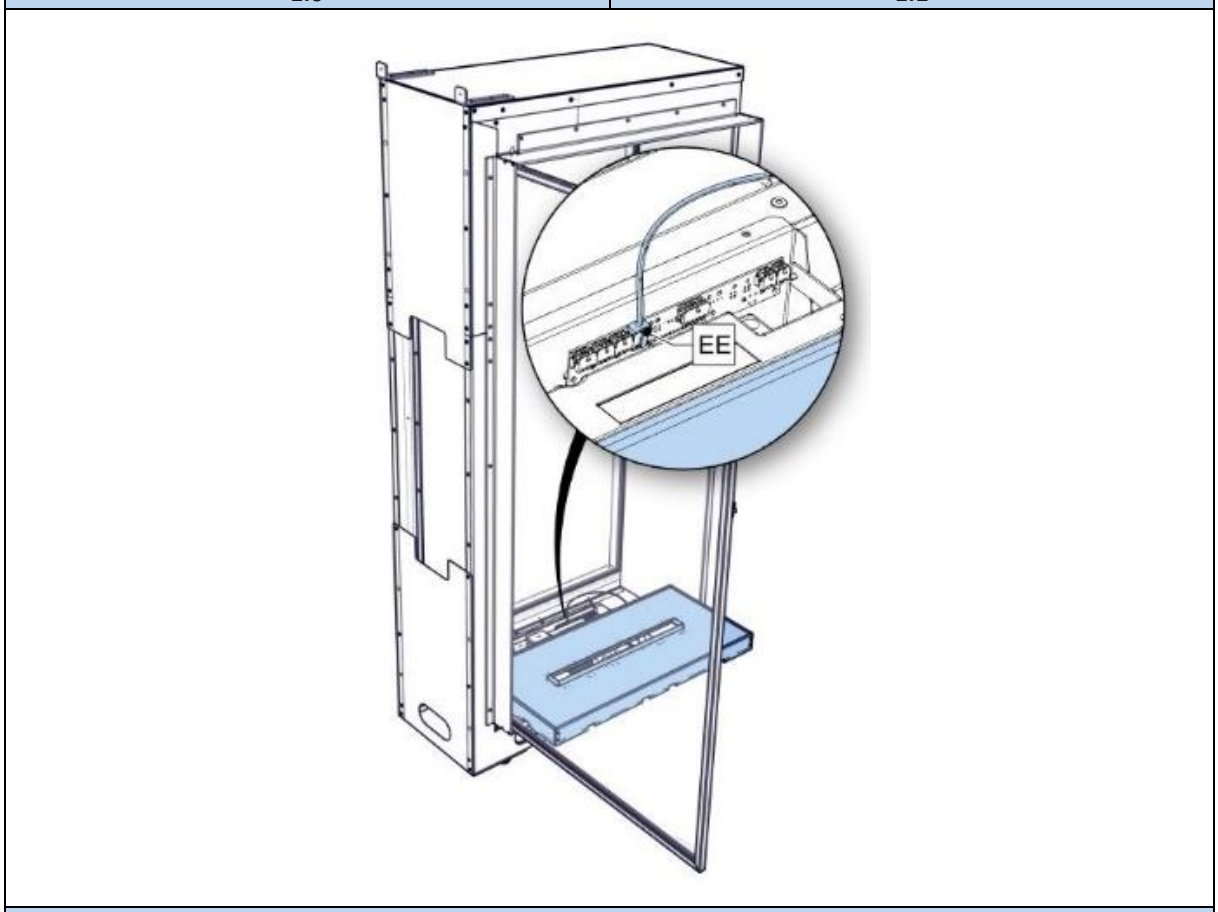

1.2

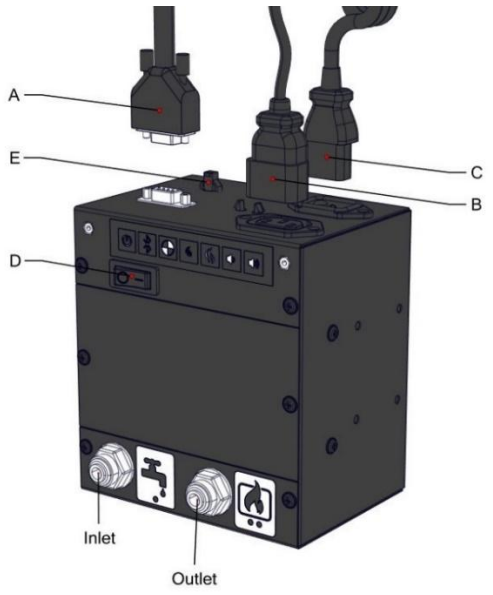
A
E
C
B
D
Inlet
Outlet

1.3

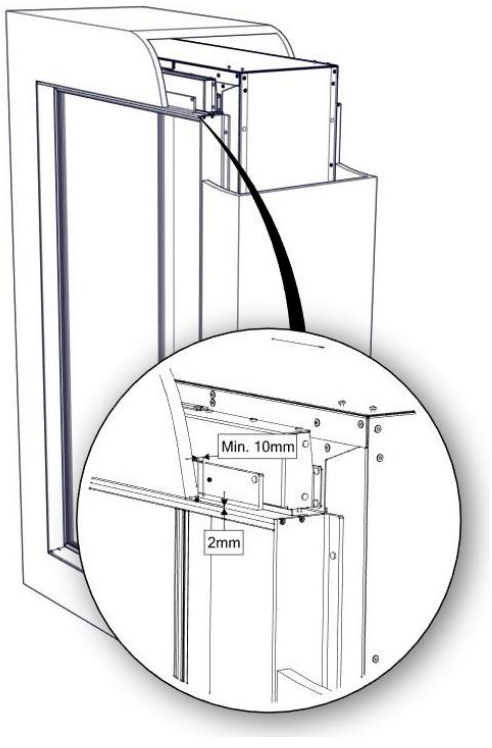
Min. 10mm
2mm

1.4

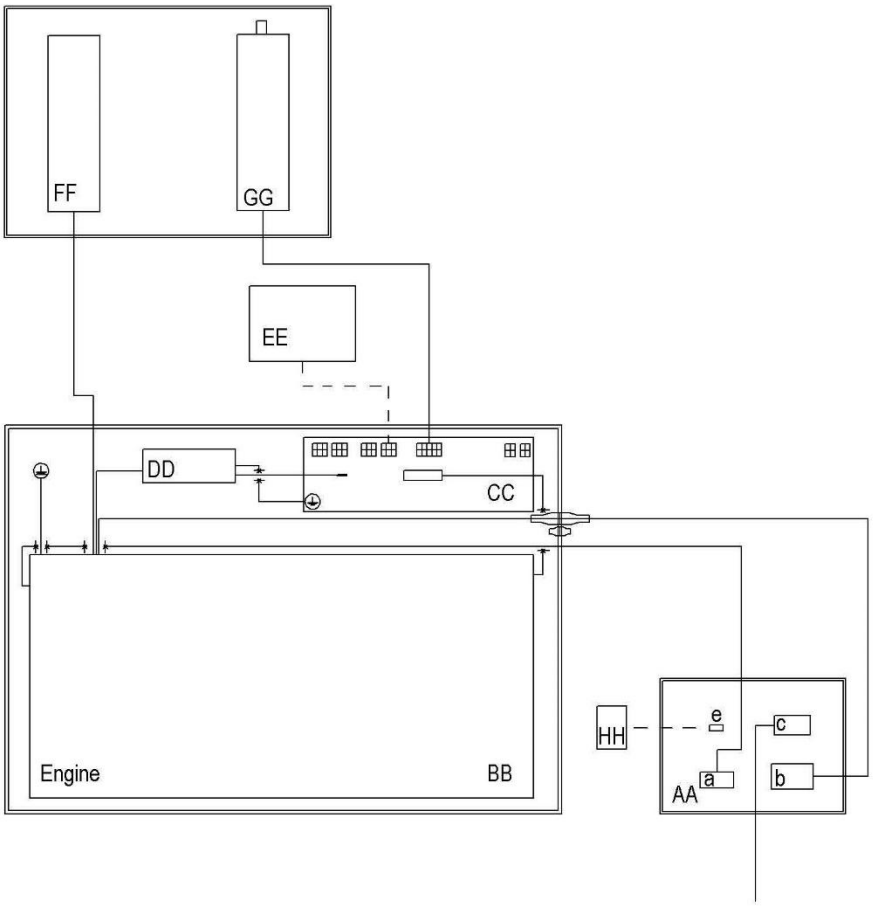
FF
GG
EE
DD
CC
Engine
BB
HH
e
c
a
b
AA

2.0

A = zawór zwrotny EA B = złącze ½ lub ¾” C = rura ¼” 1 m D = zawór E = do wycięcia z ¼” rury o długości 1 m	F = filtr zgrubny G = filtr drobny H = skrzynka sterownicza I = rura ¼” 1,5 m J = Engine e-MatriX-RGB	1 = klips zabezpieczający (11×) 2 = Wsporniki (2×) filtra drobnego 3 = kolanko (4×)

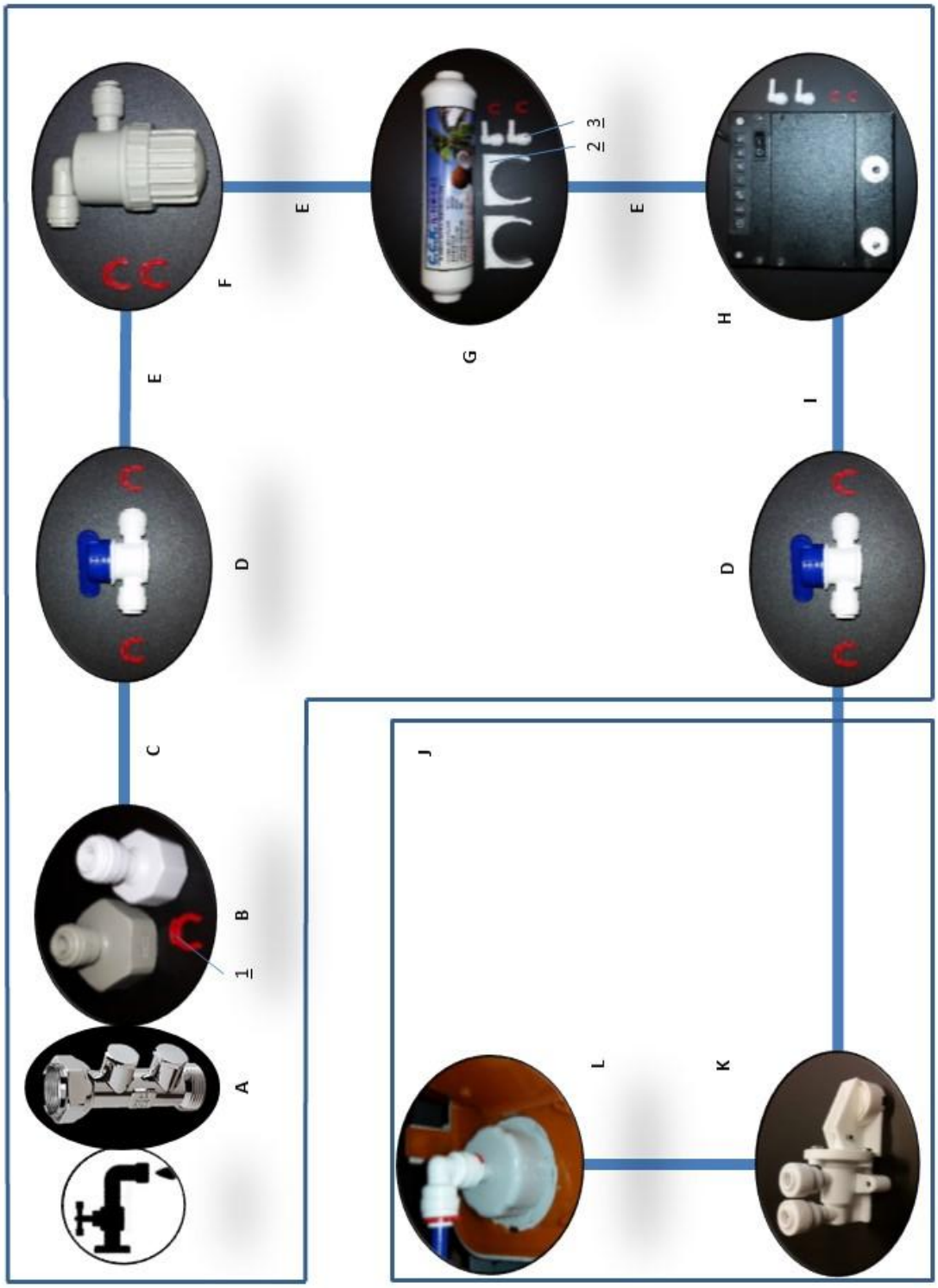

3.0

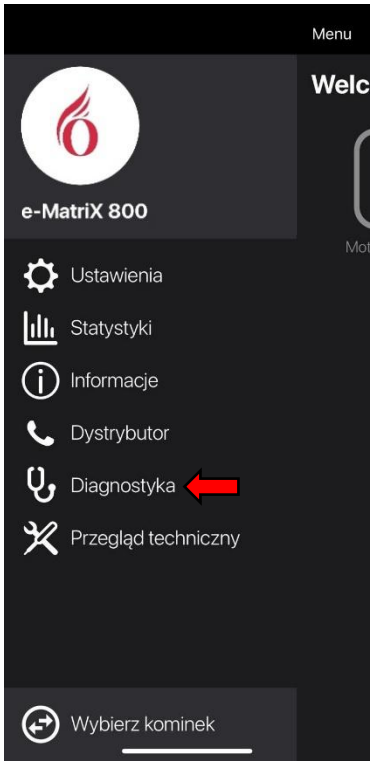
Menu
Welc
e-MatriX 800
Ustawienia
Statystyki
Informacje
Dystrybutor
Diagnostyka
Przegląd techniczny
Wybierz kominek

4.0

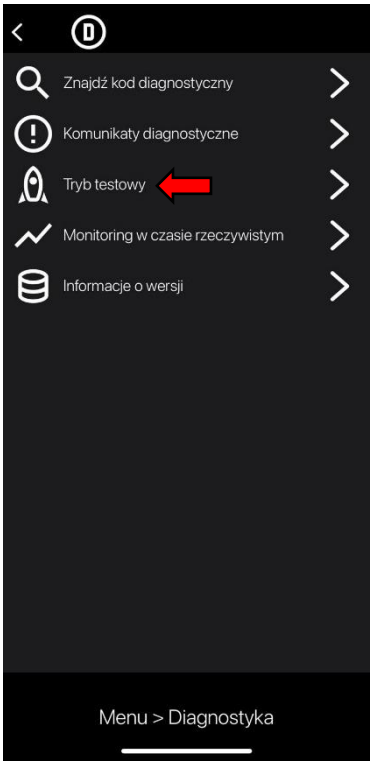
Znajdź kod diagnostyczny
Komunikaty diagnostyczne
Tryb testowy
Monitoring w czasie rzeczywistym
Informacje o wersji
Menu > Diagnostyka

4.1

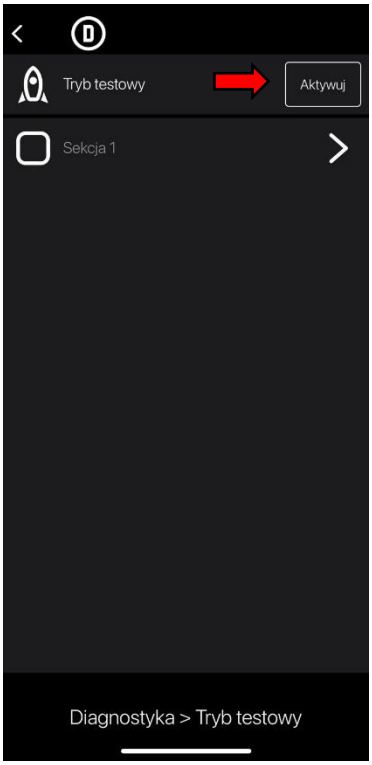
Tryb testowy
Aktywuj
Sekcja 1
Diagnostyka > Tryb testowy

4.2

SKRZYNKA STEROWNICZA
Wciśnięty przycisk zatrzymania
Brak
Główny zawór wodny włącz...
Wyłączony
Zawór wodny
Wyłączony
OGRZEWANIE I WENTYLACJA
Ogrzewanie 1 kW + wentylat...
Wyłączony
Ogrzewanie dodatkowe kW
Wyłączony
GRUPA ZASADNICZA
Level switches
Nieaktywne
Przetwornik 1
Wyłączony
Przetwornik 2
Wyłączony
Wentylator mgły
Wyłączony
Diagnostyka > Tryb testowy

4.3

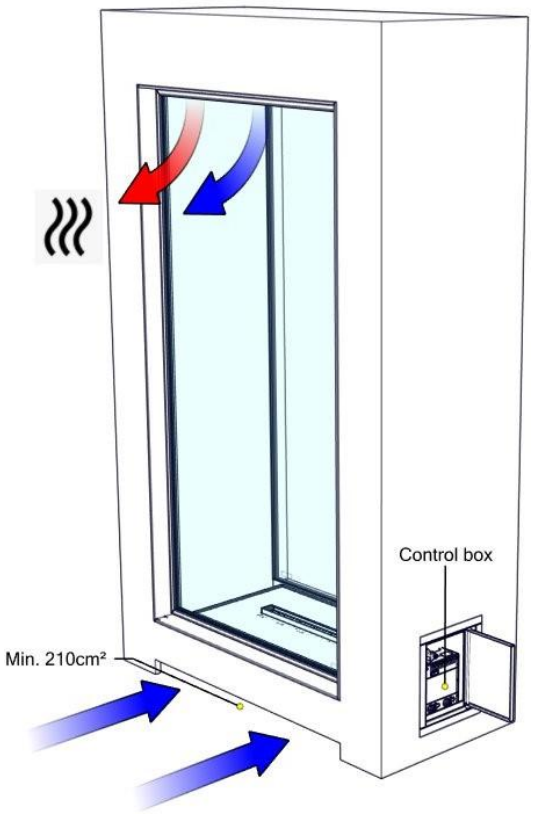
Control box
Min. 210cm²

5.0

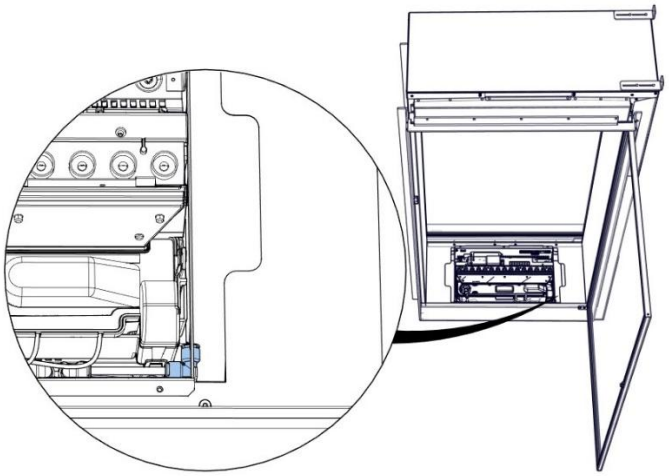

6.0

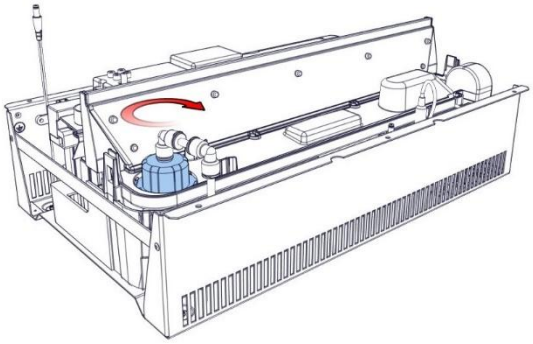

6.1

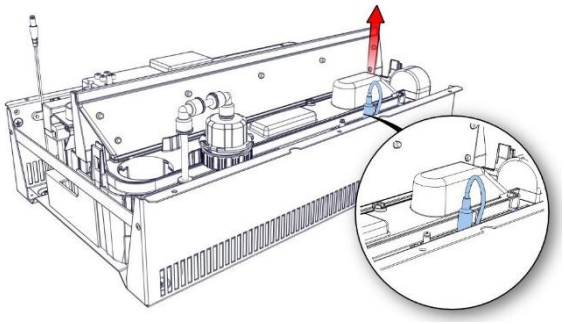

6.2

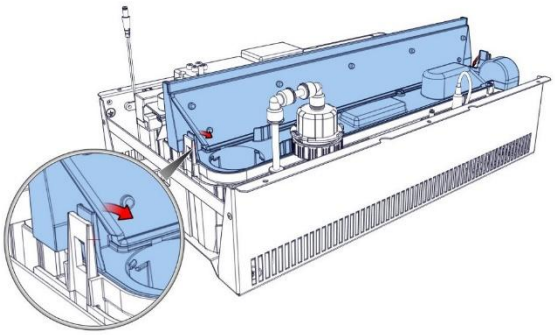

6.3

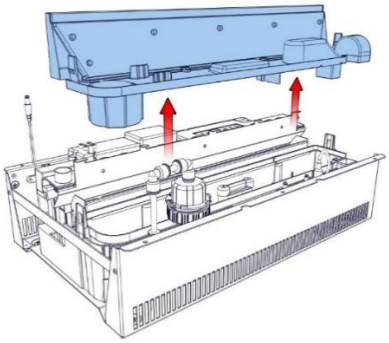

6.4

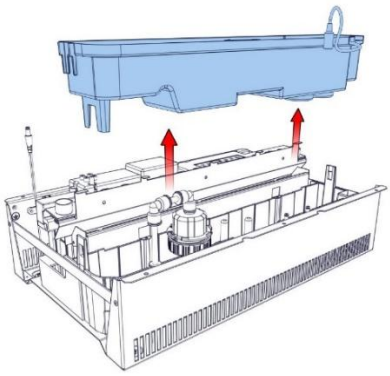

6.5

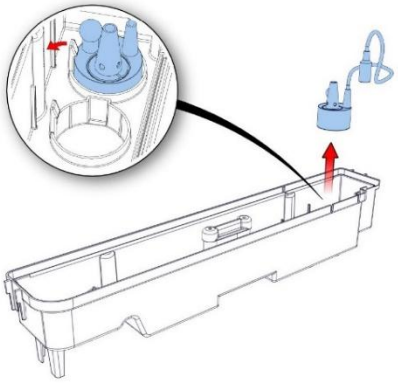

6.6

	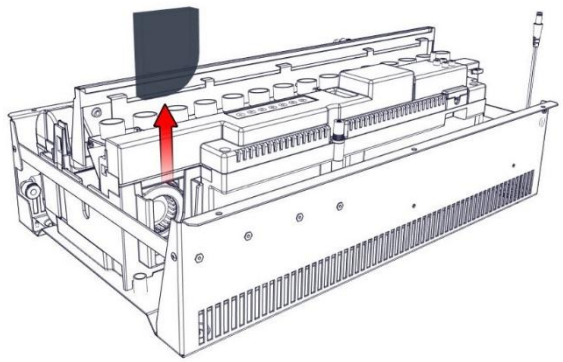
6.7	**7.0**

1 Szanowny Użytkowniku!

Gratulujemy zakupu kominka firmy Dimplex! Jest to produkt wysokiej jakości, który zapewni Ci ciepło i odpowiednią atmosferę przez wiele lat. Zalecamy zapoznanie się z instrukcją przed użyciem kominka. Gdyby pomimo przeprowadzenia dokładnych kontroli pojawiły się jakiekolwiek problemy, zawsze istnieje możliwość skontaktowania się ze sprzedawcą lub firmą Glen Dimplex Benelux B.V.

Niezwykle istotne jest, by kominek został wcześniej zarejestrowany na wypadek pojawienia się jakichkolwiek roszczeń gwarancyjnych.

➢ **Uwaga!**
Szczegółowe informacje dotyczące kominka znajdują się w instrukcji obsługi.

Kominek można zarejestrować na stronie: www.dimplexfires.com

Glen Dimplex Benelux B.V.
Adres: Saturnus 8
NL-8448 CC
Heerenveen
Tel.: +31 (0)513 656 500
E-mail: service@glendimplex.eu
Strona internetowa: www.dimplexfires.com

1.1 Wprowadzenie

Instalacji urządzenia powinien dokonać wykwalifikowany instalator zgodnie z przepisami dotyczącymi bezpieczeństwa wodnego i elektrycznego. Należy się dokładnie zapoznać z instrukcją obsługi.

W sytuacjach, w których instrukcja nie przekazuje wyraźnych zaleceń, należy przestrzegać odpowiednich przepisów krajowych/lokalnych.

1.2 Kontrola

- Należy sprawdzić, czy kominek nie uległ uszkodzeniu w trakcie transportu, a wszelkie uszkodzenia niezwłocznie zgłosić dostawcy.
- Sprawdzić, czy zostały dostarczone wszystkie poniższe części:
  - Skrzynka sterowania;
  - Pilot zdalnego sterowania (wraz z bateriami);
  - Zestaw polan;
  - Drzwiczki rewizyjne;
  - Zapasowy wkład do zaworu absorpcyjnego;
  - Testy do badania twardości wody (2 szt.);

1.3 Deklaracja CE

Niniejszym oświadczamy, że konstrukcja i sposób wykonania urządzenia grzewczego Dimplex wprowadzonego na rynek przez Glen Dimplex Benelux B.V. są zgodne z Europejskimi Normami Bezpieczeństwa EN60335-2-30 oraz Europejską Normą dotyczącą Kompatybilności Elektromagnetycznej (EMC) EN55014, EN60555-2 oraz EN60555-3 i obejmuje podstawowe wymagania dyrektyw EWG 2014/35/EU i 2014/30/EU.

Produkt: kominek elektryczny Optimyst
Model: e-MatriX 800/1600-ST-RGB

Niniejsza deklaracja straci ważność, jeśli urządzenie zostanie w jakikolwiek sposób zmodyfikowane bez pisemnej zgody firmy Glen Dimplex Benelux B.V.

2 Zalecenia bezpieczeństwa

- Nie używać urządzenia na zewnątrz.
- Nie używać urządzenia w bezpośrednim sąsiedztwie wanny, prysznica lub basenu.
- Kominek należy zamontować zgodnie z niniejszą instrukcją.

3 Wymogi dotyczące montażu

Ogólne

- Zapewnij wentylacje w zabudowie kominka;
- Do poprawnego funkcjonowania kominek musi zostać wypoziomowany;
- Ustaw skrzynkę sterowania w dostępnym miejscu, patrz rys. 5.0.

Zasilanie

Przyłącze elektryczne – 230 V AC / 50 Hz uziemione i umieszczone w dostępnym miejscu.

Przyłącze wody

- Do podłączenia używaj tylko materiałów dostarczonych wraz z kominkiem;
- Zawsze instaluj filtr zgrubny i filtr liniowy.
- Zamontować w dostępnym miejscu przyłącze wody z gwintem zewnętrznym ½ lub ¾".
- Zamontować zawór zwrotny EA. Nie jest on dołączony do urządzenia.
- Ciśnienie wody w urządzeniu musi wynosić pomiędzy 0,5 i 8 barów. W razie potrzeby należy zastosować zawór redukcyjny.
- Ze względu na częstotliwość konserwacji sprawdzaj twardość wody za pomocą dołączonych pasków testowych i wprowadź tę wartość do aplikacji Dimplex e-MatriX, zobacz rozdział 4.6.

4 Instrukcje przygotowania i montażu

4.1 Przygotowanie kominka

- Upewnić się, że usunięto wszystkie materiały opakowaniowe.
- Wyjąć zapakowane części.

4.2 Lokalizacja kominka

➢ **Uwaga!**
- Montaż obudowy kominka jest obowiązkowy.
- W celu zapewnienia prawidłowego działania kominka należy się upewnić, że kominek został wypoziomowany.

Ustawienie na podłodze
Ustawić kominek w odpowiedniej pozycji i przymocować go do ściany.

4.3 Konstrukcja do zabudowy i wymagania dotyczące wentylacji

- Konstrukcja nie może się opierać na kominku.
- Uwzględnić grubość warstwy wykończeniowej!
- W przypadku zastosowania materiałów palnych zachować minimalną odległość 10 mm pomiędzy ramą zabudowy a atrapą obudowy kominka, patrz rys. 1.4.
- Z uwagi na rozszerzalność temperaturową kominka uwzględnić minimalną odległość 2 mm, patrz rys. 1.4.

Wentylacja
- Kominek e-MatriX wymaga minimum 50 mm wolnej przestrzeni nad kominkiem.
- Kominek e-MatriX wymaga otworu wentylacyjnego o minimalnej powierzchni 210cm² pod kominkiem, patrz rys. 5.0.

4.4 Skrzynka sterownicza (patrz rys. 1.3)

➢ **Uwaga!**
Ustawić skrzynkę sterowania w dostępnym miejscu za drzwiczkami rewizyjnymi (rys. 5.0), patrz rysunek wymiarowy 10.2 i 10.3.

Podłączenie skrzynki sterowania do e-MatriX, patrz rys. 1.3:

A = kabel sterujący, 9-pinowy
B = przedłużacz (zasilanie skrzynki sterowania do wkładu)
C = przewód zasilający (zasilanie skrzynki sterowania)
D = włącznik/wyłącznik główny
E = podłączenie zewnętrznej pompy wodnej (opcjonalnie)

Połączenie elektryczne

➢ **Uwaga!**
Podłączyć wszystkie wtyczki zgodnie ze schematem. Patrz rys. 2.0.

AA = skrzynka sterowania
BB = wkład
CC = płytka PCB
DD = zasilacz LED
EE = dolne podświetlenie LED
FF = wentylator wyciągowy
GG = termowentylator
HH = zewnętrzna pompa wodna (opcjonalnie)

- Poprowadzić kabel sterujący A od wkładu do skrzynki sterowania i podłączyć go, patrz rys.. 1.3-A.
- Użyj dostarczonego kabla przedłużającego B, aby połączyć Skrzynkę Kontrolną z Silnikiem, patrz rys. 1.3-B. (Maksymalna długość kabla od środka kominka w lewo wynosi 2,1 m/*3,6 m. Maksymalna długość kabla od środka kominka w prawo wynosi 1,75 m/*3,2 m).
- Podłączyć dostarczony przewód zasilający C do skrzynki sterowania, patrz rys. 1.3-C.

*Opcjonalny zestaw przedłużenia kabla (numer referencyjny 20901478).

Przyłącze wody

➢ **Uwaga!**
Podłączyć wszystkie elementy zgodnie ze schematem. Patrz rys. 3.0.
Umieścić filtry wody w dostępnym miejscu, zwracając uwagę na prawidłowy kierunek przepływu. Na obu filtrach znajduje się oznaczenie „kierunek przepływu”.

Przyłącze wody
Podłączyć przewód doprowadzający wodę do przyłącza wody (wlotowego) skrzynki sterowania (patrz rysunek wymiarowy 10.2).

Woda do wkładu
Podłączyć niebieski wężyk elastyczny, który wystaje z boku kominka, do przyłącza (wylotu) na skrzynce sterowania (patrz rysunek wymiarowy 10.2).

Montaż elastycznych przewodów wodnych
Wcisnąć niebieskie elastyczne wężyki 15 mm w złączkę. W przypadku poprawnego podłączenia przy wciskaniu powinien być wyczuwalny opór.
Sprawdzić połączenie, ciągnąc za wężyk. Zabezpieczyć połączenie za pomocą dostarczonych czerwonych lub niebieskich klipsów zabezpieczających.

➢ **Uwaga!**
Szczelność połączenia można zapewnić tylko przy zastosowaniu klipsów zabezpieczających.

Demontaż elastycznych przewodów wodnych
Wyjąć czerwony lub niebieski klips zabezpieczający. Wcisnąć wężyk, przytrzymać kołnierz i wyciągnąć wężyk ze złączki.

Urządzenie jest wyposażone w następujące zabezpieczenia przelewowe:

- Zawór elektromechaniczny w skrzynce sterowniczej, który jest kontrolowany przez czujniki w zbiorniku wody.
- Zawór absorpcji (rysunek 3.0-K) we wkładzie, który uruchamia się w przypadku:
  - nieoczekiwanego przelewu zbiornika na wodę;
  - braku lub niewystarczającej wentylacji w zabudowie kominka. (Powrót pary wodnej również aktywuje zawór).

4.5 Oświetlenie LED

Dolne podświetlenie LED
Podświetlenie dolne, które znajduje się w płycie dolnej, można włączać i wyłączać zarówno za pomocą pilota, jak i za pomocą aplikacji. (Patrz instrukcja obsługi). Patrz rys. 2.0-EE i 1.2, gdzie przedstawiono miejsca podłączenia podświetlenia dolnego.

Demontaż płyty dolnej z oświetleniem LED

➢ **Uwaga!**
Aby zapobiec uszkodzeniom/zadrapaniom, zaleca się zabezpieczyć profile. Patrz „A" na rys. 1.1.

- Zdjąć zestaw dekoracyjny.
- Podnieść płytę dolną na środku i ostrożnie oprzeć ją przed kominkiem. Patrz rys. 1.2.
- Poluzować złącze wtykowe. W tym celu nacisnąć zaczep mocujący wtyk. Teraz zdjąć płytę dolną.

Montaż oświetlenia dolnego LED

- Podnieść płytę dolną na środku i ostrożnie oprzeć ją przed kominkiem. Patrz rys. 1.2.
- Włożyć wtyczkę do właściwego złącza listwy zaciskowej (patrz rys. 2.0-EE i 1.2), ostrożnie umieścić płytę dolną na miejscu. (Sprawdzić, czy przewód nie znajduje się w otworze kominka).

4.6 Sprawdzanie twardości wody

Jakość wody odgrywa ważną rolę w działaniu i częstotliwości konserwacji kominka. Sprawdzanie twardości wody daje wskazówkę dotyczącą konserwacji kominka.

Co to jest twarda woda?
Twarda woda to woda zawierająca dużo wapnia i magnezu. Woda może być twarda również w sytuacji, gdy korzystamy z własnego ujęcia (woda gruntowa).

Twardość wody w Twoim regionie można sprawdzić za pomocą specjalnych dołączonych pasków testowych. Twardość wody można również znaleźć na stronie internetowej dostawcy wody.

Aby ustawić twardość wody w aplikacji Dimplex e-MatriX: Przejdź do: Menu > Ustawienia > Woda > Twardość wody i wprowadź wartość za pomocą suwaka.

Instrukcję wideo znajdziesz po zeskanowaniu tego kodu QR:

4.7 Tryb testowy

Przeprowadzić test działania. Zapoznać się z punktem 7 i sprawdzić szczelność wszystkich przyłączy wodnych przed zamontowaniem zestawu dekoracyjnego i szyby frontowej.

Test wykonany przy użyciu aplikacji Dimplex e-MatriX
(Możliwe tylko w ustawieniach dystrybutora)
Upewnić się, że kominek został połączony z aplikacją. Przejść do Menu -> Diagnostyka -> Tryb testowy i nacisnąć "Aktywuj", patrz rys. od 4.0 do 4.3.

Na tym ekranie można przetestować działanie wszystkich podzespołów oddzielnie.

Wszystkie podzespoły można również sprawdzić, korzystając z funkcji autotest w ramach normalnej procedury uruchamiania.
Ewentualne komunikaty o błędach wyświetlane są w aplikacji.

Aby uzyskać dodatkowe informacje na temat powiadomienia, kliknąć symbol wykrzyknika w lewym górnym rogu ekranu.

5 Szklane drzwi

Patrz rys. 1.0, serwisowanie odbywa się z tej strony.

Otwieranie szklanych drzwi
Drzwi są wyposażone w zamki zatrzaskowe.

- Delikatnie naciśnij drzwi, aż usłyszysz kliknięcie. Drzwi zostaną odblokowane i lekko się uchylą.
- Następnie otwórz drzwi ręcznie.

Zamykanie szklanych drzwi
Drzwi są wyposażone w zamki zatrzaskowe.

- Zamknij drzwi i dociśnij je, aż usłyszysz kliknięcie. Drzwi zostaną zablokowane.

6 Zestaw dekoracyjny

➢ **Uwaga!**
Aby uzyskać właściwy efekt, podświetlenie dolne paleniska musi być włączone na maksymalną intensywność.

Upewnij się, że aplikacja Dimplex e-MatriX App jest podłączona do ognia.

Kliknij "Dostosuj" i ustaw "Intensywność oświetlenia dolnego" na maksimum.

6.1 Zestaw polan

Patrz dołączona karta z instrukcjami dotyczącymi dekoracji.

➢ **Uwaga!**
Polana należy umieszczać bardzo starannie, gdyż ich rozmieszczenie wpływa na rozkład płomienia. Otwory wylotowe mogą nie być całkowicie zakryte.

Dokładna regulacja paleniska
Umieszczając elementy dekoracyjne blisko siebie, można stworzyć prawdziwe palenisko.

7 Test działania

- Patrz „Pierwsze uruchomienie urządzenia” w punkcie 6 instrukcji obsługi.
- Sprawdzić wszystkie połączenia pod kątem wycieków wody.
- Sprawdzić działanie wentylatora wyciągowego.
- Sprawdzić działanie wentylatora grzewczego.
- Sprawdzić działanie zdalnego sterowania w żądanej odległości (maks. 8m).
- Sprawdź działanie aplikacji.
- Umieścić zestaw dekoracyjny, patrz punkt 6.
- Zamknij drzwi.
- Przeprowadzić końcową kontrolę pracy.

8 Konserwacja

8.1 Częstotliwość prac konserwacyjnych

- Czyszczenie zbiornika na wodę, filtra powietrza i wymiana generatora pary.
  Użytek komercyjny:
  - co trzy miesiące.

  Użytek domowy:
  - raz w roku.
- Czyszczenie filtra siatkowego i wymiana filtra liniowego zależą od twardości wody podanej w aplikacji Dimplex e-MatriX. Aplikacja powiadamia, kiedy konserwacja jest wymagana.

Czyszczenie zbiornika na wodę

➢ **Uwaga!**

- Wyłącznik główny skrzynki sterowniczej powinien być zawsze ustawiony w pozycji OFF, patrz rys. 1.3-D, po czym należy odłączyć zasilanie.
- Nigdy nie używać środków czyszczących o właściwościach ściernych.

1. Otworzyć drzwi (serwisowe), patrz punkt 5.
2. Zdjąć zestaw dekoracyjny.
3. Podnieść płytę dolną na środku i pozostawić ją ostrożnie z przodu kominka. Patrz rys. 1.2
4. Odłącz wtyczkę, wciskając w tym celu zatrzask blokujący wtyczkę. Zdejmij płytę dolną, aby uzyskać pełny dostęp do wnętrza urządzenia, patrz rys. 6.0;
5. Odłączyć „korek wlewu”, przekręcając go zgodnie z ruchem wskazówek zegara, patrz rys. 6.1.
6. Odłączyć oba kable generatorów pary, patrz rys. 6.2.
7. Zwolnić zacisk po obu stronach i wyjąć dyszę, patrz rys. 6.3 i 6.4.

8. Nie rozlewając wody, delikatnie podnieść zbiornik na wodę i opróżnić go, patrz rys. 6.5.
9. Generator pary jest przymocowany do zbiornika wody za pomocą plastikowego klipsa. Delikatnie popchnij klips do tyłu i wyjmij generator pary, patrz rys. 6.6.
10. Wlać niewielką ilość płynu do mycia naczyń do zbiornika na wodę i wyczyścić go za pomocą miękkiej szczotki. Oczyścić także generatory pary, łącznie z tarczami pod stożkami. Zdjąć stożek, obracając go zgodnie z ruchem wskazówek zegara, patrz rys. 6.7.
11. Po wyczyszczeniu dokładnie wypłukać zbiornik czystą wodą, aby usunąć wszelkie ślady płynu do mycia naczyń.
12. Miękką szczotką wyczyścić dyszę (rys. 6.4) i dokładnie wypłukać wodą.

Przy ponownym montażu wykonywać kroki w kolejności odwrotnej do opisanej powyżej.

Czyszczenie filtra powietrza

1. Delikatnie wysunąć filtr powietrza do góry z plastikowego uchwytu, patrz rys. 7.0.
2. Przed ponownym założeniem delikatnie opłukać wodą w zlewie i osuszyć materiałowym ręcznikiem.
3. Wymienić filtr powietrza.
4. Umieścić zestaw dekoracyjny, patrz punkt 6.
5. Zamknij drzwi.

Wymiana generatora pary

➢ **Uwaga!**
Zawsze ustawiać wyłącznik główny skrzynki sterowniczej w pozycji „OFF” (0), patrz rys. 1.3-D, po czym odłączyć zasilanie.

1. Aby uzyskać dostęp do generatorów pary i je wyjąć, wykonać pierwsze 9 kroków opisanych punkcie 8.1 „Czyszczenie zbiornika na wodę”.
2. Włożyć nowe generatory pary i powtórzyć powyższe czynności w odwrotnej kolejności. (Proszę zwrócić uwagę, aby przewody generatorów nie blokowały otworu stożków).

Czyszczenie filtra siatkowego

1. Wyłączyć dopływ wody.
2. Zamknąć zawory kulowe.
3. Odkręcić podstawę i wyczyścić wnętrze filtra

Wymiana filtra liniowego

1. Wyłączyć dopływ wody.
2. Zamknąć zawory kulowe.
3. Wymienić filtr. Zwrócić uwagę na oznaczenie kierunku przepływu na filtrze!

8.2 Wymiana wkładu zaworu absorpcyjnego

Jeśli zawór absorpcyjny (rys. 3.0-K) jest aktywny, konieczna jest wymiana gąbki. Zawór absorpcyjny znajduje się po prawej stronie z przodu, na dole wkładu.

1. Wyjąć gąbkę.
2. Usunąć przyczynę wycieku wody i usunąć wodę z dna wkładu.
3. Umieścić nową gąbkę i otworzyć zawór absorpcyjny poprzez zamknięcie białego zatrzasku.

9 Dane techniczne

		230 V	240 V
Dane wejściowe	**Pełne ciepło**	1955 W	2129 W
	Połowa ciepła	1109 W	1208 W
	Tylko płomień	232 W	253 W
	W trybie gotowości	21 W	23 W
	Baterie do pilota zdalnego sterowania	(2×) 1,5 AA V	
	Zużycie wody	0,15 l/h	
	Ciśnienie wody na wlocie	0,5–8 barów	
	Przyłącze wody	½ lub ¾ cala	

10 Rysunki wymiarowe

10.1 e-MatriX 800/1600-ST-RGB

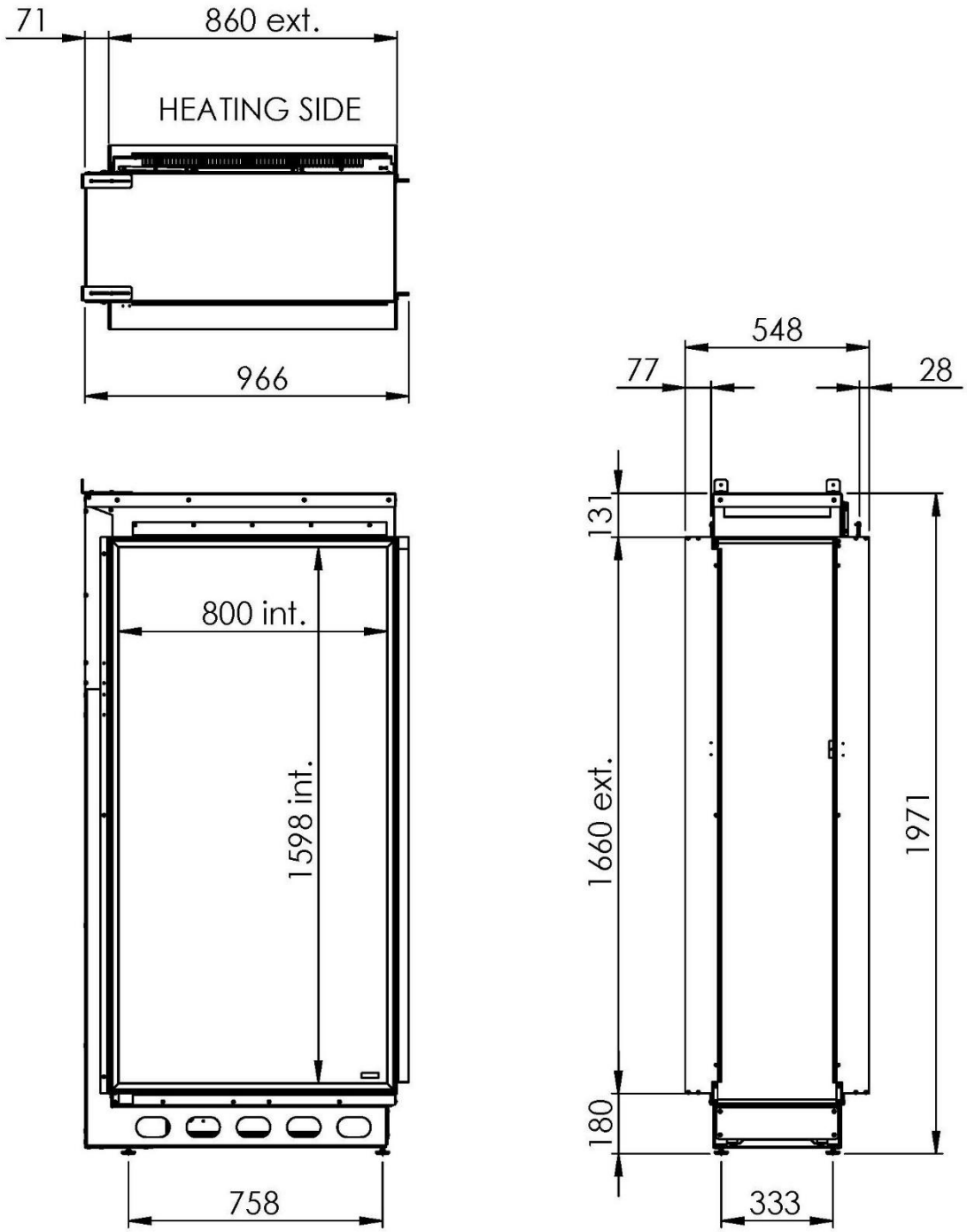

10.2 Skrzynka sterowania (numer produktu 500006393)

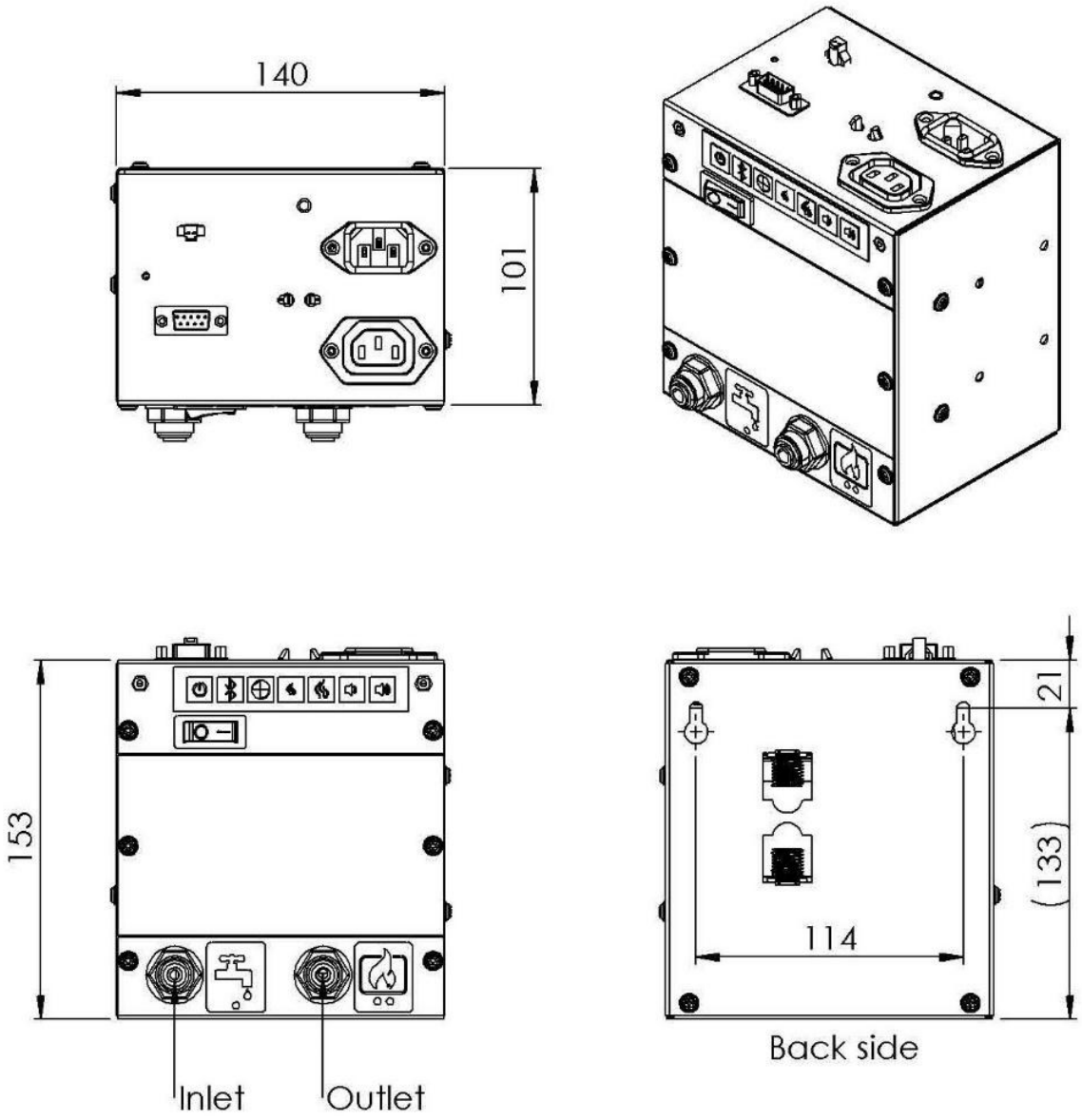

10.3 Drzwiczki rewizyjne (numer produktu 500002517)

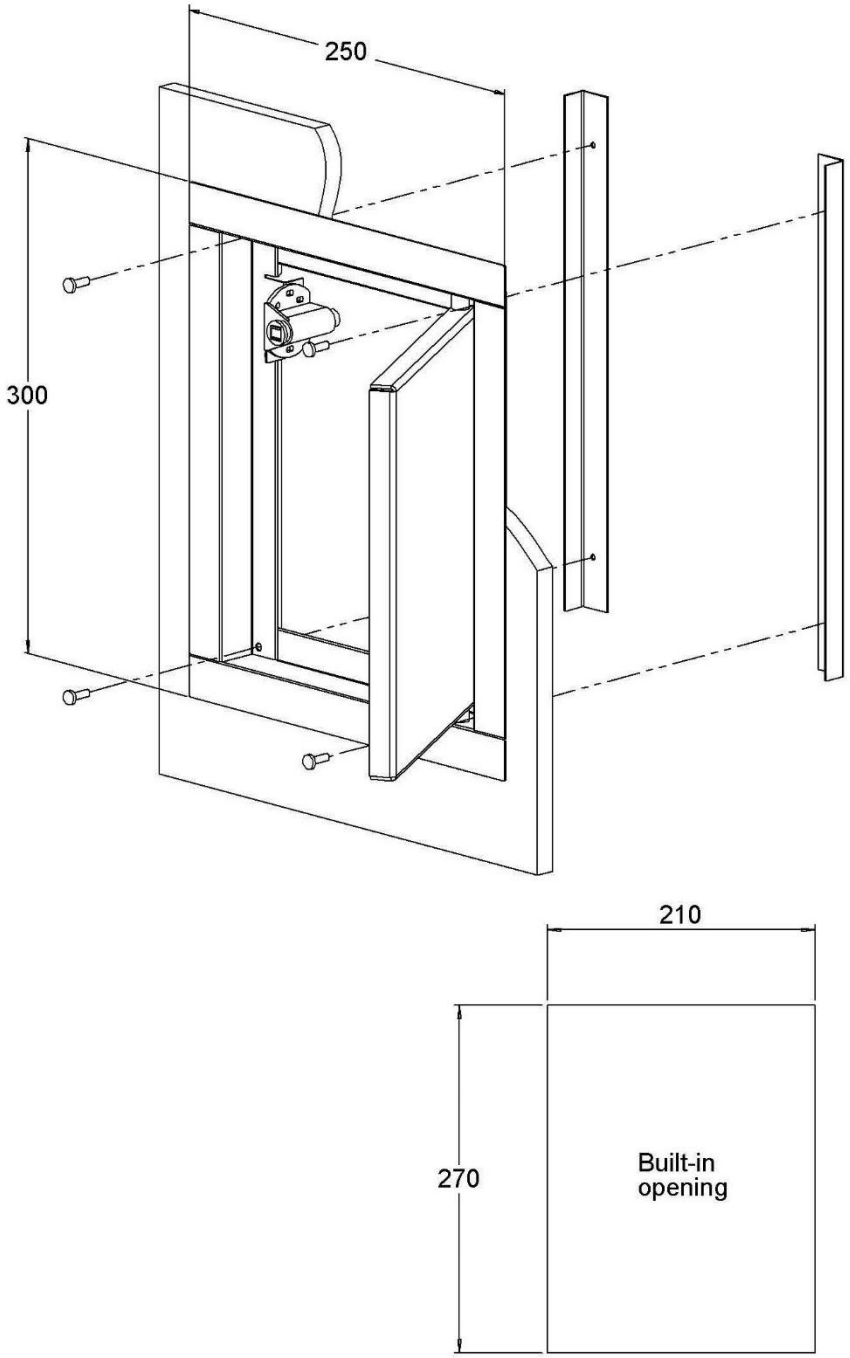

www.dimplexfires.com
Saturnus 8
Postbus 219

service@glendimplex.eu
NL 8448 CC Heerenveen
NL 8440 AE Heerenveen